TM-T82X

EPSON
EXCEED YOUR VISION

414152700

©Seiko Epson Corporation 2021.
Printed in XXXXXX / YYYYYYYYYYYY

EN	User's Guide	This document presents important information intended to ensure safe and effective use of this product. Please read this manual carefully before using this product. Keep this manual at hand for immediate reference whenever necessary.
ID	Panduan Pengguna	Dokumen ini berisi informasi penting yang dimaksudkan untuk memastikan penggunaan produk yang aman dan efektif. Harap baca manual ini dengan cermat sebelum menggunakan produk ini. Simpan manual ini untuk rujukan ketika diperlukan.
TH	คู่มือผู้ใช้งาน	เอกสารฉบับนี้นำเสนอข้อมูลสำคัญที่มีเป้าหมายเพื่อให้แน่ใจได้ถึงการใช้งานผลิตภัณฑ์นี้อย่างปลอดภัยและมีประสิทธิภาพ กรุณาอ่านคู่มือฉบับนี้อย่างละเอียดก่อนการใช้งานผลิตภัณฑ์นี้ เก็บคู่มือฉบับนี้ไว้ใกล้ตัวเพื่อใช้อ้างอิงได้ทันทีเมื่อจำเป็น
VI	Hướng dẫn sử dụng	Tài liệu này trình bày các thông tin quan trọng nhằm đảm bảo sử dụng sản phẩm này an toàn và hiệu quả. Vui lòng đọc kỹ sách hướng dẫn này trước khi sử dụng sản phẩm này. Luôn giữ sách hướng dẫn bên mình để tham khảo ngay khi cần thiết.
TC	使用之前	本文件提供確保安全及有效率使用本產品的重要資訊。請仔細閱讀本說明書。請妥善保管本說明書，以便在需要時可以隨時查閱。

面向台灣使用者

警告
此為甲類資訊技術設備，於居住環境中使用時，可能會造成射頻擾動，在此種情況下，使用者會被要求採取某些適當的對策。

電力規格
輸入額定值: AC100-230 V 50-60 Hz 1.0 A

警語
檢修印表機之前，請先拔掉印表機的電源線。

功能規格
列印方式　熱感式印表機

緊急處理方法
發生下列狀況時，請先拔下印表機的電源線，並聯絡合格的服務人員：
· 電源線或插頭損壞
· 有液體噴灑到印表機
· 印表機摔落或機殼損壞
· 印表機無法正常操作或是列印品質與原來有明顯落差

注意事項
· 只能使用印表機上所註明的電源規格。
· 請遵守印表機上所有的警示和說明。

製造年份及製造號碼	見機體標示
生產國別	見機體標示
製造商	SEIKO EPSON CORPORATION
地址	3-5, Owa 3-chome, Suwa-shi, Nagano-ken 392-8502, Japan
網站	www.epson.com/
電話	81-263-52-2552
進口商	台灣愛普生科技股份有限公司
地址	台北市信義區松仁路100 號15 樓 15F, No.100, Songren Rd., Sinyi Dist., Taipei City, Taiwan
電話	（02）8786-6688（代表號）

Untuk Pengguna Indonesia

Di Impor oleh

PT. Epson Indonesia
CIBIS Tower 9, 3rd floor Cibis Business Park, Jalan T.B.Simatupang No. 2, Jakarta 12560

NOMOR ***I.24.EI2.00816.0219***
pada tanggal ***15 Februari 2019***

Spesifikas

Metode cetak: Pencetakan garis termal
Catu daya: AC 100-230 V / 50-60 Hz
Konsumsi arus: 1,5A
Konsumsi daya (AC 100-230 V / 50-60 Hz)*
Operasi (rata-rata): Sekitar 28.7 W
Daya mati: Sekitar 0.96 W
*: Menurut kondisi operasi Epson

Informasi lain

Negara pabrikan: Periksa label pada badan produk.
Pabrikan: SEIKO EPSON CORPORATION
Alamat: 3-5, Owa 3-chome, Suwa-shi, Nagano-ken 392-8502, Jepang
Website: www.epson.com/

Menghubungi Customer Support

Apabila printer tidak beroperasi dengan benar dan Anda tidak dapat menyelesaikan permasalahan dengan menggunakan petunjuk perbaikan ini, sebaiknya Anda menghubungi Layanan "Customer Support" kami.

PT. EPSON INDONESIA
CIBIS Tower 9, 3rd floor Cibis Business Park, Jalan T.B.Simatupang No. 2, Jakarta 12560
Help Desk: (021) 80866766, Fax: (021) 80866799

EPSON SUPPORT CENTER :

Jakarta:	(021) 62301104, 62301103	Bandung:	(022) 4207033
Surabaya:	(031) 5355035	Yogyakarta:	(0274) 581065
Medan:	(061) 42066090, 42066091	Makassar:	(0411) 8911071
Pontianak:	(0561) 735507	Pekanbaru:	(0761) 45895

Untuk informasi lebin lengkap, Anda dapat menghubungi website kami: www.epson.co.id

English

Important Safety Information
Safety Precautions
⚠WARNING: Handling the product improperly by ignoring this symbol can lead to death or serious injury.
Immediately unplug the product when a fault or other problem occurs, and contact qualified service personnel. Continued use may lead to fire or electric shock.
• If the product emits smoke, a strange odor, or unusual noise.
• If water or other liquid spills into the product.
• If the product is too hot to touch or the case is deformed.

Note the following points to avoid accidents such as fire, electric shock, or burn.
• Do not use this product where flammable fumes from gasoline, benzine, thinner, or other flammable liquids may be in the air.
• Do not use aerosol sprayers containing flammable gas inside or around the product.
• Do not cover the product with cloth, or place the product in locations subject to high levels of humidity or dust.
• Do not allow foreign objects or flammable objects to fall into the equipment.
• Do not touch the inside of the product except where mentioned in the manual.
• Be sure your power cord meets the relevant safety standards and includes a power-system ground terminal (PE terminal). Otherwise shock may result.
• Do not connect cables in ways other than those mentioned in the manual.
• Never disassemble or modify the product.
• Never attempt to repair the product yourself.
• Do not use the power plug if there is dust or foreign matter attached.
• Do not bend, twist, pull with excessive force, or place heavy object on the power cable.
• Do not use the power cable if it is damaged.
• Do not place multiple loads on the power outlet (wall outlet).
• Never insert or disconnect the power plug with wet hands.
• For the power cable, use either the included one or a designated one that meets the relevant safety standards of the area where you plan to use it.

⚠CAUTION: Handling the product improperly by ignoring this symbol can lead to injury and property damage.
Note the following points to avoid injury or malfunction.
• Setup the product on a firm, stable, horizontal surface.
• Do not place heavy objects on top of the product. Never stand or lean on the product.
• Do not press your hands or fingers against the cutter when removing printed paper or loading/replacing roll paper.
• Do not connect a telephone line to the drawer kick connector.

To ensure safety, unplug this product before leaving it unused for an extended period.
Never clean the product with alcohol, benzine, thinner, or other such solvents. Doing so may damage or break the parts made of plastic and rubber.

Use the product in the following environment conditions.
• Temperature
Operating: 5 to 45 °C (41 to 113°F)
Storage: -10 to 50 °C (14 to 122°F)
• Elevation: 3,000 m or less

About the Symbols on Epson Products

Stand-By	Alternating Current
Caution (hot surface)	Prohibited

Caution Labels
The caution labels on the product indicate the following precautions.
⚠ ⚠ CAUTION: Do not touch the thermal head and the frame on its side because it can be very hot after printing.

ภาษาไทย

ข้อมูลความปลอดภัยที่สำคัญ
มาตรการเพื่อความปลอดภัย
⚠คำเตือน: การใช้ผลิตภัณฑ์นี้อย่างไม่เหมาะสมโดยเพิกเฉยต่อสัญลักษณ์นี้อาจทำให้เกิดการเสียชีวิตหรือบาดเจ็บร้ายแรงได้
ถอดปลั๊กเครื่องทันทีเมื่อเกิดข้อผิดพลาดหรือเกิดปัญหาอื่น ๆ และติดต่อเจ้าหน้าที่ฝ่ายบริการที่มีคุณสมบัติเหมาะสม การใช้งานอย่างต่อเนื่องอาจก่อให้เกิดเพลิงไหม้หรือไฟฟ้าช็อตได้
• ผลิตภัณฑ์มีควันออกมา มีกลิ่นแปลกๆ หรือมีเสียงผิดปกติ
• มีน้ำหรือของเหลวอื่นๆ หกลงไปในผลิตภัณฑ์
• ผลิตภัณฑ์ร้อนจนสัมผัสไม่ได้ หรือตัวเครื่องผิดรูปไป

โปรดปฏิบัติตามคำแนะนำต่อไปนี้เพื่อหลีกเลี่ยงอุบัติเหตุต่างๆ เช่น ไฟไหม้ ไฟฟ้าช็อต หรือการเผาไหม้
• อย่าใช้ผลิตภัณฑ์นี้ในบริเวณที่มีละอองไวไฟจากน้ำมัน เบนซิน ทินเนอร์ หรือของเหลวไวไฟอื่นๆ ที่อาจอยู่ในอากาศ
• อย่าใช้สเปรย์ที่มีก๊าซไวไฟ ภายในผลิตภัณฑ์หรือบริเวณใกล้เคียง
• อย่าใช้ผ้าคลุมผลิตภัณฑ์ หรือวางผลิตภัณฑ์ในตำแหน่งที่มีความชื้นสูงหรือมีฝุ่นมาก
• อย่าให้มีวัตถุแปลกปลอมหรือวัตถุไวไฟตกลงไปในอุปกรณ์
• อย่าสัมผัสกับด้านในของผลิตภัณฑ์ เว้นแต่จะมีบอกไว้ในคู่มือ
• ต้องแน่ใจว่าปลั๊กไฟที่ใช้เป็นไปตามมาตรฐานความปลอดภัยที่เกี่ยวข้อง และมีขั้วต่อกราวน์ระบบ (ขั้วต่อ PE) มิฉะนั้น อาจทำให้เกิดไฟฟ้าช็อตได้
• อย่าเชื่อมต่อสายต่างๆ ในแบบอื่นนอกเหนือจากที่ระบุในคู่มือ
• ห้ามแยกชิ้นส่วนหรือดัดแปลงแก้ไขผลิตภัณฑ์
• ห้ามพยายามซ่อมผลิตภัณฑ์ด้วยตัวเอง
• อย่าใช้ปลั๊กไฟฟ้าถ้ามีฝุ่นหรือวัตถุแปลกปลอมติดอยู่
• อย่างอ บิด หรือดึงสายไฟแรงเกินไป และอย่าวางของหนักทับสายไฟ
• อย่าใช้สายไฟถ้ามีการเสียหาย
• อย่าเสียบปลั๊กหลายตัวลงในปลั๊กจ่ายไฟ (เต้าเสียบที่ผนัง)
• ห้ามใส่หรือถอดสายไฟในขณะที่มือเปียก
• สำหรับการใช้งานสายไฟ ให้ใช้เฉพาะสายไฟที่มีมาให้พร้อมกับผลิตภัณฑ์หรือสายไฟที่ผ่านมาตรฐานความปลอดภัยที่เกี่ยวข้องตามที่ระบุไว้ในแต่ละพื้นที่การใช้งานของคุณ

⚠ข้อควรระวัง: การใช้ผลิตภัณฑ์นี้อย่างไม่เหมาะสมโดยเพิกเฉยต่อสัญลักษณ์นี้อาจทำให้เกิดการบาดเจ็บหรือทรัพย์สินเสียหายได้
ปฏิบัติตามคำแนะนำต่อไปนี้เพื่อหลีกเลี่ยงการบาดเจ็บหรือการทำงานผิดปกติ
• ติดตั้งผลิตภัณฑ์บนพื้นผิวแนวราบที่แข็งแรงมั่นคง
• อย่าวางวัตถุที่มีน้ำหนักมากไว้บนผลิตภัณฑ์ ห้ามขึ้นไปเหยียบหรือยืนพิงผลิตภัณฑ์
• อย่าใช้มือหรือนิ้วกดลงบนคัตเตอร์ในขณะนำกระดาษที่พิมพ์แล้วออก หรือในขณะเบรรจุ/เปลี่ยนม้วนกระดาษ
• อย่าเชื่อมต่อสายโทรศัพท์เข้ากับช่องต่อสายลิ้นชักตัด

เพื่อความปลอดภัย ให้ถอดปลั๊กผลิตภัณฑ์ก่อนที่จะปล่อยทิ้งไว้เป็นระยะเวลานาน
ห้ามทำความสะอาดผลิตภัณฑ์โดยใช้แอลกอฮอล์ น้ำมันเบนซิน ทินเนอร์ หรือสารละลายอื่นๆ ที่มีลักษณะดังกล่าว การกระทำดังกล่าวจะทำให้ชิ้นส่วนที่ทำจากพลาสติกหรือยางชำรุดเสียหายหรือแตกได้

ใช้งานผลิตภัณฑ์ในเงื่อนไขสภาพแวดล้อมดังนี้
• อุณหภูมิ
ขณะใช้งาน: 5 ถึง 45°C
เมื่อเก็บรักษา: –10 ถึง 50°C
• การยกสูง: 3,000 เมตรหรือน้อยกว่า

เกี่ยวกับสัญลักษณ์บนผลิตภัณฑ์ Epson

พักเครื่อง	ไฟฟ้ากระแสสลับ
ข้อควรระวัง (พื้นผิวร้อน)	ห้าม

ป้ายเตือน
ป้ายเตือนบนผลิตภัณฑ์บ่งชี้ถึงข้อควรระวังต่อไปนี้
⚠ ⚠ ข้อควรระวัง: ห้ามสัมผัสหัวจ่ายความร้อนและตัวกรอบที่อยู่ด้านนั้น เนื่องจากชิ้นส่วนดังกล่าวอาจร้อนจัดภายหลังการพิมพ์

繁體中文

重要安全資訊
安全防範措施
⚠警告：忽視此符號而對本產品進行不當的處置可能導致死亡或嚴重的傷害。
發生故障或其他問題時，請立即拔除本產品插頭，並聯繫合格的維修人員。繼續使用可能導致火災或觸電。
• 若產品排放出煙霧、異味、或不正常的噪音。
• 若水或液體濺入產品內。
• 若產品發燙到無法觸摸的程度或外殼出現變形。

請注意下列各點以防火災、觸電或灼傷等意外的發生。
• 當空氣中含有汽油、石油醚、稀釋劑或其他易燃液體所產生的易燃性氣體時，禁止使用本產品。
• 禁止對本產品的內部或周遭使用含有易燃氣體的氣溶膠噴霧器。
• 請勿將本產品用布覆蓋，或放置在高度潮濕或灰塵的地方。
• 請勿讓異物或易燃物掉入本機中。
• 除了本手冊所表示的部位以外，請勿觸碰產品內部的其他部位。
• 應確保使用的電源線符合相關的安全標準，並內設電源系統接地端（PE 端）。否則可能會導致觸電。
• 請勿以本手冊規定以外的方式來連接電纜線。
• 嚴禁拆解或改裝本產品。
• 嚴禁試圖自行維修本產品。
• 電源插頭沾有灰塵或異物時請勿使用。
• 請勿彎折、扭絞或大力拉扯電源線或在電源線上放置重物。
• 禁止使用受損的電源線。
• 電源插座（壁插座）禁止插上多個插頭負載。
• 禁止以濕手插拔插頭。
• 對於電源電纜，請使用隨附的電纜或符合所使用區域相關安全標準的指定電纜。

⚠注意：忽視此符號而對本產品進行不當的處置可能導致受傷或財物的損壞。
請注意下列各點以免受傷或造成產品故障。
• 請將產品放置在堅固、穩定、水平的表面。
• 請勿在本產品上置放重物。禁止站立或倚靠在本產品上。
• 當取出列印好的紙張或裝入 / 更換紙捲時，避免手或手指觸壓到裁刀。
• 請勿將電話線連接至錢盒彈出連接孔中。

為確保安全，若本產品長期不使用時請將插頭拔除。
切勿使用酒精、汽油、稀釋劑或其他溶劑來清潔設備。否則可能使塑膠和橡膠部件損壞或斷裂。

請在以下環境條件下使用本產品。
• 溫度
操作中： 5 至 45℃
存儲中： -10 至 50℃
• 海拔：3,000米及以下

關於 Epson 產品上的標誌

待機	交流電
注意（表面發熱）	禁止

注意標籤
產品上的注意標籤表示下列注意事項。
⚠ ⚠ 注意：熱感印字頭及其邊框在列印後可能溫度很高，請勿觸摸。

Bahasa Indonesia

Informasi Penting Keselamatan
Panduan Keselamatan
⚠PERINGATAN: Penanganan produk secara tidak tepat dengan mengabaikan simbol ini dapat menyebabkan kematian atau cedera serius.
Segera cabut produk jika terjadi kesalahan atau masalah lainnya, dan hubungi petugas servis yang memenuhi syarat. Penggunaan berlanjut dapat menyebabkan kebakaran atau sengatan listrik.
• Jika produk mengeluarkan asap, bau aneh, atau suara yang tidak biasa.
• Jika air atau cairan lain tumpah pada produk.
• Jika produk terlalu panas untuk disentuh atau penutup luar cacat.

Perhatikan hal berikut untuk mencegah terjadinya kecelakaan seperti kebakaran, sengatan listrik, atau luka bakar.
• Jangan menggunakan produk ini di tempat dengan konsentrasi uap solar, bensin atau thinner yang mudah terbakar terbentuk di udara.
• Jangan menggunakan semprotan aerosol berisi gas yang mudah terbakar di dalam atau di sekitar produk.
• Jangan menutup produk dengan kain, atau meletakkan produk di tempat yang rawan dengan kelembapan atau berdebu.
• Hindarkan benda asing atau benda yang mudah terbakar jatuh ke dalam peralatan.
• Jangan menyentuh bagian dalam produk kecuali pada bagian yang disebutkan dalam panduan.
• Pastikan kabel listrik Anda memenuhi standar keselamatan yang relevan dan memiliki terminal grounding sistem-daya (terminal PE). Jika tidak, dapat terjadi sengatan listrik.
• Jangan menghubungkan kabel selain dengan cara yang sesuai dengan panduan.
• Jangan membongkar atau melakukan modifikasi pada produk.
• Jangan mencoba untuk memperbaiki produk oleh diri Anda sendiri.
• Jangan gunakan konektor daya apabila ada debu atau benda asing yang menempel pada konektor daya.
• Jangan menekuk, memutar, menarik kabel daya dengan tenaga yang berlebihan, atau meletakkan beban berat di atasnya.
• Jangan gunakan kabel daya apabila rusak.
• Jangan membebankan banyak muatan pada outlet daya (outlet dinding).
• Jangan pernah memasukkan atau memutus sambungan konektor daya dengan tangan basah.
• Untuk kabel listrik, gunakan salah satu yang disertakan atau ditunjuk sesuai standar keselamatan yang relevan di area lokasi Anda berencana menggunakannya.

⚠PERHATIAN: Penanganan produk secara tidak tepat dengan mengabaikan simbol ini dapat menyebabkan cedera dan kerusakan properti.
Perhatikan poin berikut untuk mencegah cedera atau malafungsi.
• Atur produk di atas permukaan yang kuat, stabil, datar.
• Jangan meletakkan benda berat di atas produk. Jangan berdiri di atas produk atau bersandar pada produk.
• Jangan menekan tangan atau jari Anda pada pemotong saat mengeluarkan kertas hasil cetakan atau memuat/mengganti gulungan kertas.
• Jangan menyambungkan jalur telepon pada penghubung laci kick.

Untuk memastikan keselamatan, putus daya produk ini apabila tidak digunakan pada waktu yang lama.
Jangan sekali-kali membersihkan produk dengan menggunakan alkohol, bensin, tiner, atau pelarut sejenis lainnya. Jika tidak dapat merusak bagian-bagian yang terbuat dari plastik dan karet.

Gunakan produk dalam kondisi lingkungan berikut.
• Suhu
Pengoperasian: 5 hingga 45 °C (41 hingga 113°F)
Penyimpanan: -10 hingga 50 °C (14 hingga 122°F)
• Ketinggian: 3.000 m atau lebih rendah

Tentang Simbol pada Produk Epson

Siaga	Arus Bolak-Balik
Perhatian (permukaan panas)	Dilarang

Label Perhatian
Label perhatian pada produk menunjukkan tindakan pencegahan berikut ini.
⚠ ⚠ PERHATIAN: Jangan menyentuh kepala thermal dan rangka di sampingnya karena dapat menjadi sangat panas setelah pencetakan.

Tiếng Việt

Thông tin An toàn Quan trọng
Biện pháp an toàn
⚠CẢNH BÁO: Sử dụng sản phẩm không đúng cách bằng cách bỏ qua biểu tượng này có thể dẫn đến tử vong hoặc thương tích nghiêm trọng.
Rút phích cắm sản phẩm ngay lập tức khi xảy ra lỗi hoặc sự cố khác và liên hệ với nhân viên dịch vụ có chuyên môn. Tiếp tục sử dụng có thể dẫn đến hỏa hoạn hoặc điện giật.
• Nếu sản phẩm bốc khói, có mùi lạ, hoặc tiếng ồn bất thường.
• Nếu nước hoặc chất lỏng khác tràn vào sản phẩm.
• Nếu sản phẩm là quá nóng để chạm vào hoặc các trường hợp bị biến dạng.

Lưu ý những điểm sau đây để tránh tai nạn như hỏa hoạn, điện giật hoặc bốc cháy.
• Không sử dụng sản phẩm này ở nơi có khí dễ cháy từ xăng, xăng, dung môi, hoặc các chất lỏng dễ bắt cháy khác có thể có trong không khí.
• Không sử dụng bình phun xịt chứa khí dễ cháy bên trong hoặc xung quanh các sản phẩm.
• Không che sản phẩm bằng vải, hoặc đặt sản phẩm ở nơi có độ ẩm cao hoặc bụi.
• Không cho phép các vật lạ hoặc các vật dễ cháy rơi vào thiết bị.
• Không chạm vào bên trong sản phẩm, trừ những nơi được đề cập trong sách hướng dẫn.
• Hãy chắc chắn dây nguồn của bạn đáp ứng tiêu chuẩn an toàn có liên quan và có có đầu nối đất cho hệ thống nguồn (đầu PE). Nếu không có thể gây điện giật.
• Không kết nối cáp khác với cách được đề cập trong sách hướng dẫn.
• Không được tháo rời hoặc thay đổi sản phẩm.
• Không cố gắng tự sửa chữa các sản phẩm.
• Không sử dụng phích điện nếu có dính bụi hoặc vật lạ.
• Không uốn cong, xoắn, kéo với lực mạnh, hoặc đặt vật nặng trên dây cáp điện.
• Không sử dụng dây cáp điện nếu bị hư hỏng.
• Không đặt nhiều tải trọng trên ổ cắm điện (ổ cắm trên tường).
• Không bao giờ gắn hoặc rút phích cắm bằng tay ướt.
• Đối với cáp điện, sử dụng cáp kèm theo hoặc cáp được quy định đáp ứng các tiêu chuẩn an toàn có liên quan của khu vực nơi bạn dự định sử dụng.

⚠THẬN TRỌNG: Sử dụng sản phẩm không đúng cách bằng cách bỏ qua biểu tượng này có thể dẫn đến thương tích và thiệt hại tài sản.
Lưu ý những điểm sau để tránh thương tích hoặc sự cố.
• Lắp đặt sản phẩm trên bề mặt ngang chắc chắn, ổn định.
• Không đặt các vật nặng trên phần đầu sản phẩm. Không đứng lên hoặc dựa vào sản phẩm.
• Không nhấn tay hoặc ngón tay của bạn vào máy cắt khi loại bỏ giấy in hoặc nạp/thay thế giấy cuộn.
• Không kết nối đường dây điện thoại với bộ kết nối ngăn.

Để đảm bảo an toàn, rút phích cắm sản phẩm này trước khi rời khỏi mà không sử dụng trong một thời gian dài.
Không được làm sạch sản phẩm bằng cồn, ét xăng, chất tẩy rửa hoặc các dung môi tương tự khác. Làm như vậy có thể gây hư hại hoặc nứt vỡ các bộ phận bằng nhựa và cao su.

Sử dụng sản phẩm trong các điều kiện môi trường sau.
• Nhiệt độ
Vận hành: 5 đến 45 °C (41 đến 113°F)
Bảo quản: -10 đến 50 °C (14 đến 122°F)
• Độ cao: 3.000 m trở xuống

Về các Biểu tượng trên sản phẩm Epson

Chế độ chờ	Dòng điện xoay chiều
Thận trọng (bề mặt nóng)	Nghiêm cấm

Nhãn thận trọng
Các nhãn thận trọng trên sản phẩm cho biết các biện pháp phòng ngừa sau đây.
⚠ ⚠ THẬN TRỌNG: Không chạm vào đầu nhiệt và khung ở bên hông vì nó có thể rất nóng sau khi in.

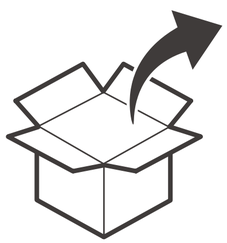

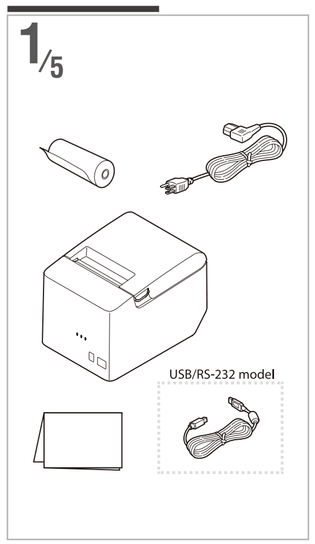
1/5
USB/RS-232 model

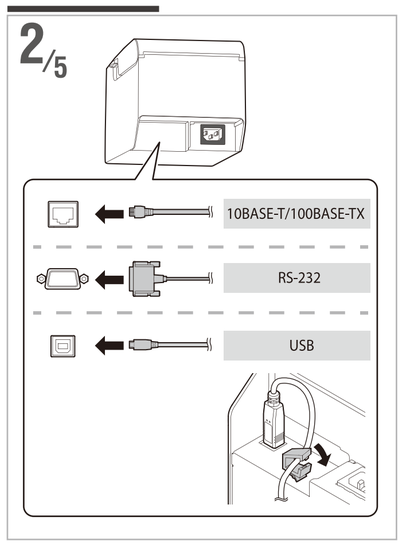
2/5
10BASE-T/100BASE-TX
RS-232
USB

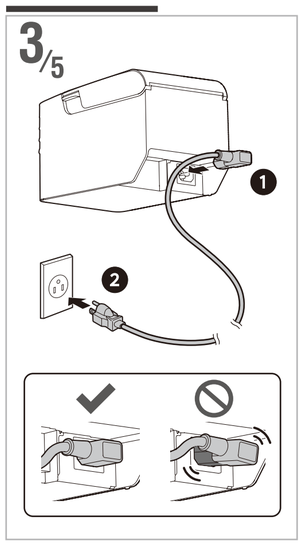
3/5

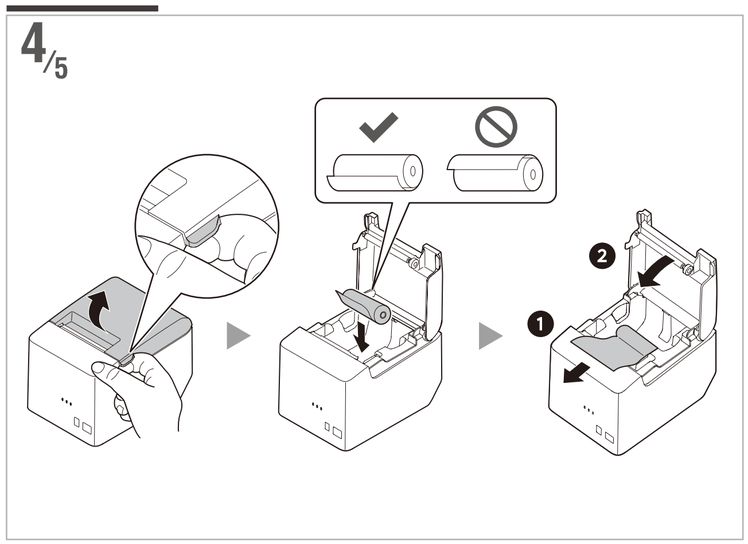
4/5

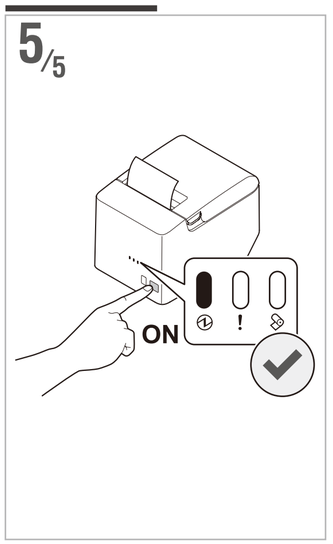
5/5
ON

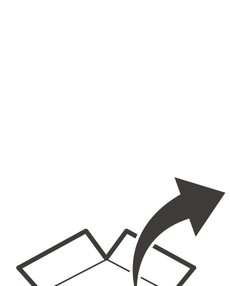

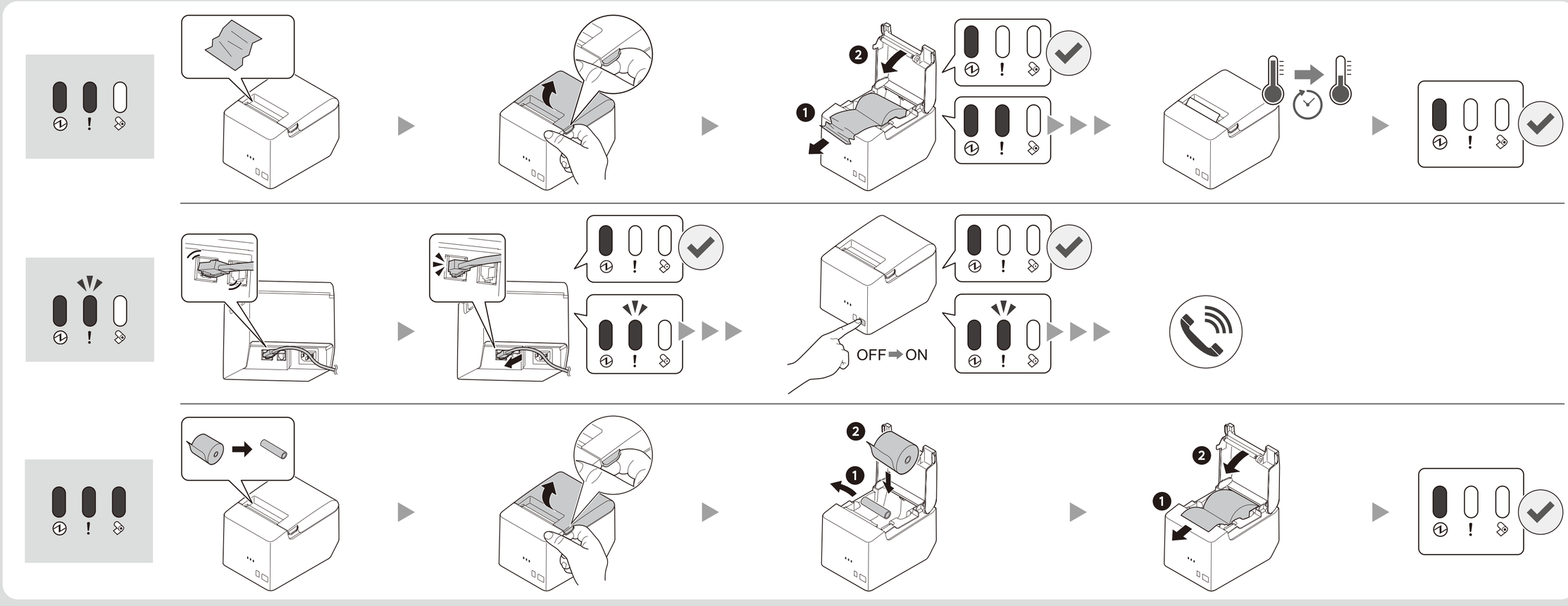
OFF ➡ ON

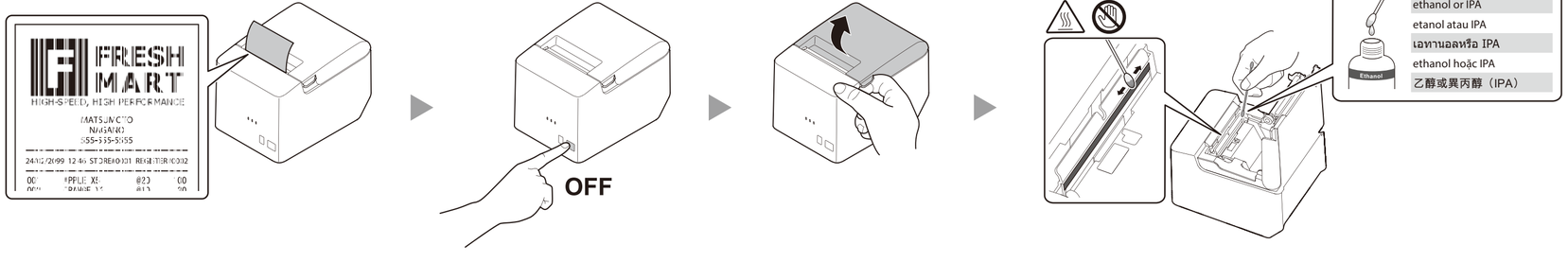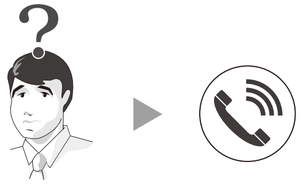
FRESH MART
HIGH-SPEED, HIGH PERFORMANCE
MATSUMOTO
NAGANO
555-555-5555
OFF
ethanol or IPA
etanol atau IPA
เอทานอลหรือ IPA
ethanol hoặc IPA
乙醇或異丙醇（IPA）
Ethanol