EPSON

SC-F11080H/SC-F11080/SC-F10080H/SC-F10080

大幅面彩色喷墨打印机

用户指南

CMP0443-00 SC

请妥善保管此说明书（保留备用）。

安装、使用产品前请阅读使用说明。

产品驱动光盘盘面上、驱动和软件中所显示的型号可能与实际销售产品的型号稍有不同，不影响产品的使用。

本产品使用说明和包装箱上的数据来源于爱普生实验室测试。

该产品仅可打印热转印纸，不可打印普通纸。

版权和商标

未经精工爱普生株式会社事先书面许可，本出版物 （手册）的任何部分，不得被复制，或存储于检索系统中，或以任何形式、任何方式传播包括电子、手工、复印、录音录像以及其他方式。本出版物 （手册）中包含的信息是专用于本爱普生产品的，爱普生公司对于将此信息应用于其他产品的任何行为不承担任何责任。

对于本产品的购买者或第三方由于意外、误用或滥用本产品，或未经授权修理、改装本产品，以及未能严格遵守精工爱普生株式会社的操作说明和维护说明 （美国除外）所引起的本产品购买者或第三方的损害、损失、成本、费用等，精工爱普生株式会社及其关联公司均不承担任何责任。

对于由于使用非爱普生原装正品耗材和/或选件或使用非精工爱普生株式会社认可的耗材和/或选件所导致的任何损害或问题，精工爱普生株式会社不承担任何责任。

对于由于使用非精工爱普生株式会社认可的接口线缆而产生电磁干扰所导致的任何损害，精工爱普生株式会社及其关联公司不承担任何责任。

EPSON 是精工爱普生株式会社的注册商标。

Mac、 OS X 和 Bonjour 是苹果公司的注册商标。

Adobe、 Illustrator 和 Acrobat Reader 是 Adobe 在美国和 / 或其他国家 / 地区的注册商标或商标。

一般通告：于此涉及的所有其他产品之商标或注册商标，其权属归其各自所有者所有，此处仅作说明辨识之用。爱普生对这些商标不保留任何权利。产品信息如有变化，恕不另行通知。

© 2023 精工爱普生株式会社。

本产品资料适用于多个产品型号，因您所购型号的不同，请仅参考您所购型号的示意图及描述，且其他型号的内容不适用于您所购的产品型号。

本产品信息以爱普生网页 (http://www.epson.com.cn) 为准，如有更改，恕不另行通知。

对其中涉及的描述和图像，以包装箱内实际内容为准，在中国法律法规允许的范围内，爱普生 （中国）有限公司保留解释权。

本产品相关资料及光盘以针对在大陆地区销售产品的简体中文内容为准。英文及其他语种内容针对全球销售产品，仅供用户对照。

本资料仅供参考。除中国现行法律法规规定，爱普生 （中国）有限公司不承担任何由于使用本资料而造成的直接或间接损失的责任。

本产品资料中使用的示意图仅供参考，本产品实际可能与之存在差异，以包装箱内产品实际为准。

其他信息，可查看产品本身、产品包装和其他形式的资料，包括爱普生网页 (http://www.epson.com.cn)。

爱普生产品使用说明或网页等可能描述了其他公司 （非爱普生）的硬件 / 软件产品、功能及服务，爱普生对于其他公司生产的产品和提供的服务 （包括但不限于其内容、性能、准确性、兼容性、可靠性、合法性、适当性和连续性）不做任何明示和 / 或默示担保。

请不要将本产品放在低温或多尘的地方。

请妥善使用 / 保管本产品，以避免因使用 / 保管不当 （如鼠害、液体渗入等）造成故障、损坏。

版权和商标

No part of this publication may be reproduced, stored in a retrieval system, or transmitted in any form or by any means, electronic, mechanical, photocopying, recording, or otherwise, without the prior written permission of Seiko Epson Corporation. The information contained herein is designed only for use with this Epson printer. Epson is not responsible for any use of this information as applied to other printers.

Neither Seiko Epson Corporation nor its affiliates shall be liable to the purchaser of this product or third parties for damages, losses, costs, or expenses incurred by the purchaser or third parties as a result of accident, misuse, or abuse of this product or unauthorized modifications, repairs, or alterations to this product, or (excluding the U.S.) failure to strictly comply with Seiko Epson Corporation's operating and maintenance instructions.

Seiko Epson Corporation shall not be liable for any damages or problems arising from the use of any options or any consumable products other than those designated as Original Epson Products or Epson Approved Products by Seiko Epson Corporation.

Seiko Epson Corporation shall not be held liable for any damage resulting from electromagnetic interference that occurs from the use of any interface cables other than those designated as Epson Approved Products by Seiko Epson Corporation.

Microsoft® and Windows® are registered trademarks of Microsoft Corporation.

Mac, OS X, and Bonjour are registered trademarks of Apple Inc.

Intel and Intel Core are trademarks of Intel Corporation or its subsidiaries.

Adobe, Illustrator, and Acrobat Reader are either registered trademarks or trademarks of Adobe in the United States and/or other countries.

YouTube® and the YouTube logo are registered trademarks or trademarks of YouTube, LLC.

Firefox is a trademark of the Mozilla Foundation in the U.S. and other countries.

Chrome is trademarks of Google LLC.

General Notice: Other product names used herein are for identification purposes only and may be trademarks of their respective owners. Epson disclaims any and all rights in those marks.

© 2023 Seiko Epson Corporation.

目录

版权和商标

手册说明

符号意义 6
支持的型号 6
本手册中的屏幕截图 6
插图 6
手册组成 6
查看视频手册 6
查看 PDF 手册 7

介绍

打印机部件 8
前视图 8
墨水供应单元 10
右侧视图 12
内部 13
后部 14
大容量进纸部件 （大容量卷纸器） 16
操作面板 17
了解和操作显示屏 19
主界面 19
菜单屏幕 26
说明屏幕 27
按钮的类型 28
使用和存放注意事项 29
安装空间 29
使用打印机时的说明 29
不使用打印机时的注意事项 29
处理墨盒注意事项 30
处理介质 31
介绍提供的软件 32
使用 Epson Edge Dashboard 34
开始使用的说明 34
注册打印机 34
检查和管理打印机状态 35
下载和复制 EMX 文件的介质设置 38
编辑介质设置 42
退出步骤 42
使用 Epson Edge Print 43
主界面的配置 43
打印步骤 45
有效利用介质而不致浪费 （嵌套打印） 47
打印重复图案 （连晒） 49
使用 LFP Accounting Tool 52
基本设置 52
屏幕布局 56
使用 EPSON Software Updater 58
检查软件更新可用性 58
接收更新通知 58
如何使用 Web Config 58
开始使用的说明 58
退出步骤 58
卸载软件 58

基本操作

用于执行高质量打印的工作流程 60
将介质设置注册到打印机 61
处理介质时的注意事项 61
装入介质的注意事项 62
处理卷纸轴时的注意事项 62
使用大容量进纸部件时如何手动拉出介质 63
从背面操作时 63
从前面操作时 63
装入介质 64
从标准进纸部件装入 65
从大容量进纸部件装入 71
使用自动收纸器 78
有关正确收纸的要点 78
使用标准型自动收纸器 78
取下自动收纸器 89
设置介质剪切处的信息打印 89
剪切介质 89
取出介质 （标准型自动收纸器） 90
取下装入的介质 91
从标准型进纸部件中取出 91
从大容量进纸部件中取出 93
剩余介质用完时 95
打印前 96
打印调整 96
自动调整 96
打印头校准 96
进纸调整 97
可打印区域 100
介质的左右边缘位置 100
可打印区域和图像打印区域 101

目录

维护

何时进行各种维护操作.....104
清洗.....104
更换耗材.....106
其他维护.....106
所需物品.....108
维护的注意事项.....108
清洗.....109
日常清洗.....109
使用清洗液.....112
清洗介质清洁器.....112
清洗防干帽.....113
清洗吸帽.....116
清洗打印头的周围.....117
清洗内部灯.....119
清洗前盖.....120
更换耗材.....121
更换墨盒.....121
更换清洁布（卷）.....126
处理废墨.....128
更换介质支架.....130
其他维护.....134
定期摇晃墨盒.....134
检查堵塞的喷嘴.....138
打印头清洗.....140
检查断路器的性能.....141
处置用过的耗材.....142
处置.....142

操作面板菜单

菜单列表.....143
菜单详细信息.....150
常规设置菜单.....150
介质设置菜单.....157
维护菜单.....163
耗材状态菜单.....164
更换件信息菜单.....165
打印机状态菜单.....165

故障排除

当显示消息时.....166
当显示错误信息时.....168
故障排除.....169
无法打印（因为打印机不工作）.....169
打印机听起来像在打印，而实际未打印.....169
打印输出不是您所期望的.....170
介质.....171
其他.....173

附录

选件和耗材.....174
墨盒（消耗品 / 耗材）.....174
其他.....175
支持的介质（消耗品 / 耗材）.....176
移动和运输打印机.....176
移动打印机.....176
运输.....191
如何使用压力垫片.....191
如何安装垫片.....191
如何取下垫片.....193
自动收纸器和进纸部件的平行调整.....193
为平行调整做准备.....193
如何调整.....194
如何退出紧急停止状态并恢复原状.....207
每种介质类型的介质设置列表.....209
如何阅读信号指示灯.....212
系统要求.....214
Epson Edge Dashboard.....214
Epson Edge Print.....215
Web Config.....216
规格表.....217

手册说明

符号意义

警告：	必须遵守警告以免严重伤害人体。
注意：	必须遵守注意事项以免伤害人体。
重要：	必须遵守重要信息以免损坏此产品。
注释：	包含此产品操作的有用或附加信息。
☞	指示相关的参考材料。

支持的型号

本手册中对 SC-F11080H 和 SC-F11080 的说明也适用于从 SC-F10080H 或 SC-F10080 升级的型号。

本手册中的屏幕截图

- ❏ 手册中的屏幕截图可能与实际屏幕略有差别。
- ❏ 本手册中操作面板的屏幕截图背景颜色设为黑色。

插图

- ❏ 除非另有说明，否则本手册中的插图均为 SC-F11080/SC-F10080。
- ❏ 根据您使用的型号不同，本手册中的插图可能稍有不同。

手册组成

本产品手册按以下所示组织而成。

您可使用 Adobe Acrobat Reader 或 Preview (Mac) 来查看 PDF 手册。

首先阅读（小册子）		本手册介绍了安全注意事项以及连接打印机和计算机和安装软件时涉及的操作说明。务必阅读本手册以安全地执行操作。
用户指南 （精选） (PDF)		本手册介绍了日常使用所需注意的基本操作以及维护。
客户支持 (PDF)		本手册提供了客户支持的相关信息。
在线手册		
	用户指南（本手册）	本手册介绍了如何使用此打印机。
	故障排除和提示	本手册提供了有关使用打印机的常见问题和提示。
	爱普生视频手册	这些视频将向您展示如何装入介质并执行维护。
	网络指南 (PDF)	本手册提供了有关通过网络使用打印机的信息。

查看视频手册

视频手册已上传到互联网。

单击 《在线手册》首页的 [爱普生视频手册 （视频）] 或单击以下蓝色文字查看这些手册。

爱普生视频手册

查看 PDF 手册

本节以 Adobe Acrobat Reader DC 为例介绍在 Adobe Acrobat Reader 中查看 PDF 的基本操作。

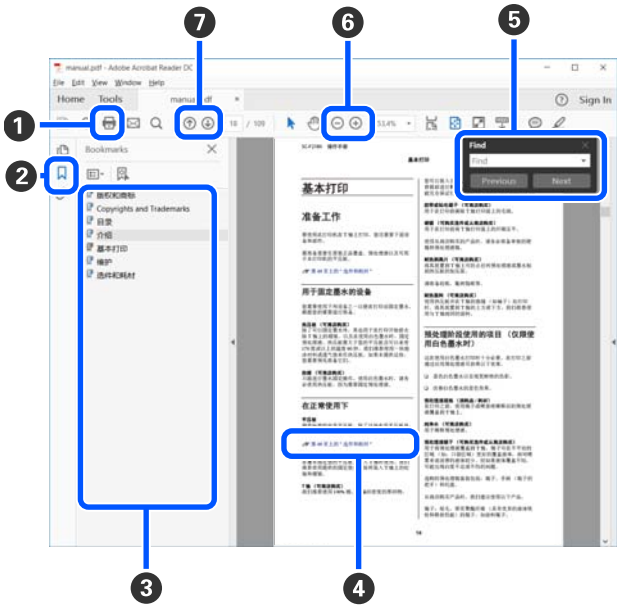

❶ 单击此处可打印 PDF 手册。

❷ 每次单击时书签会隐藏或显示。

❸ 单击标题可打开相关页面。

单击 [+] 可打开层次结构下方的标题。

❹ 如果引用内容为蓝色文字，单击蓝色文字可打开相关页面。

要返回原来的页面，请执行以下操作。

对于 Windows

按住 Alt 键的同时，按下 ← 键。

对于 Mac

按住 command 键的同时，按下 ← 键。

❺ 您可以输入和搜索关键字，例如要确认的项目的名称。

对于 Windows

在 PDF 手册页面中右键单击，然后在显示的菜单中选择**查找**来打开搜索工具栏。

对于 Mac

在**编辑**菜单中选择**查找**来打开搜索工具栏。

❻ 要放大显示屏中太小而看不清的文字，请单击 ⊕ 。单击 ⊖ 可缩小尺寸。要指定插图或屏幕截图的一部分进行放大，请执行以下操作。

对于 Windows

在 PDF 手册页面中右键单击，然后在显示的菜单中选择**选框缩放**。此时指针变为放大镜，然后使用放大镜指定要放大的范围。

对于 Mac

依次单击**视图**菜单 - **缩放** - **选框缩放**，将指针变为放大镜。使用放大镜指定要放大的范围。

❼ 打开上一页或下一页。

介绍

打印机部件

此说明中使用的图示均为 SC-F11080/SC-F10080。

前视图

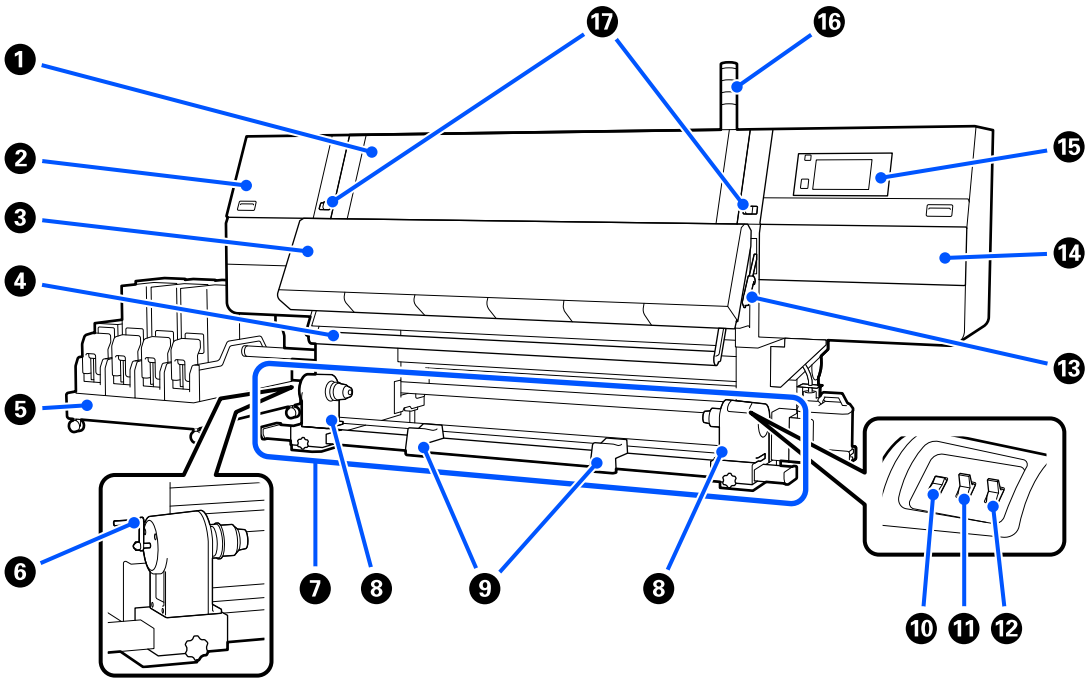

❶ **前盖**
当装入介质、清洁打印机内部或取出夹纸时打开。使用打印机期间，它通常已关闭且锁紧。

❷ **维护盖 （左）**
打开此盖可清洁防干帽的周围区域。使用打印机时，它通常已关闭。

第 113 页的 “清洗防干帽”

❸ **干燥器**
内置加热器和风扇，可在打印后迅速烘干墨水，同时循环空气并保持设定的温度。

也可以关闭加热器，只运行风扇。

第 24 页的 “介质设置屏幕”

❹ **介质杆**
此杆用于保持张力，以防止在收纸时松弛。

❺ **墨水供应单元**
从墨盒中为打印机提供墨水。每种颜色有两个墨盒。

❻ **手柄**
在左侧介质支架上放置卷纸芯后，转动手柄，将介质支架插入到卷纸芯中。

❼ **自动收纸器**
自动收起已打印的介质。

❽ **介质支架**
将用于收纸的卷纸芯放在这些支架上。此部件有两个，分别位于左右两侧。

☞第 78 页的 “使用自动收纸器”

❾ **卷纸托架**
当拆卸收纸器轴时，暂时将介质放在托架上。此部件有两个，分别位于左右两侧。

❿ **进纸开关**
介质进纸/倒回。进纸开关与操作面板中的进纸按钮作用相同，用户可视情况及方便与否选择一个进行使用。有关各项功能的详细信息，请参见进纸按钮的说明。

⓫ **自动开关**
使用此开关来选择自动收纸的方向。选择关可禁用自动收纸。

⓬ **手动开关**
使用此开关来手动收纸。自动开关处于关位置时，这里选择的选项会生效。

⓭ **介质加载杆**
在装入介质后，放下介质加载杆可将介质固定到位。抬起介质加载杆可预先松开介质以便取下。

打印机背面还有一个介质加载杆，用户可视情况及方便与否选择一个进行使用。

⓮ **维护盖 （右）**
打开此盖可清洁打印头的周围区域和更换清洁布 （卷）。使用打印机时，它通常已关闭。

☞第 126 页的 “更换清洁布 （卷）”

☞第 117 页的 “清洗打印头的周围”

⓯ **操作面板**
☞第 17 页的 “操作面板”

⓰ **信号指示灯**
三种颜色的信号指示灯亮起或闪烁可通知打印机状态。基本上，各种颜色信号指示灯所代表的含义如下。

信号指示灯的颜色从上到下依次为红色、黄色和绿色。

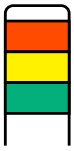

红色	：	打印机出错，无法打印。
黄色	：	打印机正在运行，例如屏幕上显示通知消息时、打印机暂停时或正在执行维护时。
绿色	：	可以打印，并且打印机正在打印或准备打印。

打印机通过亮起/闪烁各种颜色的信号指示灯来详细说明自身状态。

有关信号灯的说明，请参见以下内容。

☞第 212 页的 “如何阅读信号指示灯”

⓱ **锁定杆**
此部件有两个，分别位于左右两侧。前盖打开时，朝外移动左右锁定杆可进行解锁。前盖关闭后，朝内移动锁定杆可锁定前盖。

墨水供应单元

SC-F11080H/SC-F10080H 共有 12 个墨盒。

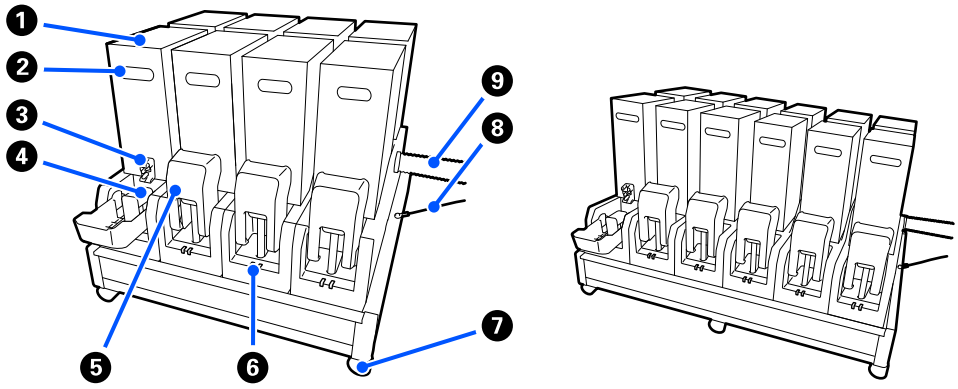

❶ **墨盒**

每种颜色可以插入两个墨盒。通常，打印机会一直使用一个墨盒。一个墨盒用完后，打印机会自动切换到另一个墨盒。因此，即便一个墨盒的墨水在打印期间用完，用户也可更换墨盒而不中断打印。用户也可根据自身需求，手动切换到另一个墨盒进行使用。切换操作在主界面上完成。

☞第 19 页的 “主界面”

墨盒有 2 种容量可供选择，分别为 10 升和 3 升，请按照用途选择使用。用户也可以安装和使用不同容量的墨盒。

☞第 174 页的 “墨盒 （消耗品/耗材）”

❷ **手柄**

用手抓住此手柄可拿起墨盒。在新墨盒上，手柄孔处于关闭状态，用手按压可将其打开。 10 升墨盒两侧有 4 个手柄， 3 升墨盒顶部有 2 个手柄。

❸ **供墨口**

墨盒里的墨水从此处流出。在新墨盒上，请将供墨口从新墨盒内拉出，然后插入墨盒。

❹ **连接器**

将此连接器安装到供墨口，然后将墨水供应单元和墨盒连接起来。

❺ **墨盒盖**

防止意外接触墨盒的连接器。通常，墨盒盖在使用打印机时处于抬起状态。

❻ **墨盒检查指示灯**

两种颜色的指示灯亮起或闪烁可通知已插入墨盒的状态。左侧指示灯的颜色为蓝色，右侧指示灯的颜色为橙色。

左侧 （蓝色）指示灯亮起

正在向打印机供墨。不要卸下墨盒。

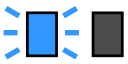

左侧 （蓝色）指示灯闪烁

需要摇晃墨盒。取下墨盒并摇晃。

☞第 134 页的 “定期摇晃墨盒”

右侧 （橙色）指示灯亮起

出现错误或警告。在操作面板屏幕上检查错误或警告的详细信息。

右侧 （橙色）指示灯闪烁

发生了无法清除的错误。在操作面板屏幕上检查错误的详细信息。关闭打印机电源，然后重新打开。如果重启后错误仍然存在，请联系爱普生认证服务机构。

关

无错误。如有需要，可以取下墨盒。

❼ **轮脚**

SC-F11080H/SC-F10080H 有 6 个轮脚，SC-F11080/SC-F10080 有 4 个轮脚。使用打印机期间始终将它们锁紧。

❽ **墨水供应单元连接线**

使用时需要接上连接线。如果在墨水供应单元已连接到打印机时移动墨水供应单元，但未连接上连接线，供墨管可能会损坏。

❾ **供墨管**

从墨盒中为打印机提供墨水。

右侧视图

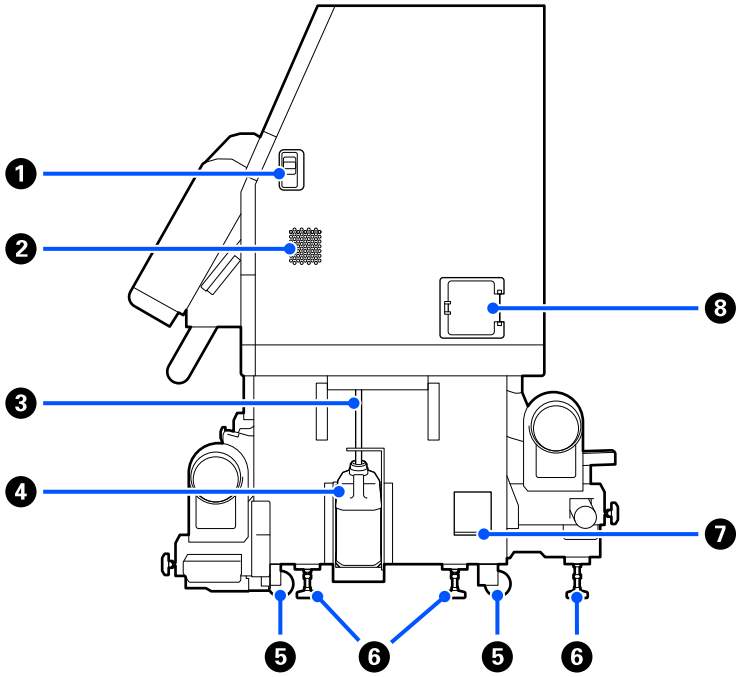

❶ **解锁杆**
解锁维护盖。此部件有两个，分别位于左右两侧。打开维护盖时，请在拉下解锁杆的同时将维护盖打开。维护盖在合上时会自动锁紧。

❷ **通风口**
允许空气流入打印机。打印机上有多个通风口。不要阻塞任何通风口。

❸ **废墨管**
用于排出废墨的墨管。使用打印机时，确保此管的末端插入到废墨瓶中。

❹ **废墨瓶**
将废墨收集到此瓶中。

当操作面板上显示一条消息提示您更换废墨瓶时，请使用新的废墨瓶进行更换。

第 128 页的 “处理废墨”

❺ **轮脚**
每条腿上有两个轮脚。

❻ **水平调节器**
安装时，检查水平仪，并借助水平调节器将打印机调平，然后将打印机固定到位。在底部安装金属板以分散载荷。

移动打印机后保持打印机水平。

第 176 页的 “移动和运输打印机”

❼ **水平仪**
检查打印机是否水平。

❽ **断路器**
如果检测到短路电流，电路会自动切断以防止触电。使用打印机期间，请确保断路器开关始终位于 ON 位置。大约每月检查一次断路器的性能。

第 141 页的 “检查断路器的性能”

内部

以下部件变脏时，可能会导致打印输出出现问题。按照以下参考部分列出的章节或按照屏幕上显示的消息来定期清洁或更换这些部件。

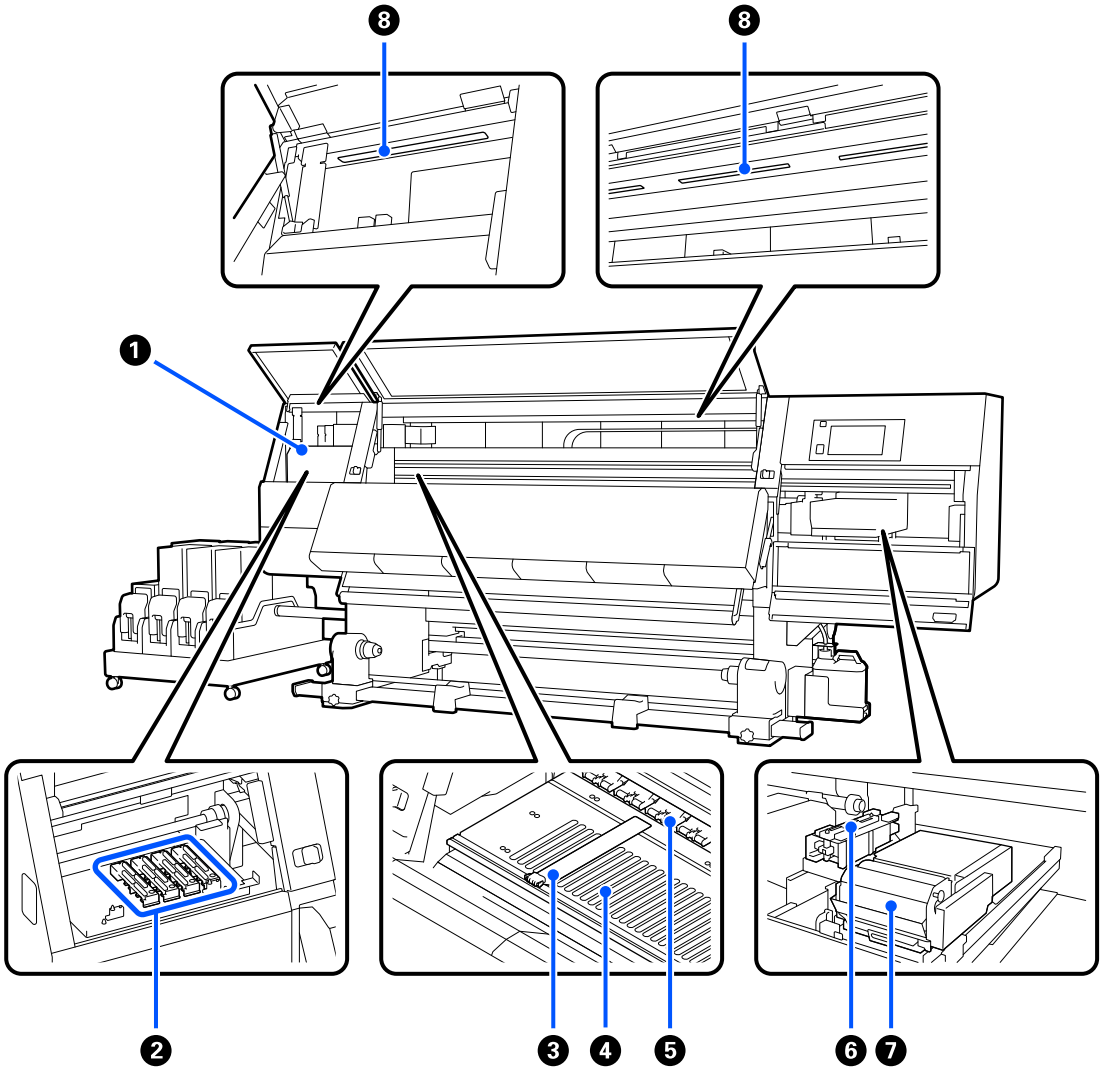

❶ **打印头**

打印头通过向左和向右移动并喷墨来打印。打印输出变脏时，检查打印头上是否附着灰尘，并在需要时进行清洗。

☞第 117 页的 “清洗打印头的周围”

❷ **防干帽**

SC-F11080H/SC-F10080H 有 6 个防干帽排成一行， SC-F11080/SC-F10080 有 4 个防干帽排成一行。

不打印时，这些帽用于盖住打印头的喷嘴以防止它们变干。根据脏污程度，操作面板屏幕上会显示一条提示清洗的消息。请根据显示的消息进行清洗。

☞第 113 页的 “清洗防干帽”

❸ **介质边缘压片**

介质边缘压片可防止介质翘起并防止介质裁切边缘纤维触碰到打印头。在打印前，此托架固定在介质的两边。

☞第 64 页的 “装入介质”

❹ **打印平台**
打印平台会吸附并固定介质，确保顺利完成介质打印和进纸。

☞第 109 页的 “日常清洗”

❺ **压力滚筒**
打印时这些滚筒向下压着介质。

❻ **吸帽**
吸帽用来从打印头喷嘴中吸取墨水。

执行打印头刷新之前，请清洗吸帽。

☞第 116 页的 “清洗吸帽”

❼ **刮片单元**
刮片可擦除打印头喷嘴表面的墨水。清洁布 （卷）装在刮片单元上，属于消耗品。当操作面板上显示一条消息提示您更换刮片时，请进行更换。

☞第 126 页的 “更换清洁布 （卷）”

❽ **内部灯**
照亮打印机内部，以便于检查打印输出和维护区域。如果表面因墨雾而变脏，请清洁内部灯。

☞第 119 页的 “清洗内部灯”

后部

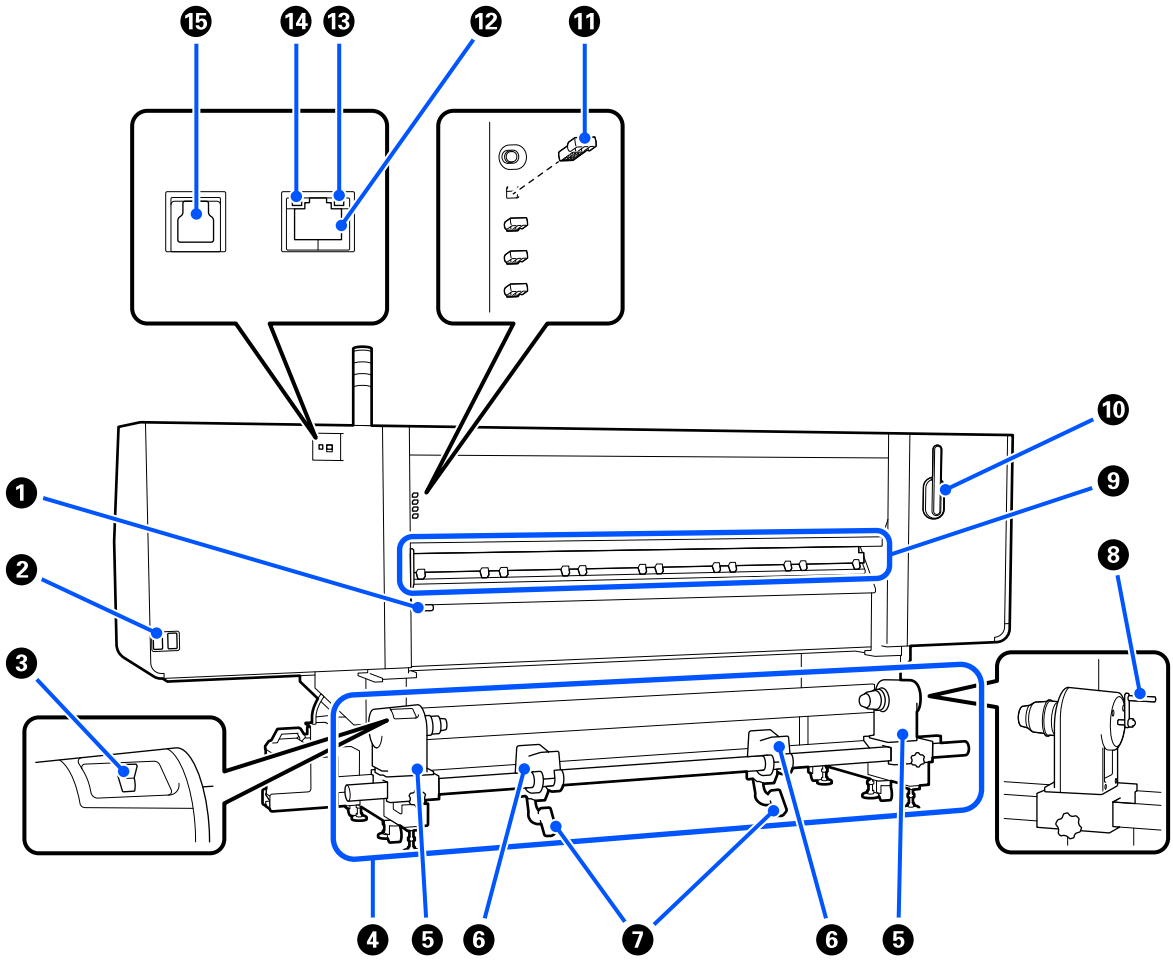

介绍

❶ **介质加载杆**
在装入介质后，放下介质加载杆可将介质固定到位。抬起介质加载杆可预先松开介质以便取下。

此介质加载杆与打印机正面的介质加载杆作用相同，用户可视情况及方便与否选择一个进行使用。

❷ **交流电入口 #1/交流电入口 #2**
连接电源线。确保连接两根电源线。

❸ **驱动器开关**
此驱动器开关用于在装入介质时松弛介质以及在更换介质时收起剪切的介质。

❹ **进纸部件**
装入用于打印的介质。

有关支持的介质，请参见以下内容。

☞第 176 页的 “支持的介质 （消耗品/耗材）”

❺ **介质支架**
将介质放置在这些支架上。此部件有两个，分别位于左右两侧。

❻ **卷纸托架**
在将介质放置到介质支架之前将该介质放在托架上。此部件有两个，分别位于左右两侧。

❼ **起重杆**
如果安装到介质支架上的介质很重，使用起重杆可轻松地将介质抬起至介质支架的高度。此部件有两个，分别位于左右两侧。

❽ **手柄**
在右侧介质支架上放置介质后，转动手柄，将介质支架插入到卷纸芯中。

❾ **介质清洁器**
送入介质时，擦去介质上的所有绒毛或灰尘。如果操作面板屏幕上出现消息，请使用附带的介质清洁刷进行清洁。

☞第 112 页的 “清洗介质清洁器”

❿ **介质清洁刷**
擦去介质清洁器表面的灰尘。

因为清洁刷表面设定了擦拭方向，请朝擦拭灰尘的方向移动清洁器刷。您可以切换擦拭方向。介质清洁刷不用时可挂在打印机后部的挂钩上存放。

⓫ **压力垫片**
此部件会将压力滚筒固定在打开位置。即使放下介质加载杆时，插入了垫片的压力滚筒也不会对介质施加压力。如果在介质末端出现褶皱时使用压力垫片，褶皱可能会得到改善。

压力垫片不用时可插入到原来的位置进行存放。

☞第 191 页的 “如何使用压力垫片”

⓬ **LAN 端口**
连接 LAN 数据线。使用屏蔽双绞线线缆 （5e 类或更高）。

⓭ **数据指示灯**
数据指示灯亮起或闪烁，以指示网络连接状态以及打印机是否正在接收数据。

亮起 ： 已连接。

闪烁 ： 已连接。正在接收数据。

⓮ **状态指示灯**
指示灯的颜色指示网络通讯速度。

绿色 ： 1000Base-T

⓯ **USB 端口**
连接 USB 数据线。

大容量进纸部件 （大容量卷纸器）

此为选件。

大容量进纸部件仅适用于 SC-F11080H 和 SC-F11080。

大容量进纸部件能够装载直径高达 500 毫米、重量达到 300 千克的大容量介质，使得机器能够长时间运行而无需更换介质。

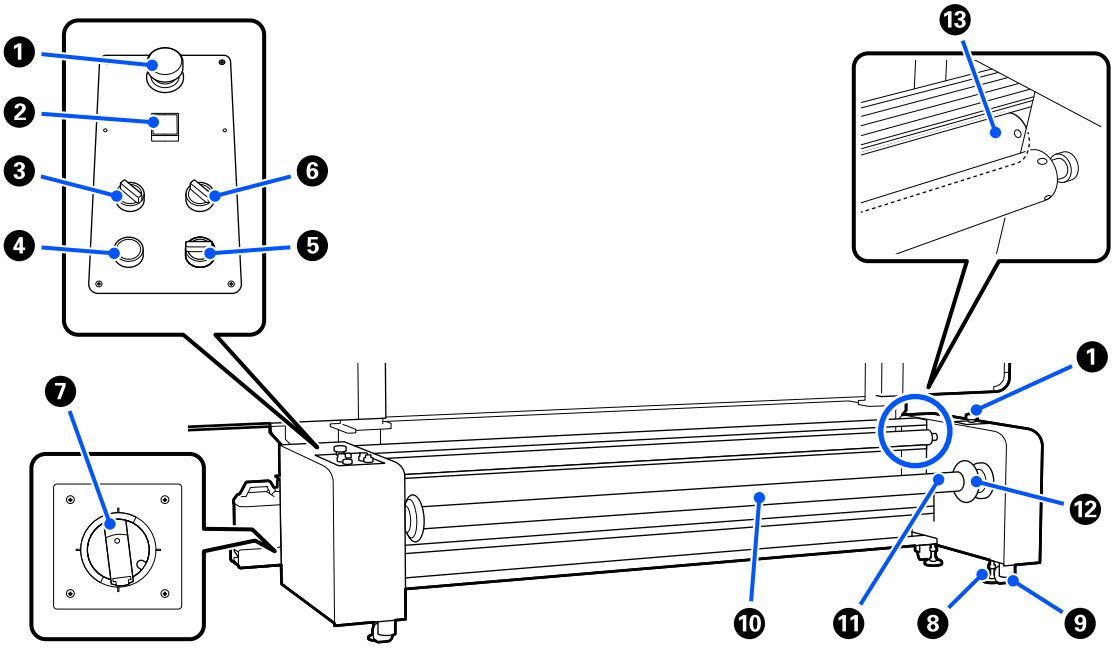

❶ **紧急停止按钮**
有 2 个紧急停止按钮，位于左侧和右侧。出现紧急情况时，按下这两个按钮即可快速停止操作。

☞第 207 页的 “如何退出紧急停止状态并恢复原状”

❷ **⏻ 按钮 （电源按钮）**
打开/关闭进纸部件的电源。如果您使用的是大容量进纸部件，在打开打印机电源之前，请先打开进纸部件的电源，然后再打开打印机的电源。

❸ **张力开关**
通过切换张力杆压在介质上的力度来调节进纸时施加的张力。

正常使用时，请将开关设为 Mid（中）；降低张力时，开关设为 Lo（低），增大张力时，开关设为 Hi（高）。

❹ **释放张力按钮**
抬起张力杆并释放介质的张力。装入介质时升起张力杆。

❺ **手动开关**
此驱动器开关用于在装入介质时松弛介质以及在更换介质时收起剪切的介质。

功能上不受自动开关设置影响，因此无需关闭自动开关即可操作手动开关。

❻ **自动开关**
使用此开关，可设置用于收起装入介质的规格 （打印面是朝外还是朝内卷起）。设为 时可打印面朝外装入介质；设为 时可打印面朝内装入介质。设为 Off （关）时，不执行操作。

❼ **断路器 （主电源开关）**
如果检测到过流，电路会自动切断。使用打印机期间，请确保开关始终位于 ON （开）位置。

❽ **水平调节器**
延伸到地面以支撑进纸部件。

移动打印机后，进行必要的调整，然后将其固定。

第 176 页的 “移动和运输打印机”

❾ **轮脚**
腿上共有 4 个轮脚。

❿ **卷纸轴**
要将介质或卷纸芯装入打印机，请将卷纸轴插入介质，然后装入。

卷纸轴可以朝左或朝右使用，但进气口只位于一侧，因此请将进气口放在易于使用的位置。

⓫ **进气口**
使用市售空气压缩机在这个位置供气，以将介质或卷纸芯固定到卷纸轴上。

⓬ **手柄**
移动可锁定和解锁已装入的卷纸轴。另外，握住手柄可手动旋转卷纸轴。

⓭ **张力杆**
向上或向下移动此杆可按压介质并施加张力。

操作面板

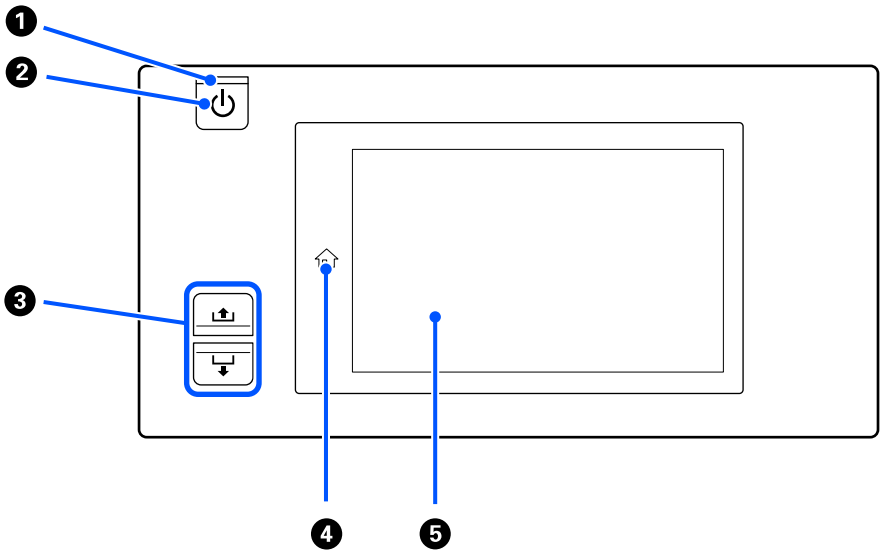

❶ ⏻ **指示灯 （电源指示灯）**

指示灯亮起或闪烁指示打印机的操作状态。

亮起 ： 打印机电源打开。

闪烁 ： 打印机正在接收数据，或者关机时打印机正在执行打印头清洗或其他操作。

介绍

❶ ⏻ 指示灯 （电源指示灯）

关 ： 打印机关闭。

❷ ⏻ 按钮 （电源按钮）

打开和关闭打印机电源。

❸ 进纸按钮

按下按钮时的操作根据介质加载杆的状态而有所不同。

- 放下了介质加载杆

  不论装入的介质的卷起方向如何，都会执行以下操作。

  ⇧ 按钮：倒回介质。

  ⇩ 按钮：送入介质。

  使用 ⇧ 按钮倒回介质时，介质会在其边缘到达打印起始位置时停止。

  松开此按钮并再次按下时，可继续倒回。

- 抬起了介质加载杆

  装入的介质按以下方向旋转。

  ⇧ 按钮：可打印面朝外时，朝倒回方向旋转；可打印面朝内时，朝进纸方向旋转

  ⇩ 按钮：可打印面朝外时，朝进纸方向旋转；可打印面朝内时，朝倒回方向旋转

  如果在介质加载杆抬起的情况下收纸，它可能会向进纸方向旋转。

  ☞第 64 页的 “装入介质”

使用自动收纸器的进纸开关也可执行相同的操作。用户可视情况及方便与否选择一个进行使用。

❹ ⌂ 按钮 （主界面按钮）

在此按钮亮起期间，如果当前显示设置菜单或其他屏幕，按下此按钮会返回到主界面。

如果操作期间无法使用主界面按钮，该按钮的指示灯会熄灭。

❺ 显示屏

这是一个触摸屏，显示打印机的状态、菜单和错误消息。用手指轻按可选择屏幕上显示的菜单项和选项，或者在触摸屏幕时移动手指滚动屏幕。

☞第 19 页的 “了解和操作显示屏”

了解和操作显示屏

此说明中使用的屏幕截图均来自 SC-F11080/SC-F10080。

本章以主界面、菜单屏幕和操作步骤显示屏幕为例，介绍如何了解和操作屏幕布局。

> ***注释：***
> *如果 SC-F11080H/SC-F11080 和 SC-F10080H/SC-F10080 的屏幕不同，那么在更新 SC-F10080H/SC-F10080 的固件时，SC-F11080H/SC-F11080 的屏幕也会更新。*

主界面

在主界面上，可以按显示切换按钮在状态显示屏幕和介质设置屏幕之间切换。

状态指示屏幕

可以列出打印机的状态。

SC-F11080

SC-F10080

❶ 菜单栏

显示常用功能的按钮。各按钮的功能如下所示。页眉同样会显示在其他屏幕上。

菜单
显示设置菜单。

第 143 页的 “操作面板菜单”

剪切介质
打印完成和更换介质后，将介质输送到剪切位置。

第 89 页的 “剪切介质”

内部灯
打开或关闭内部灯。根据状态的不同，显示的内部灯会发生如下变化。

亮起

关

在打印机设置中将**内部灯**设为**自动**后，照明灯会在执行打印等需要照明的操作时自动亮起，并在操作完成后熄灭。

但照明灯也可能不会亮起，具体取决于打印机状况。在这些情况下，按钮将变为灰色。

第 150 页的 “常规设置菜单”

切换视图
在状态指示屏幕和介质设置屏幕之间切换。

切换连接状态
更改与打印机连接的计算机的联机/脱机状态。您可以根据需要更改此状态，例如，将此状态更改为脱机可确保正在执行打印机维护时不接收打印任务。

维护
维护菜单会出现在此屏幕上，从中可以执行打印头维护及更换耗材等维护操作。

第 163 页的 “维护菜单”

信息
显示打印机状态。如果有任何通知，例如耗材即将到达使用寿命，屏幕右上角会显示 ⚠ 图标。按下此按钮时出现的显示区域中会显示尚未处理的问题的**消息列表**。按下这些项目会显示相关说明，供用户遵照说明解决任何问题。解决所有问题后，⚠ 图标会消失。

❷ 消息

显示打印机的状态和提供说明的信息。

☞第 166 页的 “当显示消息时”

打印过程中，显示内容会发生下图所示的变化，并显示以下信息和按钮。

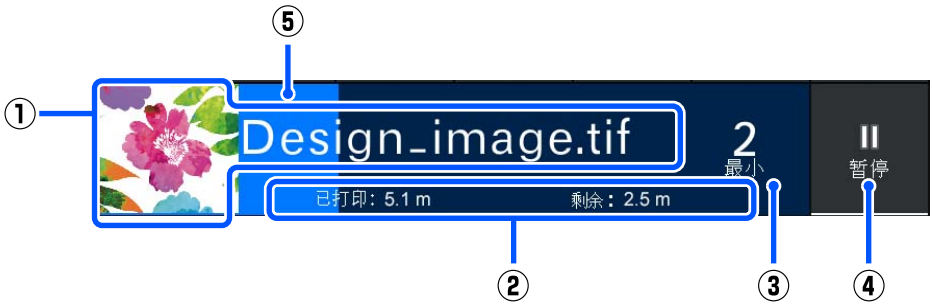

(1) 正在打印的图像的文件名和缩略图

根据使用的 RIP，可能不显示缩略图。

(2) 介质的打印长度、介质的剩余打印长度、卷纸更换前剩余时间及 Pass 模式

打印期间按该显示区域会显示用来设置 (2) 中详细信息的屏幕。最多可以选择 2 个要显示的项目。

卷纸更换前剩余时间显示为预估时间。

(3) 预估剩余打印时间

(4) 暂停按钮

在预热过程中，加热器达到设定的温度前，此按钮将显示为开始按钮。即使加热器温度较低，按下此按钮也可以开始打印。

(5) 进度条

暂停打印及取消打印作业
在打印期间按下暂停按钮，会显示用于选择暂停时间的屏幕，按其中一项可将其选定。

- ❑ **立即暂停**：立即停止打印。若打印任务执行期间打印停止，恢复打印后打印操作可能会受到干扰。
- ❑ **页间暂停**：在当前打印的页结束后停止。

在暂停期间按下屏幕中的**恢复**可退出暂停状态。按**取消**将取消正在进行的打印作业并停止打印。

❸ 介质信息

显示已装入介质的信息。该数字表示介质设置编号。当介质剩余量低于介质设置菜单的**剩余警报**中设置的值时，将显示 ⚠。按下该显示区域会显示介质设置菜单。

☞第 157 页的 “介质设置菜单”

❹ 耗材信息

使用以下图标和长度条显示墨盒等耗材的信息。

墨盒状态

显示墨盒中墨水的大约剩余量和当前状态。如果墨水量不足，长度条就会变短。

长度条底部的代码指示墨水颜色。底部的条表示正面墨盒，而顶部的条表示背面墨盒。

SC-F11080H/SC-F10080H

FP : 荧光粉红

FY : 荧光黄

LC : 淡青色

LM : 淡洋红色

OR : 橙色

V : 紫罗兰色

HDK : 高浓度黑色

C : 青色

M : 洋红色

Y : 黄色

OR 和 V 仅适用于 SC-F11080H。

SC-F11080/SC-F10080

HDK : 高浓度黑色

C : 青色

M : 洋红色

Y : 黄色

出现警告或错误时，此显示会改变，如下所示。

预估墨量低。墨盒到达使用寿命时，打印机会自动切换到另一个墨盒。
确保另一侧安装了新墨盒。

- ❑ 墨水已到使用寿命。使用新墨盒更换旧墨盒。
- ❑ 墨盒的连接器已断开超过 30 分钟。请立即连接连接器，否则，墨水会变干，而且打印机可能无法正常工作。

需要摇晃墨盒。取下墨盒并摇晃。

墨盒的连接器已断开。插入墨盒，然后正确连接连接器。

确认所有墨盒盖直立向上，然后根据屏幕说明操作。

废墨瓶状态

显示废墨瓶 （消耗品/耗材）中的大致可用空间量。如果可用空间量减少，长度条就会变短。

出现警告时，此显示会改变，如下所示。

废墨瓶接近使用寿命 （快满）。准备新的废墨瓶。

清洁布 （卷）状态

显示更换清洁布 （卷）（消耗品/耗材）的指南。随着更换时间逐渐临近，长度条会变得越来越短。

出现警告时，此显示会改变，如下所示。

需要尽快更换清洁布 （卷）。需要准备新的清洁布 （卷）。

按下该显示区域会显示耗材状态屏幕，从中可以查看耗材编号。您还可以切换要使用的墨盒。（更改当前使用的墨盒插槽）

要更改墨盒，请按下未在使用状态墨盒的长度条，确认屏幕上的信息，然后按下**开始**。

❺ 状态栏

显示当前日期和时间以及打印机周围的温度和湿度。如果温度和湿度超出打印机容许的温度和湿度范围，则会出现⚠。为确保高质量打印，请务必在打印机容许的工作环境下使用打印机。状态栏也同样出现在其他屏幕上。

❻ 干燥器信息

显示干燥器的预热开始按钮和温度。在打印机退出睡眠模式之后，如果要在接收打印任务之前开始预热，请按下预热开始按钮。按下温度显示区域会显示 “设置” 屏幕。

右边的值表示设置温度，左边的值表示当前温度。如果当前温度未达到设置的温度，将视情况显示以下图标。

加热

冷却

根据使用的进纸部件的型号， SC-F11080H/SC-F11080 屏幕插图可能会有所不同。

❼ 关于何时执行维护或定期清洗的通知

在下列情况下，左侧显示何时执行维护清洗* 的通知，在右侧显示何时执行定期清洗的通知。对于定期清洗，系统会显示打印持续时间、打印页面或打印长度，具体取决于设置。

- ❑ 维护清洗：提前 24 小时
- ❑ 定期清洗 （打印持续时间）：提前 1 小时
- ❑ 定期清洗 （打印长度）：提前 20 米
- ❑ 定期清洗 （打印页面）：提前 20 页

根据打印头的环境温度，执行维护或定期清洗的间隔可能有较大差异。此外，每次重新打开电源时，不论是否显示通知，都可能会执行维护清洗。

按下该显示区域会显示预先清洁屏幕。如果希望在快要清洁时执行打印，不妨预先清洁打印机，以免打印中途中断。

*维护清洗是指打印机在经过一段设定时间后自动清洗打印头，以保持打印头处于良好状态。请从维护设置菜单中设置维护清洗。

☞第 150 页的 “常规设置菜单”

❽ **导纸间距**

显示导纸间距的设置值。按下该显示区域会显示 “设置” 屏幕。

介质设置屏幕

此屏幕中会显示可用的主要介质设置列表。

也可以从 “设置” 菜单中更改介质设置。可视情况选择更简便的方式。

☞第 143 页的 “操作面板菜单”

SC-F11080

SC-F10080

❶ **干燥器信息**

不论干燥器处于何种状况，均可检查以下操作和状态。

(1) 加热器操作

切换到 开/关，即开始/停止预热。

(2) 当前

视情况同时显示图标和状态指示屏幕。

(3) 设置

按下 ‹/› 可以更改值。

(4) 风扇模式的强度

当加热器切换为关时，将启用风扇。按下 ‹/› 可以更改风扇的强度。

❷ 打印期间的进纸调整信息

如果在打印期间执行进纸调整，则会显示调整后的值。打印期间按显示区域会显示 “设置” 屏幕。

☞第 25 页的 “在打印期间更改设置”

❸ 介质设置信息

设置项目根据使用的进纸部件而有所不同。

显示每个设置项目的当前设置值。按下 ‹/› 可以更改导纸间距和压力滚筒负荷以外项目的值。执行此操作可更改当前所选介质设置的每个设置项目的设置值。按下导纸间距和压力滚筒负荷按钮可显示设置屏幕。

❹ 通过模式

显示当前通过模式。

☞第 157 页的 “介质设置菜单”

在打印期间更改设置

在打印期间，可以更改主界面中显示的 “介质设置” 中的项目。如果出现条纹或褶皱等问题，可以通过更改介质设置解决。在打印期间，您可以在进行更改的同时检查看到的结果，因此可以轻松解决问题。此外，如果开始打印后不久出现问题，您可以快速解决问题，而无需停止打印。

更改主界面中的设置会更改当前介质设置的内容。

有关解决打印结果中的问题的方法，请查看本手册中的 “故障排除” 和 《在线手册》中的 “故障排除和提示”。

☞第 166 页的 “故障排除”

本节举例说明了如何通过执行进纸调整来校正条纹。

1 按下 以访问 “介质设置” 屏幕。

2 按下 “进纸调整” 信息区域。

此时将显示设置屏幕。

3 按下 ⬆/⬇ 以更改值。

如果进纸量太少，将出现黑色条纹（暗条纹），请增加进纸量。

如果进纸量太多，将出现白色条纹（浅色条纹），请减少进纸量。

> ***注释：***
> *显示进纸调整的设置屏幕时，按下屏幕左侧的 ⬆/⬇ 按钮可以更改值。*

4 在检查打印结果的同时对值进行调整，直至问题彻底解决。

该操作会将进纸调整的设置值更新为当前选择的介质设置。

5 完成调整后，按下 ← 以返回到主界面。

菜单屏幕

在主界面上按下 Menu 可显示菜单屏幕。

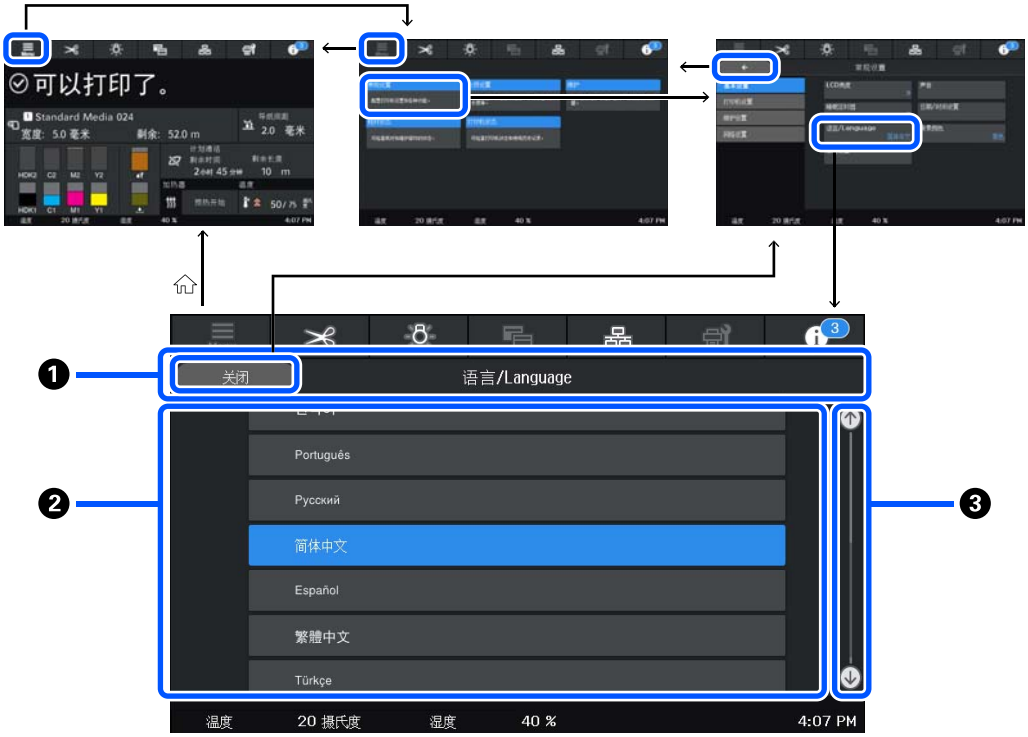

使用说明中所描述的显示屏所支持的语言及其内容仅供参考，因国家/地区的不同而可能存在差异，以包装箱内产品实际为准。如有更改，恕不另行通知。

❶ 屏幕名称显示区域

显示屏幕名称。按下**关闭**或 ← 将返回上一屏幕。

❷ 操作区域

显示按钮和其他项目。显示的内容因屏幕而异。

❸ **滚动条**

操作区域中无法完整显示所有内容（如按钮）时，会显示滚动条。显示滚动条后，可上下滚动来查看按钮等显示内容。滚动时，可按住要滚动的项目并上下移动（滑动），或者按下 ⬆/⬇ 以进行滚动，如以下插图中所示。

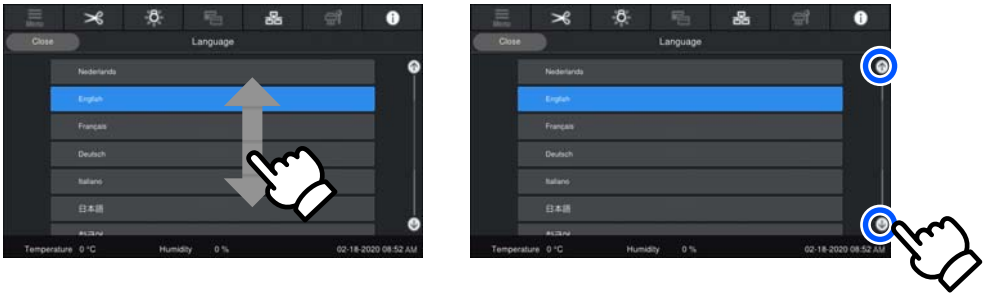

说明屏幕

以下按钮可能会出现在需要开始执行一系列操作的屏幕上。

为便于理解，每个步骤都使用插图来介绍相关说明。即使不记得说明，也可以边看屏幕边执行操作。

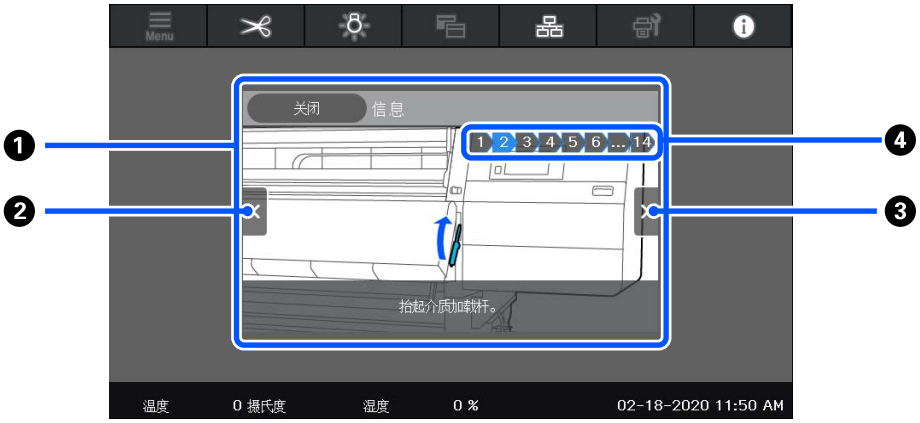

❶ **说明显示区域**

显示说明。根据步骤的不同，“说明”屏幕可能会显示并循环显示多个插图。

❷ **上一步按钮**

显示上一步。

❸ **下一步按钮**

显示下一步。

❹ **步骤数**

显示步骤总数。当前显示的步骤颜色会变为蓝色。

按钮的类型

根据屏幕的不同会出现以下类型的按钮。即使它们是相同的按钮，它们的外观也会视情况而改变。

标准按钮

这些按钮出现得最多。

示例：

在可选择项目的按钮列表中，当按钮的文字和背景颜色变为蓝色时，表示已选中相应的项目。

示例：

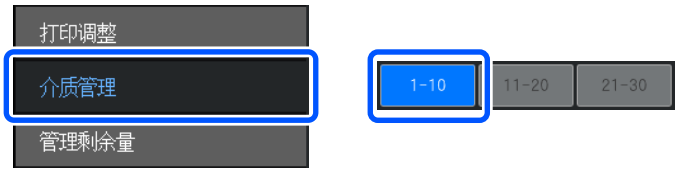

显示描述内容的按钮

这些按钮在上方显示项目名称，在下方显示项目描述。

示例：

显示设置值的按钮

这些是设置项目的按钮。当前设置值以蓝色文本显示在右下方。

示例：

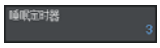

选择/更改组合按钮

按按钮右端以外的位置可以正常选择一个项目，按按钮右端将屏幕更改至该项目设置。

示例：

可以切换开/关的按钮

这些按钮用于将设置设为开和关。按下按钮即可切换设置。

示例：

变成灰色 （灰显）的按钮

这表示该按钮无法使用。这些按钮只有在因某些原因无法操作时才会变成灰色，例如由于不满足条件而无法选择项目时。按钮能否操作的条件因按钮而异。

示例：

使用和存放注意事项

安装空间

确保留出下图所示的空间，并清除所有障碍物，以便弹出打印纸和更换耗材时不会受阻。

有关打印机的外部尺寸，请参见 “规格表”。

第 217 页的 “规格表”

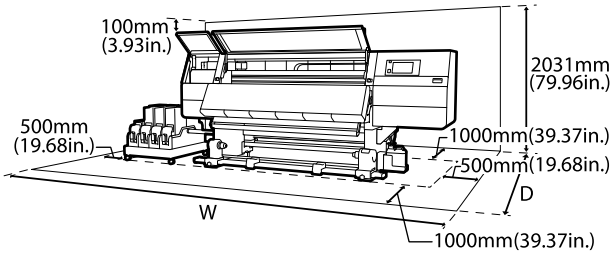

W

SC-F11080H/SC-F10080H：6008 毫米

SC-F11080/SC-F10080：5607 毫米

D

标准型进纸部件型号：3303 毫米

大容量进纸部件型号：3839 毫米

使用打印机时的说明

使用本打印机时，请注意以下要点以避免损坏、故障和打印质量下降。

- 当使用打印机时，应确保操作温度和湿度在 “规格表” 中描述的范围内。 第 217 页的 “规格表”

  但请注意，如果温度和湿度在打印机的适用范围内，但不在介质的适用范围内时，打印输出可能达不到您希望的结果。确保操作环境适合介质。有关详细信息，请查看介质随附的文档。

  此外，在干燥区域、空调环境或阳光直射下操作时，请保持合适的湿度。

- 避免在有热源、通风口或空调直接吹到的位置使用打印机。否则打印头喷嘴可能会变干并堵塞。

- 不要弯曲或用力拉废墨管。墨水可能会溢出到打印机的内部或周围。

- 根据使用频率或推荐的时间间隔来执行维护，例如清洗和更换。不执行定期维护可能会导致打印质量下降。如果连续使用而不进行适当的维护，可能会损坏打印头。

  第 104 页的 “清洗”

- 如果在夹纸或发生错误时关闭打印机，可能无法给打印头盖帽 （打印头可能无法退回到左侧）。盖帽是一项用于自动给打印头盖上一个帽 （盖）以防止打印头变干的功能。在这情况下，请打开电源并等待自动执行盖帽。

- 当电源打开时，不要拔下电源插座或通过断路器断开电源。否则可能无法给打印头正确盖帽。在这种情况下，请打开电源并等待自动执行盖帽。

- 当**维护清洗**设为**开**时，打印机会在打印后自动按固定的间隔清洗打印头以避免喷嘴堵塞。

  确保每次打开打印机电源时都放置了废墨瓶。

- 不仅打印时需要消耗墨水，进行打印头清洗和其他维护时也需要消耗墨水以保持打印头正常工作。

- 为保证打印输出色彩符合预期，请确保室温恒定在 18 ～ 28 ℃。

不使用打印机时的注意事项

如果您不使用打印机，在存放打印机时注意以下要点。如果不正确存放，下次使用打印机时可能无法正常打印。

- 如果超过 6 周未使用打印机，必须由维修工程师执行前期维护和后期维护。根据所在地区，前期和后期维护可能需收取一定费用。

在前期维护期间，打印机会排掉墨管中的墨水，并用清洗墨盒中的清洗液清洗墨管内部，以便为长期存放做好准备。当重新开始使用打印机时，请给打印机补充墨水。

此外，即使已执行前期维护，后期维护期间仍可能需要进行维修，具体取决于存放环境和存放的时间。如果需要维修，根据所在地区，可能会收取一定费用。

请与爱普生认证服务机构联系。

❏ 如果长时间不使用打印机，在您开始打印之前请检查打印头喷嘴是否堵塞。如果打印头堵塞，请清洗打印头。

☞第 138 页的 “检查堵塞的喷嘴”

❏ 如果将介质留在打印机内，压力滚筒可能会在介质上留下折痕。介质还可能会起折或卷曲、导致夹纸或介质在进纸时碰到打印头。在存放打印机之前，取出介质。

❏ 在确认打印头已经盖帽 （打印头在最左边）后再存放打印机。如果打印头长时间未盖帽，打印质量可能下降。

> ***注释：***
> *如果打印头未盖帽，请打开打印机电源，然后再关闭电源。*

❏ 在存放打印机之前，关闭所有盖。如果长时间不使用打印机，在打印机上盖上一块防静电的布或盖以防止灰尘进入。打印头的喷嘴非常小，如果细小的灰尘进入打印头，打印头很容易堵塞，这样可能会导致打印机无法正确打印。

❏ 当存放打印机时，确保水平存放：请勿歪斜放置、竖着放置或颠倒放置。

处理墨盒注意事项

当处理墨盒时注意下面要点以保持高质量打印。

❏ 首次使用打印机时其部分墨水将用于完全填充打印头；与后续使用的墨盒相比，其更换时间会更早。

❏ 将墨盒存放于室温下避免阳光直射的地方。

❏ 要确保打印质量，请在下述日期前用完墨盒中的墨水，以较早的日期为准：

  ❏ 确保阅读墨盒包装上关于日期的信息，并按之使用墨盒。

  ❏ 打开墨盒包装后的六个月内。

❏ 如果您将墨盒从冷的地方移至温暖的地方，在使用墨盒之前请将其在室温下放置至少 18 个小时，以使墨水的温度达到室温。

❏ 不要触摸墨盒上的 IC 芯片。否则可能无法正常打印。

❏ 不要从打印机中取出安装的墨盒。否则打印机中的墨水将变干，打印机将无法正常工作。即使不使用打印机，也要将墨盒安装好。

❏ 因为绿色 IC 芯片包含墨盒本身的信息 （例如剩余墨量），在从打印机中取出后您仍可以重新安装并使用墨盒。

❏ 在所有墨水都用完之前，使用附带的维护工具包提供的清洁棒来吸收从打印机中取出的墨盒供墨口处的墨水。当重新插入墨盒并使用时，供墨口处的干墨水可能会引起墨水泄漏。

此外，清洁不同颜色的墨水时，请更换新的清洁棒。

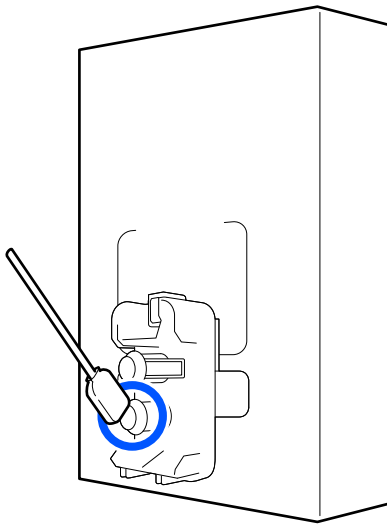

❏ 将取出的墨盒存放妥当，让供墨口远离灰尘。供墨口有一个阀门，所以不需要封盖。

❏ 取下的墨盒在供墨口的周围可能有墨水，所以当取出墨盒时小心不要将墨水滴在周围区域。

❏ 在墨盒接近使用寿命时，打印机可能会停止打印，这是为了保护打印头。

- 虽然墨盒中可能包含再生原料，但不影响打印机的功能或性能。
- 不要拆开或改装墨盒。否则可能无法正常打印。
- 不要摔落或在硬的物体上敲打墨盒，否则墨水可能会泄漏。
- 对于 HDK （高浓度黑色）墨盒，必须每周取出并彻底摇晃一次；对于其他颜色的墨盒，必须每三周取出并彻底摇晃一次。

  摇晃墨盒 ☞第 134 页的 “定期摇晃墨盒”
- 首次安装的墨盒，其部分墨水将用于初始化安装。为了保证高质量的打印输出，机器中的打印头需被完全充墨。此墨盒中的一部分墨水将会被消耗于此一次性步骤。故此墨盒的可打印页数可能会少于后续墨盒的打印页数。
- 因打印的图像、打印设置、打印纸类型、机器使用的频繁程度和温度的不同,墨盒在用户实际使用时的打印输出页数会有所不同。

处理介质

在处理或存放介质时应注意以下要点。如果介质的存放环境不符合要求，打印质量可能不理想。

确保阅读每种介质类型附带的文档。

处理注意事项

- 不要折叠介质或损坏可打印面。
- 不要触碰可打印面。手上的水分和油脂可能会影响打印质量。
- 当处理介质时，用手拿着介质两边的边缘。建议戴上棉质手套。
- 让介质保持干燥。
- 包装材料可用于保存介质，请勿丢弃。
- 避免放置在阳光直射、过热或潮湿的位置。
- 当不使用时，应该从打印机中取出介质，卷好，并将其插入到原始包装袋中存放。长期留在打印机中可能会导致介质的质量变差。

在打印后处理介质

要保持长时间高质量打印输出，请注意以下要点。

- 不要摩擦或刮蹭打印的表面。如果摩擦或刮擦打印输出，墨水可能脱落。
- 不要触碰已打印的面，否则墨水可能脱落。
- 在折叠或堆放打印输出之前，确保打印输出已完全变干，如果在打印输出未完全变干之前堆放或卷起打印输出，打印表面可能会损坏。
- 避免阳光直射。
- 为防止褪色，应按照介质附带的文档中的说明陈列和存放打印输出。

介绍提供的软件

打印机附带以下 2 种类型的 CD。

❏ 软件光盘

有关提供的软件的说明，请参见以下部分。

❏ Epson Edge Print 光盘

Epson Edge Print 是一款 RIP 软件，说明易于理解，操作非常简单。

有关如何安装软件，请查看 《首先阅读》（小册子）。

有关各项功能的详细信息，请查看联机帮助。

对于 Windows，可从随附的软件光盘获得以下应用程序。对于 Mac 或未配备光驱的计算机，您可以从 https://epson.sn 安装软件。根据需要安装。

访问此链接时，如需要改变其页面显示的语言，可在页面的右上方，从其下拉式菜单所列出的语言选项中选择即可。

本产品可支持的操作系统以爱普生网页 (http://www.epson.com.cn) 为准，如有更改，恕不另行通知。

有关这些应用程序的信息，请查看相关应用程序的 《网络指南》（在线手册）或联机帮助。

注释：
不提供打印机驱动程序。打印需要 RIP 软件。爱普生 RIP 软件 “Epson Edge Print ” 在打印机随附的单独的 CD 中提供。

爱普生网站提供打印机的插件。

介绍

软件名称	摘要
Epson Edge Dashboard	❑ 您可以在互联网上轻松获取爱普生提供的以下各种信息。 ❑ 打印设置 (EMX) 文件* ❑ 打印机固件的更新信息 （可以通过 Epson Edge Dashboard 轻松更新固件） ❑ 使用附带的软件光盘和 Setup Navigator 安装的软件和手册的更新信息 （更新信息可用时，启动 EPSON Software Updater 以执行更新）。 ❑ 爱普生提供的信息 ❑ 安装 Epson Edge Dashboard 后，您可以通过网络或 USB 连接监控连接到计算机的打印机的状态。 ❑ 可通过计算机轻松进行介质设置和更改介质设置，并写入到打印机。 第 34 页的 “开始使用的说明” 第 42 页的 “退出步骤”
EPSON Software Updater	该软件检查 Internet 上是否提供了新软件或更新信息，并在可用时进行安装。您还可以更新该打印机的手册、 Epson Edge Dashboard 和 Epson Edge Print。
爱普生通讯驱动程序	（仅限 Windows） 使用 Epson Edge Dashboard 和 Epson Edge Print 以及通过 USB 将计算机连接到打印机时，需要爱普生通讯驱动程序。确保已安装这些驱动程序。
Install Navi	这是安装程序。安装过程中，您可以轻松地使用向导来设置连接到网络所需的地址设置。
EpsonNet Config SE	使用此软件，您可从计算机对打印机配置各种网络设置。此功能很有用，您可以使用键盘输入地址和名称。
LFP Accounting Tool	仅适用于 SC-F10080H/SC-F10080。 LFP Accounting Tool 不会自动安装。如有需要，请从爱普生网站下载并安装。 此软件可计算本打印机打印的材料的成本 （打印纸成本、墨水成本等），并可显示打印任务的合计和输出信息 （以 CSV 格式）。它有助于在销售打印成品时计算成本以及掌握打印纸和墨水的用量信息。
Web Config	打印机中预装了此软件。请通过网络从 Web 浏览器启动并使用。 可以使用 Web Config 来配置网络安全设置。此软件还具有电子邮件通知功能，用于通知打印机错误和其他问题。

* 提供的文件因您所在的国家或地区而异。

使用 Epson Edge Dashboard

开始使用的说明

Epson Edge Dashboard 是一个 web 应用程序。

1 使用下列方法可以启动该应用程序。

Windows
单击桌面工具栏上的 **Epson Edge Dashboard** 图标，然后选择**显示 Epson Edge Dashboard**。

Mac
单击桌面菜单栏上显示的 **Epson Edge Dashboard** 图标，然后选择**显示 Epson Edge Dashboard**。

Linux
单击**应用程序** - **其他** - **Epson Edge Dashboard**。

2 Epson Edge Dashboard 将启动。

有关详细信息，请查看 Epson Edge Dashboard 的帮助。

注册打印机

Epson Edge Dashboard 可以监控、管理介质设置以及将介质设置复制到已注册的打印机。

在 Windows 计算机上，打印机会自动注册。因此启动 Epson Edge Dashboard 后可以立即监控和管理打印机。如果您的打印机没有自动注册，请确认打印机的使用条件是否如下所述。

- ❑ 打印机随附的通讯驱动程序已安装在计算机上
- ❑ 计算机和打印机已互相连接
- ❑ 打印机处于待机状态

打印机不会自动注册到 Mac 或 Linux 计算机。请从打印机注册屏幕手动注册打印机。首次启动 Epson Edge Dashboard 时会显示此屏幕。有关详细信息，请查看 Epson Edge Dashboard 的帮助。

检查和管理打印机状态

按照打印机操作屏幕上的后续步骤检查和管理打印机状态。

打印机操作屏幕提供了与打印机操作面板屏幕相同的状态信息视图。在该屏幕中还可以执行标准维护操作。

1 从菜单中选择**打印机操作**。或者，在主界面上，单击描述相关打印机状态的文本周围的区域。

此时将显示打印机操作屏幕。

2 确保选择了**打印机状态**标签。

屏幕布局

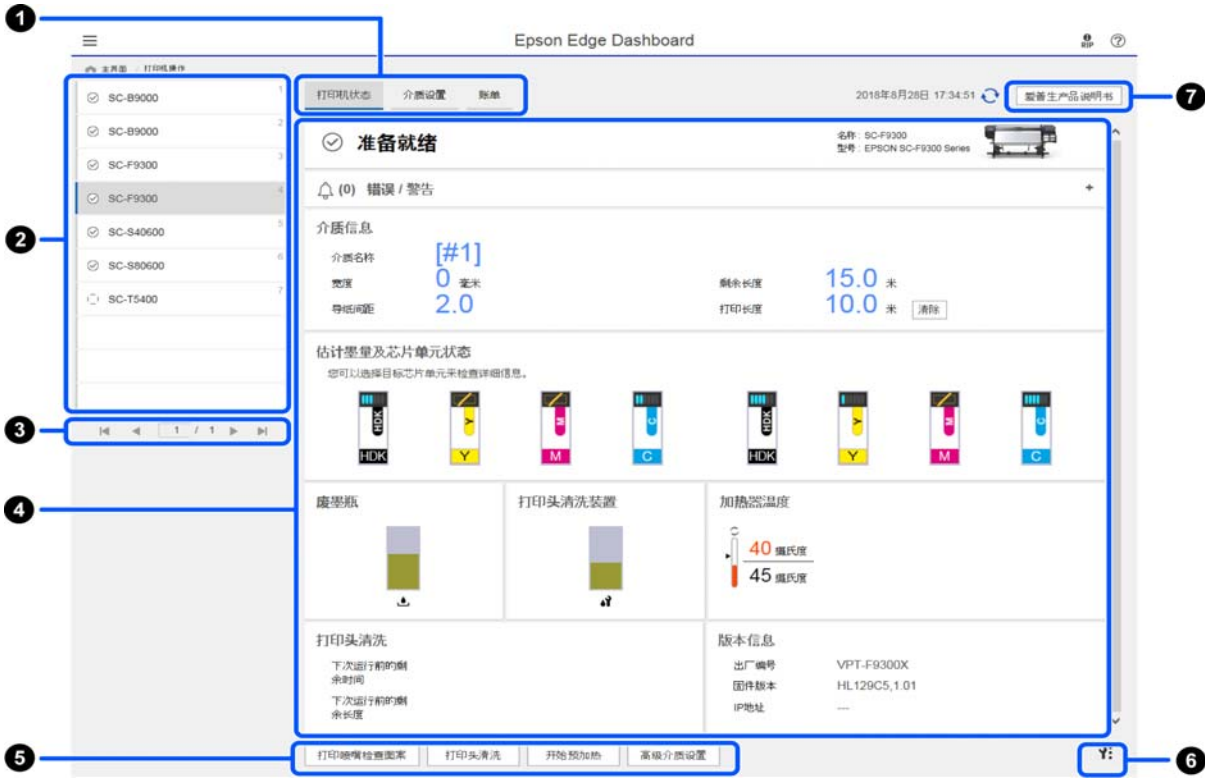

介绍

	名称	功能
❶	切换视图的标签	允许您在 “打印机状态” 和 “介质设置” 视图之间切换。单击该标签可切换视图。初始屏幕显示时会显示 “打印机状态” 视图。 第 38 页的 “下载和复制 EMX 文件的介质设置” 如果安装了 LFP Accounting Tool，则会显示**账单**标签。 单击**账单**标签可显示 **LFP Accounting Tool** 按钮。单击该按钮可启动 LFP Accounting Tool，从中可计算打印成品的成本，等等。 第 52 页的 “使用 LFP Accounting Tool”
❷	已注册打印机列表	注册打印机后，已注册的打印机会显示在此列表中。 ❑ 选择打印机，然后便可在打印机状态显示区域 (❹) 查看该打印机的状态。 ❑ 单击该列表右上角的 ◀ 可收起列表。单击 ▶ 可展开列表。
❸	页面控件	如果已注册打印机列表有多页，您可以指定要转到的页码，并通过单击图标转到第一页、上一页、下一页或最后一页。
❹	打印机状态显示区域	选择打印机后可在已注册打印机列表中查看以下信息 (❷)。 ❑ 打印机的当前状态 ❑ 错误/警告 通知您打印机出现的错误和警告。单击要检查的项目会显示更多详情。 单击 ＋ 可展开显示区域。单击 － 可收起显示区域。 ❑ 状态 此处会显示如下所述的状态，而且它与打印机操作面板屏幕上显示的状态相同。 ❑ 打印纸信息 单击**清除**按钮可将打印长度值重置为 0。 不会显示正在打印的介质的进纸调整信息。 ❑ 墨水和耗材信息 ❑ 干燥器风扇和加热器的信息 ❑ 有关何时清洁打印头的通知 ❑ 版本信息
❺	功能按钮	可以执行标准维护操作。 ❑ 单击每个按钮可运行对应的功能，而且具体运行步骤与使用打印机操作面板时相同。 ❑ 如果打印机无法执行维护操作，此按钮会灰显。您可以在此按钮可用时执行维护操作。 ❑ 如果数据未按实际长度打印，可以单击**高级介质设置**来执行详细的进纸调整。有关详细信息，请查看 Epson Edge Dashboard 的帮助。
❻	维护菜单按钮	单击此处可显示该菜单。 该菜单上提供了以下项目。 ❑ **固件更新**[*1、*2] 将打印机的固件更新为最新版本。有关详细信息，请查看 Epson Edge Dashboard 的帮助。 ❑ **获取状态页信息** 从打印机获取信息，并将其作为文件存储在计算机上。有关详细信息，请查看 Epson Edge Dashboard 的帮助。 ❑ **导出打印机状态数据**[*1] 只有在爱普生认证服务机构的指导下才能执行此操作。

介绍

	名称	功能
❼	爱普生产品说明书按钮	单击此处可查看打印机的 《在线手册》。

*1 在该网络的另一台计算机上访问和使用 Epson Edge Dashboard 时不会显示此按钮。有关详细信息，请查看 Epson Edge Dashboard 的帮助。

*2 在 Linux 计算机上使用此软件时不会显示此按钮。

下载和复制 EMX 文件的介质设置

EMX 文件的更多信息如下。

第 61 页的 “将介质设置注册到打印机”

从 Epson Edge Dashboard 上打印机操作的介质设置屏幕中下载一个 EMX 文件，然后将下载的 EMX 文件中的介质设置值复制到打印机。

使用以下步骤查看打印机操作的介质设置屏幕。

1. 从菜单中选择**打印机操作**。或者，在主界面上，单击描述相关打印机状态的文本周围的区域。

   此时将显示打印机操作屏幕。

2. 单击**介质设置**标签。

   此时将显示打印机操作的介质设置屏幕。

屏幕布局

介绍

	名称	功能
❶	来源	选择用来为在已注册打印机列表中所选的打印机添加或更改介质设置的来源。
❷	来源介质设置列表	显示 ❶ 中加载的介质设置列表。
❸	参数列表 （来源）	显示在 ❷ 中单击的介质设置的设置。
❹	**应用**按钮	单击此项会使用当前 ❻ 列表的内容更新目标打印机的介质设置。
❺	参数列表 （目标）	显示在 ❻ 中单击的介质设置的设置。
❻	目标介质设置列表	显示注册到已注册打印机列表中所选打印机的介质设置。 **校准**字段用以下图标指示介质设置的颜色校准状态。 ：包括颜色校准信息。 ：不包括颜色校准信息。 无图标：为打印机注册的介质设置。 单击该图标可显示屏幕，从中可以查看颜色校准历史列表。您可以单击该屏幕中的 **EMX 文件导出**来保存包含颜色校准所需信息的 EMX 文件。
❼	清除按钮	单击此项时，对从 ❻ 列表中所选的介质设置所作的更改会恢复为上一步的状态。但是，单击**应用**按钮后，您无法重置更改后的项目。
❽	写入文件按钮*1	单击此项会收集当前列表中显示的介质设置，并将其另存为计算机上的一个文件。有关详细信息，请查看 Epson Edge Dashboard 的帮助。
❾	检查注册的介质设置按钮	单击此项可保存当前为已注册打印机列表中所选打印机注册的所有介质设置的信息列表。有关详细信息，请查看 Epson Edge Dashboard 的帮助。
❿	目标介质设置列表更新按钮	单击此项可反映目标介质设置列表中当前注册到打印机的介质设置。
⓫	目标	显示在已注册打印机列表中所选打印机的名称。

*1 在该网络的另一台计算机上访问和使用此软件时不会显示此按钮。有关详细信息，请查看 Epson Edge Dashboard 的帮助。

复制操作流程

要将介质设置复制到打印机，您可以复制另一台打印机的介质设置，而不是复制下载的 EMX 文件中包含的介质设置。

您可以复制另一台打印机的介质设置，以便在多台打印机之间共享相同的设置。有关如何复制其他打印机的介质设置，请查看 Epson Edge Dashboard 的帮助。

以下内容介绍了从已下载的 EMX 文件复制设置的工作流程。

下载 EMX 文件
第 40 页的 “下载 EMX 文件”

↓

将介质设置复制到打印机
第 41 页的 “将介质设置复制到打印机”

↓

在打印机上执行打印调整
要优化打印机状态的介质设置值，请确保在复制文件后执行打印调整。
第 96 页的 “打印调整”

将 EMX 文件中的介质设置复制到打印机

下载 EMX 文件

您只能下载与您在 Epson Edge Dashboard 上注册的打印机相对应的 EMX 文件。此外，无论在已注册打印机列表中选择了哪个打印机，您都可以下载与已注册打印机对应的所有文件。

1 单击来源中的 ，然后选择**本地介质库**。

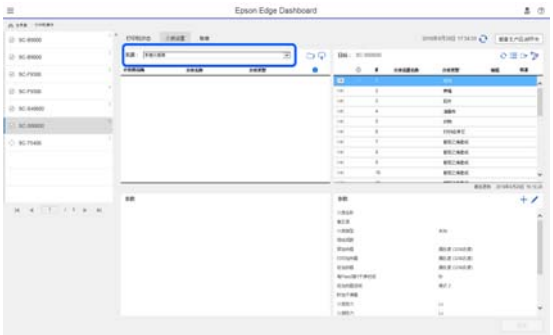

2 单击 。

下列下载屏幕会显示每种市售介质的 EMX 文件列表。

首先会显示在已注册打印机列表中所选打印机对应的 EMX 文件。如果要查看其他打印机对应的文件，请在**型号**中选择所需的打印机，然后单击**搜索**。

您可以通过选择地区、介质供应商、介质类型，然后单击**搜索**，从而缩小列表内容，仅显示所需的 EMX 文件。

3 选择要下载的 EMX 文件。

通过选中每个文件左侧的复选框来选择 EMX 文件。选中**介质供应商**左侧的复选框可选择当前页面上显示的所有 EMX 文件。

无法下载**状态**为**获取完成**的 EMX 文件，因为它们已下载。

状态为**有更新**的 EMX 文件自上次获取以来已更新。下载这些 EMX 文件将覆盖获取完成的文件。

会显示在含有信息的 EMX 文件旁边。单击 可显示这些信息。

> ***重要：***
>
> *如果已注册到打印机的介质设置值被显示为**有更新**的同一介质的 EMX 文件覆盖，则打印调整设置值将被初始化。如果介质设置被覆盖，请单击**应用**按钮将介质设置注册到打印机，然后执行打印调整。*

4 单击**下载**。

此时会保存 EMX 文件。
EMX 文件需逐一下载。
选择多个 EMX 文件时，请等待所有文件都处于**获取完成**状态。

单击**取消**可取消 EMX 文件下载。取消时处于**获取完成**状态的 EMX 文件仍会被存储。

> ***注释：***
> *无法更改 EMX 文件的存储位置。要将下载的 EMX 文件复制到其他计算机，请转到首选项屏幕，然后选择**复制文件夹路径**来复制路径。有关详细信息，请查看 Epson Edge Dashboard 的帮助。*

5 单击**关闭**可关闭 “下载” 屏幕。

此时会在介质设置屏幕的来源介质设置列表中加载并显示 EMX 文件中的介质设置。

来源介质设置列表中仅显示已注册打印机列表中所选型号可用的介质设置。要查看加载的介质设置，请在已注册打印机列表中选择您在步骤 2 中选择的打印机。

将介质设置复制到打印机

1 在已注册打印机列表中选择打印机。

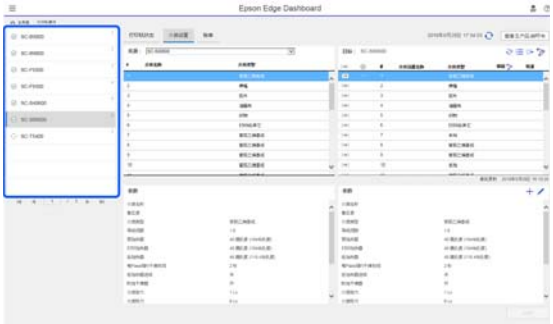

2 从来源介质设置列表中，选择要在打印机上添加或更改的介质设置。

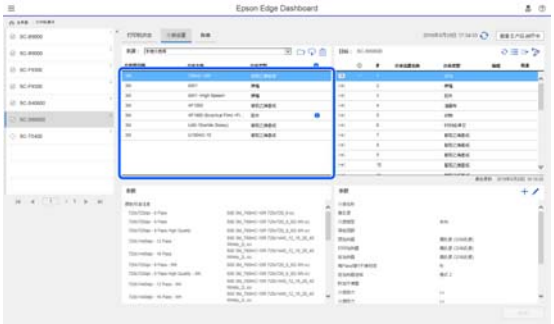

如果已将多个不同型号的打印机注册到此软件，将只显示您在步骤 1 中选择的打印机可用的介质设置。介质名称以英文显示。您可以通过将鼠标指针放在英文名称上来确认下载屏幕中的显示名称。

您不能同时选择多个来源。请一次复制一个。

3 检查目标介质设置列表，查看哪些介质设置已注册到打印机。

您可以在**介质设置名称**字段中看到已注册到打印机的设置的名称。

✓ 表示打印机中当前为打印操作指定的介质设置。

4 单击目标介质设置编号对应的 ➡。

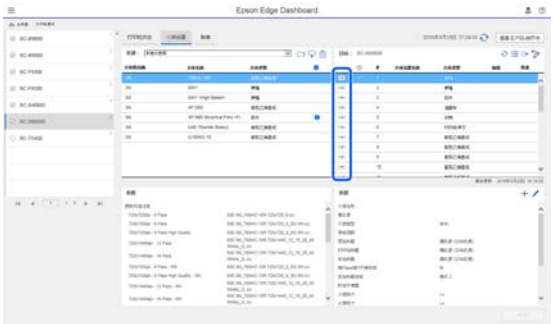

此时将复制您在来源介质设置列表中选择的介质设置。

✎ 表示从来源介质设置列表中复制的介质设置或在 “编辑” 屏幕上更改的介质设置。当显示 ✎ 时，⟳ 将灰显，此时只有单击**应用**按钮才能更新列表。

您可以通过参考参数列表（目标）的**备忘录**中显示的介质名称来检查下载屏幕上的介质名称。

5 单击**应用**按钮。

此时介质设置被复制到打印机。

单击**应用**按钮之前，请检查已注册打印机的列表，并确保显示的状态图标为 ⊘ 。如果图标不是 ⊘ ，则不能更新打印机的介质设置。

如果打印机通过 USB 连接，请在单击**应用**之前确保它未在打印。

将存储在另一台计算机上的EMX 文件加载到来源介质设置列表中

通过单击 ，您可以将 EMX 文件加载到您的来源介质设置列表中，而不论它们此前被复制到哪里。在无法下载 EMX 文件的计算机上使用 Epson Edge Dashboard 时，您可以加载在其他计算机上下载的 EMX 文件。

单击该图标可显示文件选择屏幕，然后选择所需的 EMX 文件并加载。

一次最多可以加载 300 个 EMX 文件。加载的文件的介质设置会添加到来源介质设置列表中。

加载文件后，日后只需选择**本地介质库**即可将它们列出。

编辑来源介质设置列表

单击 可删除已下载的 EMX 文件。在来源介质设置列表中，选择不再使用或意外下载的 EMX 文件，然后单击 。

编辑介质设置

您可以更改在目标介质设置列表中选择的介质设置。您也可以添加新设置。下面介绍了具体步骤。

1 在目标介质设置列表中，选择要编辑的介质设置。单击 （更改设置）或 ＋（创建新设置）。

此时将显示编辑参数屏幕。

2 更改设置。

设置项目因所用型号而异。

您可以在**备忘录**中输入注释，描述介质设置内容。对于从 EMX 文件复制的介质设置，字段中会输入介质名称。

只有在创建新设置时，才能更改设置的**介质类型**。新建一个介质设置时，它将填充您选择的介质类型的参考值。这些值是根据该介质类型的标准规格确定的。根据需要对介质的理想设置值进行编辑。

3 编辑完成后，单击**确定**。

此时会应用更改，并显示上一个屏幕。

要放弃更改并返回上一页，请单击**取消**按钮。

退出步骤

关闭网络浏览器。

使用 Epson Edge Print

主界面的配置

启动 Epson Edge Print 时会显示主界面。

主界面的配置和功能如下所示。

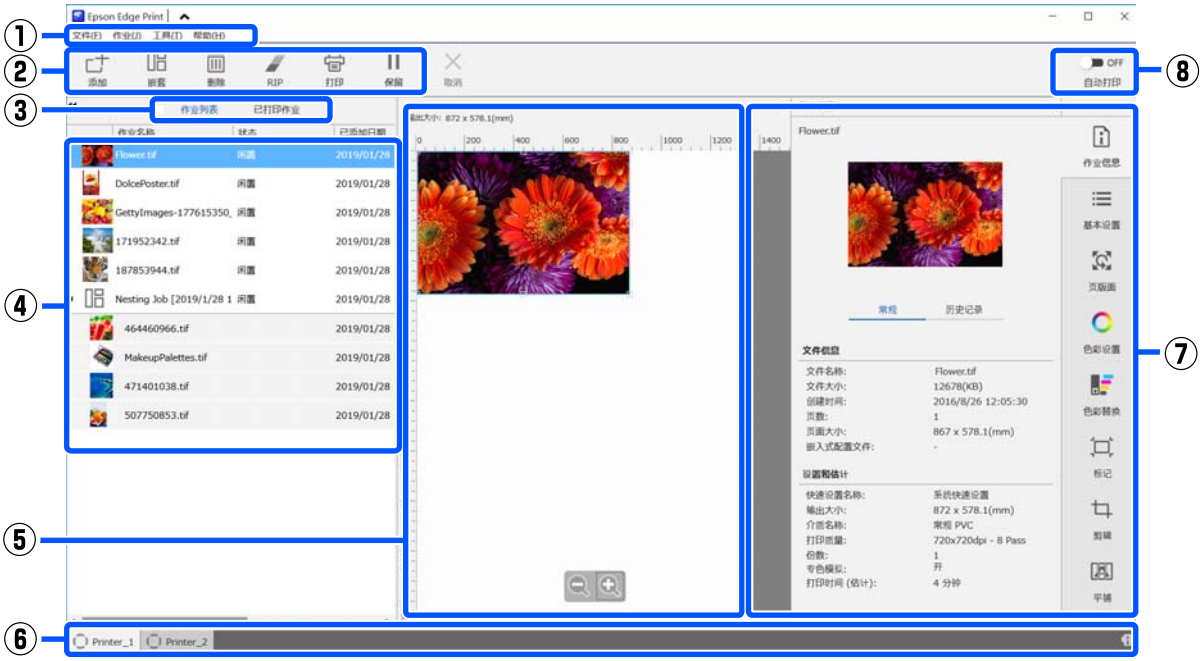

	各部分的名称	功能
❶	菜单栏	您可以在各种菜单中执行设置和操作。 单击标题行中的 ⌃ 或 ⌄ 可以显示或隐藏菜单栏。
❷	任务工具栏	您可以对在作业列表/已打印作业列表 (❹) 中选择的任务执行以下操作。 ：选择打印数据并将其添加到任务列表中。 /：根据所选的多个任务创建一个嵌套任务。 选择嵌套任务时，将变为 ，而且可以执行取消嵌套。 第 47 页的 “有效利用介质而不致浪费 （嵌套打印）” ：从列表中删除选定的任务。 ：仅对选定的任务执行 RIP 处理。 ：打印选定的任务时执行 RIP。选择了 RIP 已完成的任务时，只会执行打印。 ：停止正在执行的打印或 RIP 处理。 /：挂起选定的任务。将自动打印切换按钮 (❽) 设为 ON 以执行自动打印时，将不会打印已挂起的任务。 选择一个已挂起的任务时， 将变为 并且您可以取消挂起。如果在自动打印期间取消挂起，任务将变为闲置状态，并在队列末尾打印。
❸	列表切换按钮	切换任务列表/已打印作业列表。 当前选定列表的名称显示在框中。

介绍

	各部分的名称	功能
❹	作业列表/已打印作业列表	作业列表中会显示正在打印或等待打印的任务的缩略图、来源数据的名称和状态。完成打印的任务会自动移动到已打印作业列表中。 您可以在这两个列表中执行以下操作。 ❑ 您可以在列表标题上打开右键菜单来更改内容。 ❑ 通过打开右键菜单，可执行与在任务工具栏 (❷) 中相同的操作。 单击列表标题左上角的 ◀◀ 或 ▶▶ 可最小化或展开区域。
❺	预览区域	您可以查看在作业列表 (❹) 中选择的任务的预览。 在此预览区域中查看任务时，可以在任务设置菜单 (❼) 中确定嵌套任务的布局，并设置**布局**、**平铺**和**剪辑**。 白色区域显示介质。介质的宽度根据 “任务设置” 菜单中 ☰（基本设置） - **介质尺寸**的设置而变化。介质左边缘和右边缘到虚线的距离为边距。您可以在工具菜单的**管理预设**中更改边距。有关详细信息，请查看 Epson Edge Print 的帮助。 您可以在使用标尺检查打印位置时配置版面。您可以在工具菜单的**首选项**中更改标尺的单位 （毫米/英寸）。有关详细信息，请查看 Epson Edge Print 的帮助。 您也可以拖动预览图像来更改打印位置。 通过单击预览区域底部的 🔍 或 🔍，您可以缩小或放大预览区域显示。要缩小或放大打印输出，请在 “任务设置” 菜单中配置**版面**设置。有关详细信息，请查看 Epson Edge Print 的帮助。 单击该区域左上方的 ◀◀ 或 ▶▶ 可以最小化或展开该区域。
❻	切换打印机标签	显示已注册到 Epson Edge Print 的打印机的状态和名称。 单击标签可更改要使用的打印机。白色标签是当前正在使用的打印机。 各状态图标的含义如下。 ：可以打印 （准备就绪）。 ：当前正在打印。 ：发生警告或其他异常。 ：发生错误。 ：当前正在执行非打印操作，例如清洗打印头或在面板上操作。 ：打印机关机或未连接。 单击屏幕右下方的 ℹ 可以检查所选打印机的详细状态。根据使用的型号，ℹ 可能会禁用。
❼	任务设置菜单和设置区域	对作业列表 (❹) 中选择的闲置任务执行设置，如打印、版面和输入/输出配置文件。 右侧图标为任务设置菜单。设置区域的内容根据所选项目而变化。有关详细信息，请查看 Epson Edge Print 的帮助。 单击设置区域右上角的 ✕ 将关闭设置区域，因此预览区域会相应放大。要打开设置区域，请单击 “任务设置” 菜单中的一个项目。 设置区域关闭时，可以朝左或朝右拖动菜单的左边缘来最小化/最大化菜单区域。
❽	自动打印切换按钮	每次单击此按钮时，它都会在开和关之间切换。 将该按钮设为 ON 时，打印任务将根据将打印数据添加到作业列表 (❹) 的顺序开始打印。作业列表中存在闲置任务时，闲置任务也会按顺序打印。 将该按钮设为 OFF 时，仅当将打印数据添加到作业列表中，选择该打印数据并打印后，任务才会被打印。 将多个任务组合在一起，并在打印前执行嵌套或 RIP 时，可将 OFF 设为执行嵌套和 RIP 工作，然后将其更改为 ON 。

打印步骤

准备打印

为正在使用的介质向打印机注册介质设置
将要使用的介质装入打印机，然后向打印机注册介质设置值。装入介质时，通过一系列操作来注册适当的介质设置值。

第 64 页的 “装入介质”

如果使用 EMX 文件，请在将介质设置值注册到打印机之前下载 EMX 文件。

第 45 页的 “准备 EMX 文件”

执行打印调整
使用装入的介质执行打印调整以优化设置值。

检查操作环境
检查以下要点。

- 打印机和 RIP 服务器 （安装了 Epson Edge Print 的计算机）连接正确，并且电源已打开。
- Epson Edge Print 正在运行。
- 打印机已注册到 Epson Edge Print。
- 介质已装入到打印机上，并可以打印。

准备打印数据
使用与 Epson Edge Print 兼容的数据格式准备打印数据。

有关支持的数据格式的详细信息，请查看 Epson Edge Print 的帮助。

一般来说，我们推荐使用 PDF，原因如下。

- 图像链接不会断开，或版面不会中断。
- 文本不需要执行轮廓处理。
- 即使使用不同版本的图像处理软件，外观也不会改变。

准备 EMX 文件

EMX 文件的详细信息如下。

第 61 页的 “将介质设置注册到打印机”

在本节中，我们会介绍 Epson Edge Print 中获取和注册 EMX 文件的步骤。

如需获取 EMX 文件，必须将 RIP 服务器连接网络。

1. 请按以下顺序进行操作：单击工具菜单 - **管理预设** - （管理打印信息）

   屏幕变为管理打印信息屏幕。

2. 单击 ＋（添加）。

   添加打印信息操作开始。

3. 选择**获取 EMX 文件**，然后单击**继续**。

   此时会显示爱普生免费提供的 EMX 文件的列表。

4. 选择与您正在使用的介质兼容的 EMX 文件。

   选择一个 EMX 文件。无法一次选择多个 EMX 文件。

   已获取的 EMX 文件显示为灰色且无法选择。

   在**状态**中显示**有更新**的 EMX 文件即为获取后已被更新的 EMX 文件。

   如果您选择并获取显示**有更新**的 EMX，则已经获取的文件会被覆盖。

5. 单击**继续**。

   可以将所获取 EMX 文件的介质设置值复制到打印机。若要复制文件，选择**复制介质设置**并继续步骤 6。

   如果不复制文件，那么请继续步骤 7。

6. 选择介质设置值在 EMX 文件内的复制位置，然后单击**执行**。

   此时会显示注册到所选打印机的介质 ID （1 至 30），然后请指定介质设置值 （介质 ID）在步骤 4 中所获取的 EMX 文件中的复制位置。

   选择空的编号会增加数值。选择已注册的编号会将所注册信息覆盖。

7 单击**完成**。

获取和注册已完成。

当注册完成时，已注册的打印信息会被添加到打印信息列表中。

打印信息是通过介质名称被识别的。

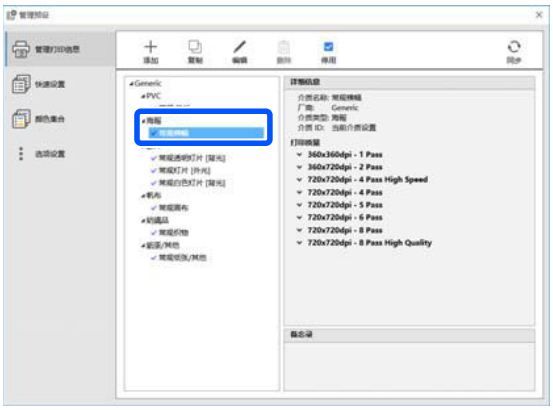

介质名称左侧的 ✔ 表示打印信息已启用。可以使用任务设置菜单中 ☰（基本设置）中的**介质名称**选择启用的打印信息。如果一个**介质名称**显示了很多项目，导致很难进行选择，请选择此屏幕上不需要的打印信息，然后单击 ☑（停用）。此时介质名称左侧的 ✔ 消失，打印信息被禁用。

打印步骤

1 单击任务工具栏中的 ⊏+（添加），将打印数据添加到作业列表。
或者，将打印数据拖放到作业列表中。

添加的数据名称和打印数据的缩略图显示在作业列表中。

注释：
单击 ⊏+（添加）并选择打印数据时，也可以同时选择快速设置。

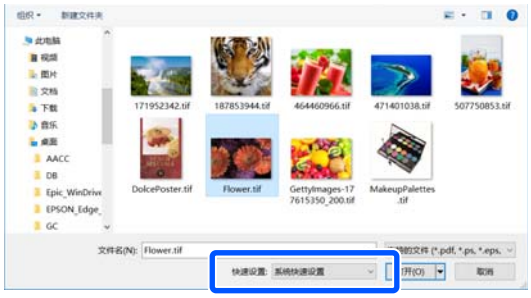

快速设置是一批已保存的打印任务设置。任务会根据这些设置生成。有关详细信息，请查看 Epson Edge Print 的帮助。

2 从作业列表中选择要打印的任务。

打印输出的图像出现在预览区域。

3 单击任务设置菜单中的 ☰（基本设置）。

设置区域变为基本设置，然后可以设置介质尺寸、介质名称 （打印信息）和打印质量（分辨率和 pass 数）。

介质名称是应用于打印信息和介质设置值的设置。

下文说明了使用与不使用 EMX 文件进行打印时的设置有何不同。

❑ 使用 EMX 文件进行打印时

获取 EMX 文件后，在打印机上选择事先在 Epson Edge Dashboard 上的介质设置值中注册的介质设置编号。

当前设置的介质设置编号显示在打印机操作面板的主界面以及 Epson Edge Dashboard 的打印机操作屏幕上。

单击**介质名称**列表框右侧的 ↻ 可显示当前在打印机上设置的介质设置编号的名称。与该介质名称对应的打印信息会用于处理任务。

如果对应的打印信息未注册到 Epson Edge Print，列表框的右侧会出现 ⚠。如果显示 ⚠，请在**管理打印信息**中执行**同步**。

有关同步的详细信息，请查看 Epson Edge Print 的帮助。

❏ 不使用 EMX 文件进行打印时

将打印机的当前介质设置设置到装入介质时注册的介质设置编号，或者设置到此前使用**介质管理**保存的任何设置。此外，不要选择介质设置 [00 RIP设置]，因为它不能与 Epson Edge Print 一起使用。

在**介质名称**列表框中，选择与装入的介质对应的介质类型，或者将其与装入介质时选择的介质类型匹配。

有关基本设置的详细信息，请查看 Epson Edge Print 的帮助。

4 单击任务工具栏中的 （打印）开始打印。

打印过程中，**正在打印**会出现在作业列表的**状态**列中。表示剩余打印时间的进度条也会出现在预览区域。

完成打印的任务会自动移动到已打印作业列表中。

有关如何使用已打印作业列表的详细信息，请查看 Epson Edge Print 的帮助。

作业列表中有多个任务时，可以决定打印任务的顺序，并灵活改变作业列表中打印任务的顺序。有关详细信息，请查看 Epson Edge Print 的帮助。

> ***注释：***
> *开始打印前，请检查切换打印机标签的状态。如果状态图标是下列图标之一，则无法打印。*
>
> *：发生错误。*
>
> *：当前正在执行非打印操作，例如清洗打印头或在面板上操作。*
>
> *：打印机关机或未连接。*
>
> *准备打印机以进行打印。*

使用 “任务设置” 菜单放大或缩小任务，仅打印图像的一部分，或者打印比介质更宽的图像。

有关各项功能的详细信息，请查看 Epson Edge Print 的帮助。

停止打印

打印任务期间可使用以下步骤停止打印。

1 从作业列表中选择要停止打印的任务，然后单击任务工具栏中的 ✕（取消）。
或者，在任务名称上打开右键菜单以停止打印，然后选择**取消**。

2 出现确认屏幕时，请单击**是**。

有效利用介质而不致浪费 （嵌套打印）

您可以实现批量打印，具体方式是在预览区域中检查图像，将多个任务布置在介质上，这样就不会有不需要的边距。

此举有助于高效利用介质，减少浪费。

在介质上布置多个任务称为 “嵌套”。一个组中有嵌套任务时，它们被称为 “嵌套任务”。

在 Epson Edge Print 中，多个任务可作为一个嵌套任务进行布置和处理，如下所示。

❏ 选择多个任务进行嵌套

在作业列表中， 会出现在任务名称的左侧。

❏ 在任务设置菜单中使用 （版面）设置多份
有关 （版面）的详细信息，请查看 Epson Edge Print 的帮助。

❏ 来自多个页面的任务，例如一个 PDF

在作业列表中， 会出现在任务名称的左侧。

以下任务不能嵌套。

❏ 多页 PDF

❏ 已经嵌套的任务

创建嵌套任务

下文介绍了选择多个单个任务并进行嵌套的步骤。

1 从作业列表中选择多个要嵌套的任务。

您可以通过以下方式之一选择任务。

选择多个连续任务
按住 **Shift** 键的同时，单击第一个和最后一个任务。

选择多个非连续任务
按住 **Ctrl** 键的同时，单击所需的各个任务。

2 单击任务工具栏中的 （嵌套）。
或者，在所选任务的名称上打开右键菜单，然后选择**嵌套**。

在作业列表中选择的每个任务都会移动到较低级别，且嵌套图标 ( ) 会显示，表示它们是嵌套任务。

所有选定的任务都会出现在预览区域。

嵌套任务中每个任务的默认间隔为 10 毫米。要更改此间隔，请选择**任务间隔**。

第 49 页的 “为嵌套任务中的每个任务设置边距”

您可以将未嵌套的任务从作业列表拖放到嵌套任务下面的级别，从而将任务添加到嵌套任务中。

3 设置图像的位置。

以下是设置位置的三种主要方法。

高效、自动排列图像
使用 （版面）。

通过与参考图像对齐来排列
使用 （版面）。

排列图像，同时确认它们在预览区域中的位置
您可以通过拖放图像来更改位置。您也可以使用 “任务设置” 菜单中的 （版面）旋转、放大或缩小图像来定位图像。嵌套前使用 （版面）设置的设置在设置了嵌套后保持不变。

取消嵌套任务

可以按照以下步骤取消嵌套任务，将其恢复为正常任务。

1 在作业列表中选择嵌套任务的根 （任务名称左侧显示 的行），然后单击任务工具栏中的 （取消）。
或者，在选定任务的名称上打开右键菜单，然后选择**取消嵌套**。

在嵌套任务中选择一些任务，然后单击 “取消嵌套” 可只将所选任务恢复为正常任务。

执行嵌套打印前须知

由于执行嵌套打印时会批量打印多个任务，因此我们建议事先确认剩余的介质量和墨水量以及打印任务预计所需的时间。

1 使用预览区域中的刻度确认总打印长度。

2 单击 “任务设置” 菜单中的 （作业信息），查看设置区域中显示的**打印时间 (估计)**。

3 单击屏幕右下角的 。

此时将显示打印机的状态屏幕。

确认剩余介质的长度大于在步骤 1 中确认的打印任务的总长度。

根据使用的型号，可能会禁用。

确认芯片单元中有足够的剩余电量。

为嵌套任务中的每个任务设置边距

按照以下步骤设置嵌套任务中每个任务的默认边距。

如需更改任务之间的间距，请选择目标嵌套任务，然后使用（版面）中的**任务间隔**进行更改。

1 依次点击工具菜单 - **管理预设** - （选项设置）。

2 使用**任务间隔**中的**右侧**和**底部**设置边距值。

任务间隔是指将一个任务布置在另一个任务右侧时在这两个任务之间添加的边距，如下所示。边距不会添加到位于右侧边缘或最底部的任务。

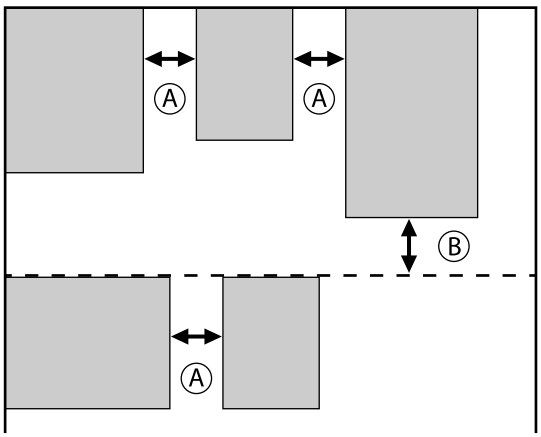

Ⓐ 是**右侧**边距

Ⓑ 是**底部**边距

3 设置完成后，单击**应用**。

打印重复图案 （连晒）

放置一个图像后再执行垂直和水平移动可创建和打印重复图案。

下文说明了设置图案的步骤。

如何创建图案

1 从作业列表中选择图案所基于的任务 （图像）。

2 单击任务设置菜单中的（连晒）。

设置区域变为连晒设置。

3 选择**启用设置**。

此时设置项目已启用。

选中**在打印机上执行 “连晒”**以处理连晒，然后在本打印机上打印。此时只能设置放置图像的区域大小。

第 51 页的 “打印机上的连晒过程”

4 设置放置图像的区域大小。

选择**版面区域尺寸**排列图像并以指定大小放置图像。

如果为**版面区域尺寸**选择的**宽度**大于介质宽度，超出介质宽度的图像不会打印。

5 设置是否移动图像位置。

只需重复图像而不移动时，请在**版面图案**中选择 。

示例：垂直移动 1/2

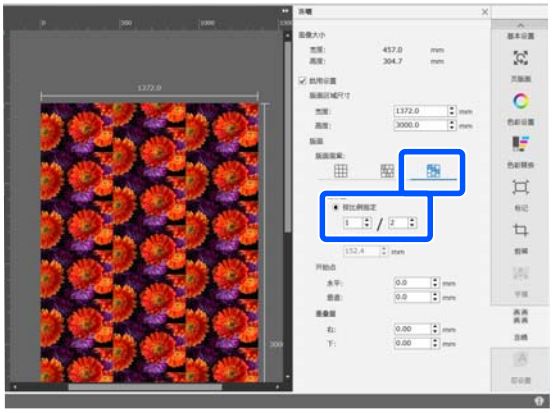

示例：水平移动 1/3

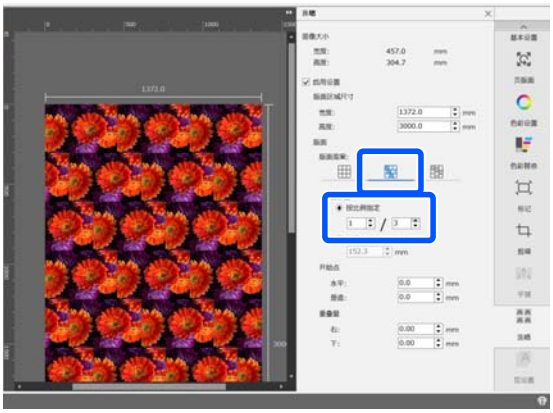

示例：垂直移动 50 毫米

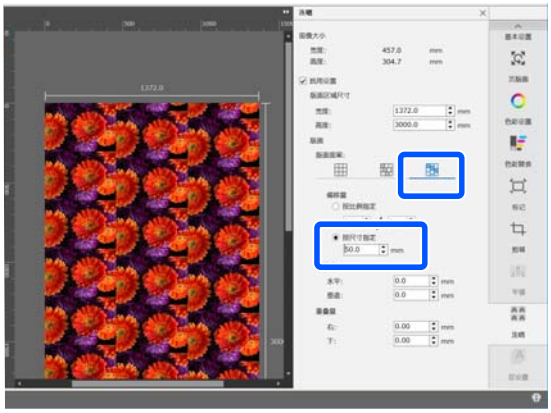

6 您可以设置图案从图像的哪个位置开始。

您可以在预览区域拖动图案并设置位置，例如，如果想要从花瓣没有被切掉的位置开始。

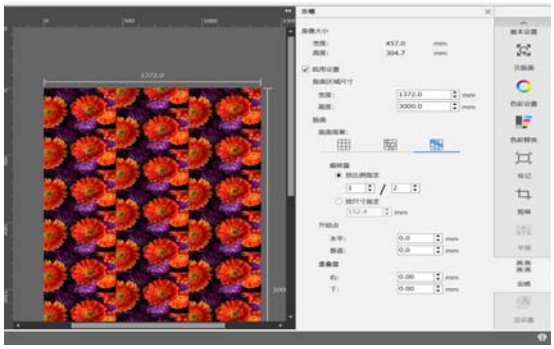

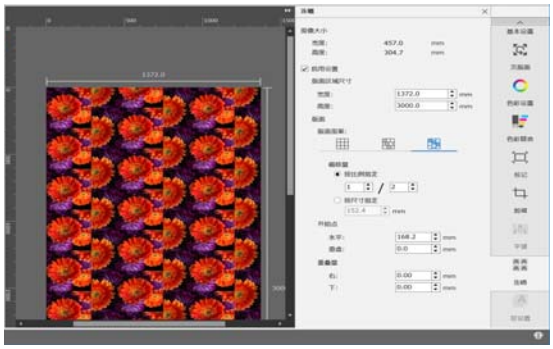

您还可以在**开始点**中设置和更改数值。

7 图案完成后，在“任务设置”菜单中选择（连晒）以外的设置，将预览区域更改为打印预览。

示例：选择（作业信息）时

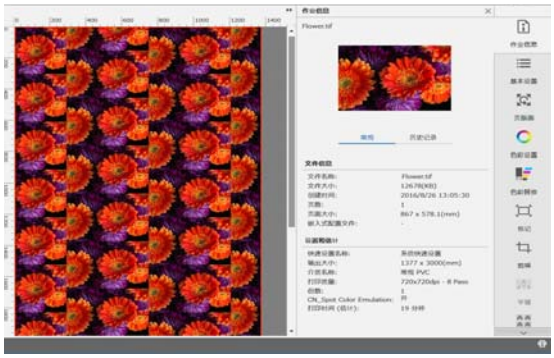

如果打印的图像之间有间隙

您可以设置**重叠量**，并在图像重叠后可以看到黑线时或者在打印后可以看到空白和白线时执行调整，即使图像在预览区域看起来完美地结合在一起。

示例：图像之间出现 2 毫米宽的垂直白线

出现白线是因为图像之间有水平间距。将**重叠量**中的**右侧**设为 2。

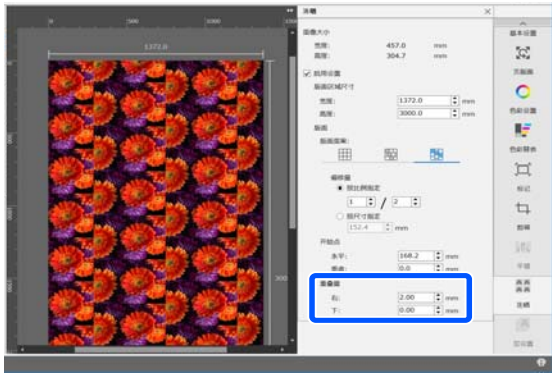

示例：图像之间出现 2 毫米宽的垂直黑线

出现黑线是因为图像水平重叠。将**重叠量**中的**右侧**设为 -2。

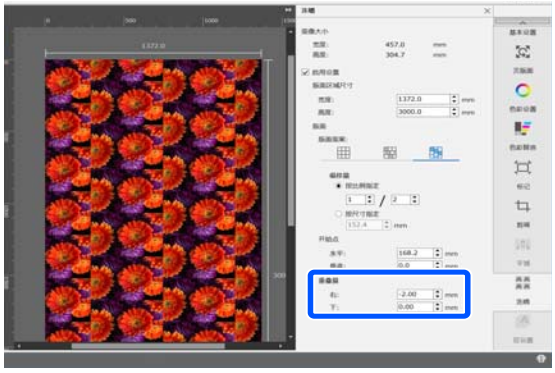

当图像的顶部和底部之间出现水平线时，在**重叠量**中设置**底部**。

打印机上的连晒过程

通常，在执行连晒打印时，打印机会同时对为重复图案创建的任务执行 Rip 处理，因此在打印完成前不能关闭 Epson Edge Print 和 RIP 服务器 （安装了 Epson Edge Print 的计算机）。对于打印机上的连晒过程，如果打印已开始，则 Epson Edge Print 和 RIP 服务器在打印期间可以关闭。

但是，无法移动和放置图像，也无法指定图案的起点。

选择**在打印机上执行 “连晒”**，然后在**版面区域尺寸**中设置要在其上放置图像的区域的尺寸。

选择**版面区域尺寸**排列图像并以指定大小放置图像。

如果为**版面区域尺寸**选择的**宽度**大于介质宽度，超出介质宽度的图像不会打印。

使用 LFP Accounting Tool

基本设置

您必须提前为 LFP Accounting Tool 执行基本设置，以便从打印机获取用于计算成本等数据的任务信息。按照以下顺序执行设置。按照下一节中所述的步骤执行设置。

1.选择打印机

↓

2.设置单价

↓

3.设置任务信息的显示条件

↓

4.设置要汇总的单位

设置前，检查安装 LFP Accounting Tool 的计算机能否从打印机打印。
有关每个设置屏幕的详细信息，请参见 LFP Accounting Tool 帮助。

选择打印机

选择要为其汇总成本计算和任务信息的打印机。

本节介绍了如何在安装 LFP Accounting Tool 后直接选择打印机。

1 双击桌面上的 LFP Accounting Tool 快捷图标。

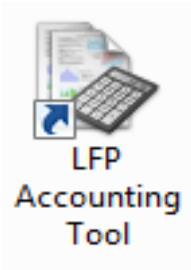

2 显示以下消息时，单击**确定**。

3 显示以下消息时，检查消息内容，决定要采取的操作，然后单击**确定**。

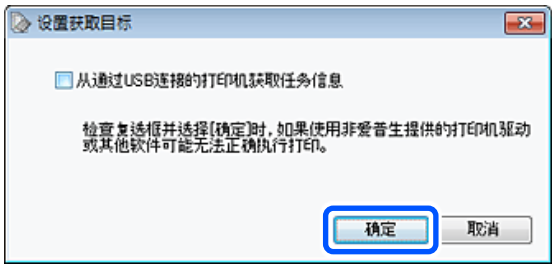

4 从**添加打印机**屏幕中选择打印机，然后单击**确定**。

如果此软件无法与打印机通信，则不会显示在列表中。要汇总多台打印机的成本和任务信息，请选择多个目标打印机。我们建议最多设置四台打印机进行监控。

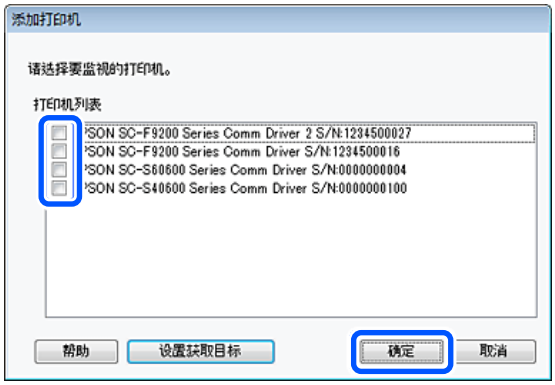

单击**确定**后，该软件开始从选定的打印机获取任务信息。

设置单价

设置打印机使用的打印纸和墨水的单价。

介绍

1 如果未显示**任务信息列表**，请右键单击任务托盘上的 LFP Accounting Tool 图标，然后单击**任务信息**。

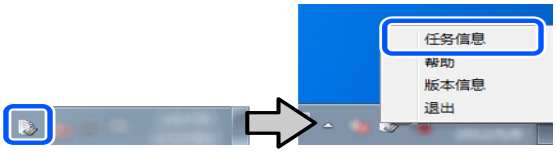

2 单击**价格设置**。

3 单击**介质单价**标签，设置所有**介质信息**项目，然后单击**注册**。

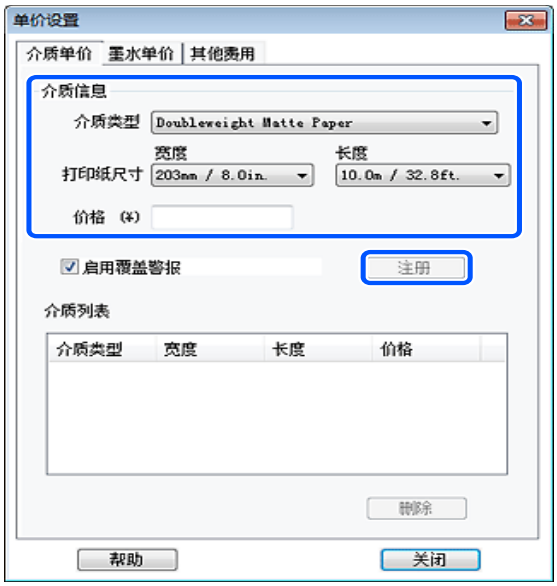

此时已注册的信息显示在**介质列表**中。

4 单击**墨水单价**标签，然后选择打印机。

5 设置所有**墨水信息**项目，然后单击**注册**。

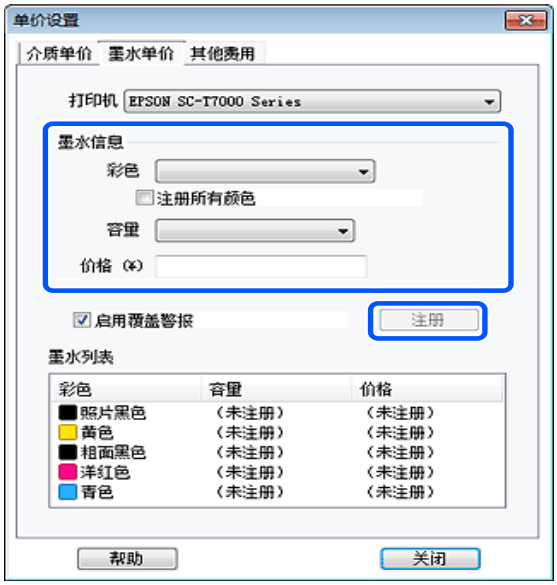

此时已注册的信息显示在**墨水列表**中。
如果不需要配置其他费用设置（如管理费用或公用事业费用），请转到步骤 8。

6 单击**其他费用**标签，然后选择要为其设置其他费用的打印机。

7 设置所有**其他费用信息**项目，然后单击**注册**。

最多可以为每个任务信息注册五个其他费用，例如管理费用、公用事业费用或压膜费用。

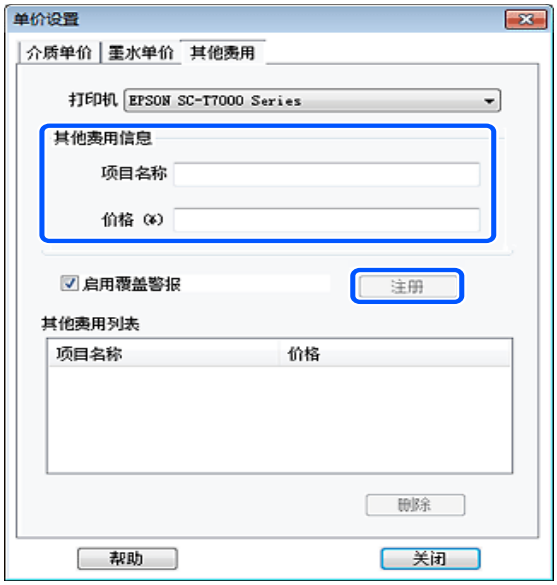

此时已注册的信息显示在**其他费用列表**中。

8 设置完每个单价后，单击**关闭**。

设置任务信息的显示条件

隐藏在汇总任务信息时应该跳过的任务，如已取消的任务、测试打印和特定用户的任务。

1 在**任务信息列表**屏幕上，单击**滤镜设置**。

2 要隐藏已取消的任务，请清除**显示已取消或中止的任务**。

3 要隐藏测试打印或特定用户的任务，请选择**应用滤镜**，设置要隐藏的项目，然后单击**注册**。

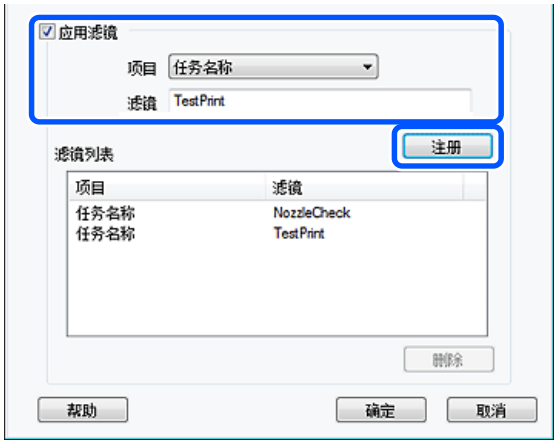

此时已注册的信息显示在**滤镜列表**中。

4 设置完显示条件后，单击**确定**。

设置要汇总的单位

为要汇总的任务设置开始日期和单位（月、年等）。

1 您可以选择年、半年、季度或月份作为要汇总的任务的单位（期间）。

2 在**任务信息列表**屏幕上选择**起始月份**或**起始日期**。

3 单击**搜索**显示符合搜索条件的任务。

单击**导出到 CSV** 将汇总的任务导出到 CSV 文件。有关详细信息，请查看 LFP Accounting Tool 帮助。

> ***注释：***
> *LFP Accounting Tool 每五分钟自动与打印机通信并获取任务信息。您也可以单击**刷新数据**获取打印机中收集的最新任务信息。如果打印机尚未打印任何材料，您将无法获取数据，因为此时没有任何任务信息。*

此时便完成了设置。
要继续获取任务信息，请确保打印机打印时 LFP Accounting Tool 正在运行。

屏幕布局

从打印机自动获取并在计算机中收集的任务信息显示在 “任务信息列表” 屏幕上。
您可以使用以下方法之一显示该屏幕。

- ❑ 双击任务托盘上的该软件图标
- ❑ 右键单击任务托盘上该软件的图标，然后单击**任务信息**
- ❑ 在 Epson Edge Dashboard 上，单击 “打印机操作” 屏幕的 “账单” 标签上的 **LFP Accounting Tool**

有关其他屏幕的详细信息，请参见 LFP Accounting Tool 帮助。

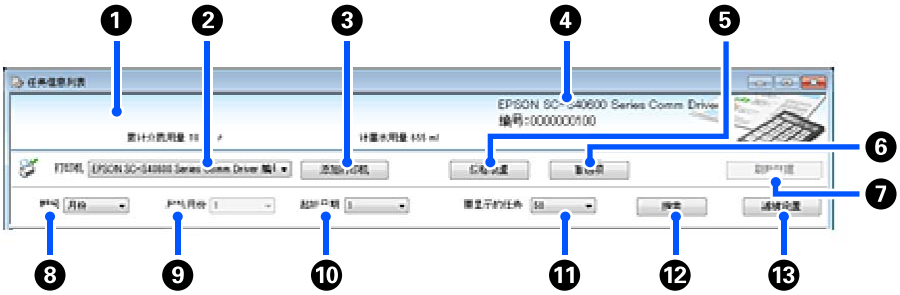

项目		说明
❶	消息显示区域	如果任务信息搜索结果包含无法计算成本的任务，或者未设置单价的任务，则显示一条消息。
❷	打印机	选择要显示任务信息的打印机。 显示在**添加打印机**屏幕上选择的打印机列表。
❸	**添加打印机**按钮	打开**添加打印机**屏幕。
❹	选定的打印机信息/数据获取显示区域	显示所选打印机的产品名称和出厂编号，以及从所选打印机获取最新任务信息的日期。根据打印机型号的不同，消息显示区域的底部还会显示累计墨水用量和累计介质用量。 此软件正在运行且能与所选打印机通信时，它会每五分钟获取一次任务信息。
❺	**价格设置**按钮	打开**单价设置**屏幕。
❻	**首选项**按钮	打开**首选项**屏幕。
❼	**刷新数据**按钮	单击此项可立即获取所选打印机的最新任务信息。
❽	期间	选择要汇总任务的时间段。 您可以选择年、半年、季度或月份。默认值是 “---”。选择默认值时，虽然在**期间**中不显示任何内容，但所选打印机的所有任务信息都会在列表视图中显示和汇总。每个选定单元的日期显示在期间中。
❾	起始月份	从**期间**中选择年、半年或季度时，此选项可用。选择 1 到 12 月作为开始汇总的月份。
❿	起始日期	从**期间**中选择年、半年或季度时，此选项可用。选择 1 到 31 天作为开始汇总的日期。
⓫	要显示的任务	设置列表视图中显示的最大任务数。可以选择 “50”、“100” 或 “200” 个任务。
⓬	**搜索**按钮	显示符合**期间**或**滤镜设置**屏幕上设置的搜索条件的数据。
⓭	**滤镜设置**按钮	打开**滤镜设置**屏幕。

介绍

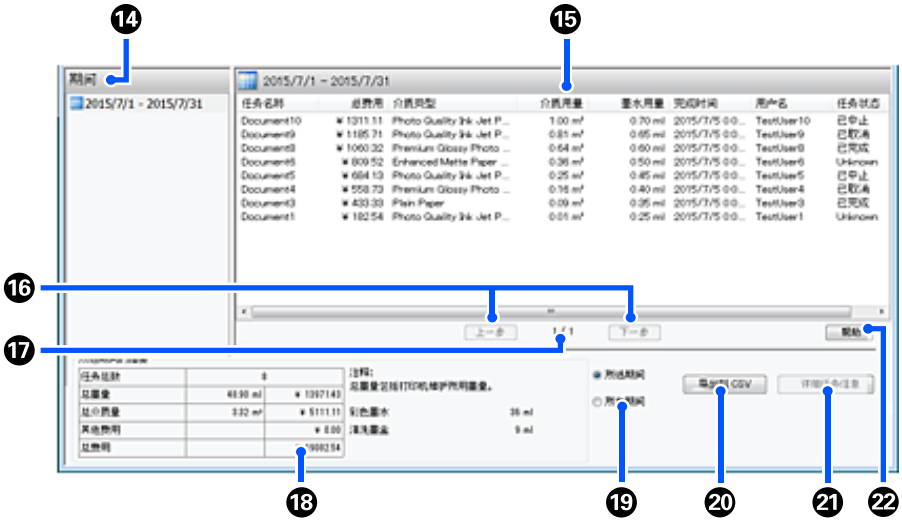

项目		说明
⓮	期间	显示在**期间**、**起始月份**或**起始日期**中设置的期间。
⓯	列表视图	显示使用**期间**或**滤镜设置**屏幕上设置的搜索条件找到的任务信息列表。获取的任务信息按从最新到最晚的降序显示。 尚未设置**介质单价**或**墨水单价**的任务中会显示 “???”。选择显示了 “???” 的任务期间，如果单击**价格设置**，**单价设置**屏幕将显示，其中需要设置的项目已被选中。 如果在计算机关闭时向打印机发送了 10 个以上的任务，该软件将无法获取任务信息。在软件无法获取的任务信息中，列表中仅报告墨水用量，任务名称显示为**丢失的任务**。**无法获取其他信息时会显示 -**。根据所使用的型号，您可能无法获取墨水用量信息，在这种情况下将显示 **0ml**。
⓰	**上一页**/**下一页**按钮	当所选期间的任务信息分布在多个页面时，使用这些按钮可在页面之间导航。
⓱	当前页	显示当前页面的页码。
⓲	所选期间的摘要	显示在**期间**中选择的任务信息的每个项目的总值。显示的信息因获取目标打印机而异。 如果没有设置介质单价或墨水单价的任务显示在列表视图中，汇总中会显示 “???”。
⓳	**所选期间**/**所有期间**	设置要输出到 CSV 文件的数据的期间。 要输出当前列表视图中显示的所选**期间**内的数据，请设置**所选期间**。 您只能选择一个**期间**。 要输出所选打印机的所有信息，请设置**所有期间** （在**滤镜设置**屏幕中筛选掉的任务信息也会输出）。 要输出所选打印机的信息，但不输出**滤镜设置**屏幕上设置的任务信息项目，请将**期间**设为 “---”，然后选择**所选期间**。
⓴	**导出到 CSV** 按钮	将**所选期间**或**所有期间**的任务信息导出到文件。
㉑	**详细任务信息**按钮	显示列表视图中所选任务的详细信息。
㉒	**帮助**按钮	显示此屏幕的帮助。

使用 EPSON Software Updater

检查软件更新可用性

1 检查以下状态。

- ❑ 计算机已连接到互联网。
- ❑ 打印机和计算机可以进行通讯。

2 启动 EPSON Software Updater。

Windows 8.1/Windows 8
在搜索超级按钮中输入软件名称，然后选择显示的图标。

除 Windows 8.1/Windows 8 之外
单击开始 > **所有程序** （或**程序**） > **Epson Software** > **EPSON Software Updater**。

Mac
单击**移动** - **应用程序** - **Epson Software** - **EPSON Software Updater**。

> ***注释：***
> *在 Windows 中，您还可以通过单击桌面工具栏上的打印机图标并选择**软件更新**来启动。*

3 更新软件和手册。

按照屏幕上的说明继续操作。

> ***重要：***
> *更新过程中请勿关闭计算机和打印机。*

> ***注释：***
> *使用 EPSON Software Updater 无法更新列表中未显示的软件。从爱普生网站检查软件的最新版本。*
> *https://www.epson.com.cn*

接收更新通知

1 启动 EPSON Software Updater。

2 单击**自动更新设置**。

3 在打印机的**检查间隔**框中选择检查更新的间隔，然后单击**确定**。

如何使用 Web Config

开始使用的说明

在与打印机连接到同一个网络的计算机上启动浏览器。

1 检查打印机的 IP 地址。

按下 ☰，然后依次按下 **常规设置** - **网络设置** - **网络状态** - **有线网络状态**。

2 在通过网络连接到打印机的计算机上启动 Web 浏览器。

3 在 Web 浏览器的地址栏中输入打印机的 IP 地址，然后按 **Enter** 或 **Return** 键。

格式：

IPv4：https://打印机的 IP 地址/

IPv6：https://[打印机的 IP 地址]/

示例：

IPv4：https://192.168.100.201/

IPv6：https://[2001:db8::1000:1]/

退出步骤

关闭网络浏览器。

卸载软件

> ***重要：***
> - ❑ *使用 “计算机管理员” 帐户 （具有管理权限的帐户）登录。*
> - ❑ *出现提示时输入管理员密码，然后继续执行其余操作。*
> - ❑ *退出任何可能正在运行的其他应用程序。*

此部分描述如何卸载爱普生通讯驱动程序。有关其他软件的卸载，请查看软件帮助。

1 关闭打印机电源，然后拔下接口数据线。

2 转至**控制面板**，然后从**程序**类别中单击**卸载程序**。

3 单击下列与您使用型号对应的通讯驱动程序的名称，然后单击**卸载/更改**。

- ❏ **EPSON SC-F10000H Series FpFy Comm Driver Printer Uninstall**
- ❏ **EPSON SC-F10000H Series LcLm Comm Driver Printer Uninstall**
- ❏ **EPSON SC-F10000H Series OrV Comm Driver Printer Uninstall**
- ❏ **EPSON SC-F10000 Series Comm Driver Printer Uninstall**

4 选择目标打印机的图标，然后单击**确定**。

5 按照屏幕上的说明继续操作。

出现删除确认消息时，请单击**是**。

如果是重新安装爱普生通讯驱动程序，请重新启动计算机。

基本操作

用于执行高质量打印的工作流程

要在打印机上获得更佳的打印效果，必须满足以下条件。

- ❑ 与正在使用的介质匹配的介质设置值已注册到打印机，而且打印信息已注册到 RIP。
- ❑ 介质已妥善装入打印机。
- ❑ 使用要用的介质执行了各项打印调整 （打印头校准和进纸调整）。
- ❑ 打印机处于良好状态。

请按以下步骤执行操作，确保满足上述条件。

将 EMX 文件用于新介质时

1.注册介质设置。
如果您使用 Epson Edge Print 或 Epson Edge Dashboard，请下载 EMX 文件并将介质设置注册到打印机。

第 61 页的 “将介质设置注册到打印机”

↓

2.装入介质。
将要使用的介质装入打印机。

装入介质时，从操作面板的屏幕上选择预先注册介质设置的介质编号。

第 64 页的 “装入介质”

↓

3.将介质固定到自动收纸器上。
在自动收纸器上固定介质边缘，确保可执行自动收纸操作。

第 78 页的 “使用自动收纸器”

↓

4.执行打印调整。
执行打印调整，以根据机器状况优化介质设置值。

通常，执行自动调整可自动完成打印调整。

第 96 页的 “打印调整”

↓

5.检查打印机的状况。
开始打印工作时，检查剩余墨量和打印头喷嘴的状况。

第 96 页的 “打印前”

↓

6.打印。
从 Epson Edge Print 开始打印。

第 43 页的 “使用 Epson Edge Print”

通过使用常规介质设置/使用已注册的介质类型来使用新介质时

1.装入介质。
将要使用的介质装入打印机。

使用新介质时，在控制面板屏幕上，通过选择与正在使用的介质接近的介质类型，可以注册合适的介质设置。

第 64 页的 “装入介质”

↓

2.将介质固定到自动收纸器上。
在自动收纸器上固定介质边缘，确保可执行自动收纸操作。

第 78 页的 “使用自动收纸器”

↓

3.执行打印调整。（使用新介质时）
执行打印调整，以根据机器状况优化介质设置值。

通常，执行自动调整可自动完成打印调整。

第 96 页的 “打印调整”

↓

4.检查打印机的状况。
开始打印工作时，检查剩余墨量和打印头喷嘴的状况。

第 96 页的 “打印前”

5.打印。
从 Epson Edge Print 开始打印。

第 43 页的 “使用 Epson Edge Print”

将介质设置注册到打印机

通过以下方式之一将介质设置注册到打印机。

使用已注册到打印机的常规介质设置
打印机已有 4 种介质类型，与介质的克重相对应。选择一种介质类型进行打印，其常规介质设置与克重相对应。

装入介质时，查看操作面板屏幕中显示的**介质**项目，选择与所装入介质的打印纸重量相对应的介质类型。

第 64 页的 “装入介质”

下载 EMX 文件以注册设置
爱普生提供的 EMX 文件是一个单独的打印设置文件，包含在市售介质上正确打印所需的以下信息（所提供的文件根据您居住的国家和地区而有所不同）。

- 打印信息：RIP 中使用的 ICC 特性、步进数、分辨率等设置
- 介质设置：注册的设置值，例如导纸间距和进纸张力，这些设置值与所用介质相匹配，并且已注册到打印机用于介质管理

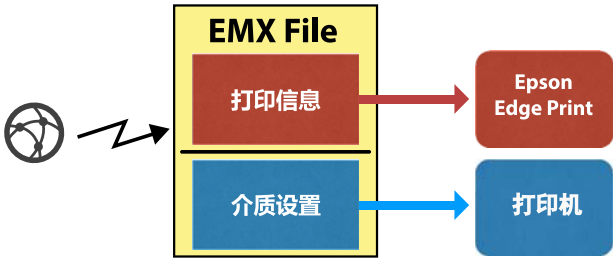

要使用 Epson Edge Print，即打印机提供的 RIP 软件，请从 Epson Edge Print 下载 EMX 文件。

第 43 页的 “使用 Epson Edge Print”

要使用市售 RIP 软件，请使用 Epson Edge Dashboard 下载 EMX 文件。

第 34 页的 “使用 Epson Edge Dashboard”

处理介质时的注意事项

处理介质时，如果未遵守以下要点，介质表面可能会附着少量灰尘和绒毛，导致打印输出中出现墨点或导致喷嘴堵塞。

不要将裸露的介质放置在地面上。
介质应该卷起并插入到原包装袋中存放。

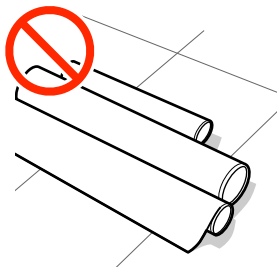

搬运介质时，不要让介质表面紧贴着衣服。
介质在装入打印机之前应一直放在其独立包装中。

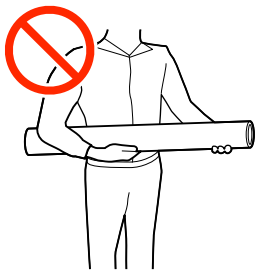

装入介质的注意事项

注意：

- *干燥器温度可能很高；请采取所有必要的防护措施。否则可能会引起灼伤。*
- *不要将手伸入干燥器。否则可能会引起灼伤。*
- *介质比较重，不能由一人搬运。搬运重量超过 40 公斤的介质时，建议使用叉车。*
- *打开或关闭前盖或维护盖时，小心不要夹住手或手指。未遵守这些注意事项可能会导致人员受伤。*
- *小心介质边缘会划伤您的手。介质边缘很锋利，有可能导致人员受伤。*

仅在打印前装入介质。
如果将介质留在打印机内，压力滚筒可能会在介质上留下折痕。介质还可能起折或卷曲、导致夹纸或介质在进纸时碰到打印头。

如果介质的右边缘和左边缘不齐，不要装入介质。
如果装入介质时卷纸的右边缘和左边缘不齐，打印时进纸问题可能引起介质左右移动。此时可倒回介质来对齐边缘，或使用一卷没有任何问题的介质。

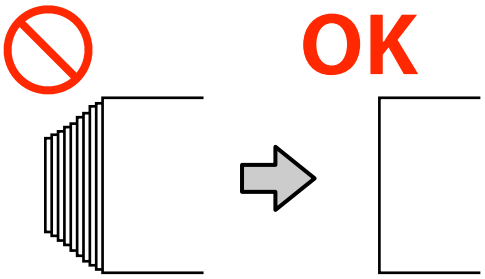

根据使用的介质选择合适的装入顺序。
装入介质有两种方式：正常进纸流程和收纸进纸流程。

安装介质后，本机执行进纸和倒回介质等操作检测其宽度。如果使用正常进纸流程，某些类型的介质可能会出现一些问题，例如介质在打印平台上起皱。这些问题是由于介质在打印平台上卡住造成的。

如果出现这些问题，请按照收纸进纸流程装入介质。在收纸进纸流程中，介质在进纸前装在自动收纸器上，以免在打印平台上卡住并导致各种问题。

收纸进纸流程通常适用于大容量介质，因此我们建议按照收纸进纸流程操作。

不能使用的介质
不要使用折叠过、起皱、磨损、撕破或变脏的介质。此类介质可能会拱起，碰到打印头并导致打印头损坏。

边缘处有折痕或起皱的介质示例

处理卷纸轴时的注意事项

注意：

- *由于卷纸轴很重，应至少由两人搬运。若不慎掉落或出现其他情况，可能会导致人员受伤。*
- *搬运卷纸轴上的介质卷纸时，请使用压缩空气牢牢固定卷纸轴。否则，介质卷纸或卷纸轴可能掉落，伤到脚部。如果长时间不处理卷纸轴上的介质卷纸，必要时请使用压缩空气重新牢牢固定卷纸轴。*

使用适合打印机的空气压缩机来固定介质。

- 使用市售空气压缩机从进气口供气，以将介质固定到卷纸轴上。空气压缩机的喷嘴形状应与进气口相匹配。
- 将空气压缩机的气压设置在 0.45 - 1 MPa 的范围内。如果设置超出范围，则可能会出现问题，例如介质未正确固定。

使用大容量进纸部件时如何手动拉出介质

让介质松弛，然后抓住并拉动其前边缘以将其从卷纸中拉出，例如在装入介质时。如果在介质未松弛的情况下强行拉出，介质可能会被撕破。要松弛介质，请按照以下部分中的步骤操作按钮和开关。

从背面操作时

用手拉动介质之前，使用进纸部件上的手动开关让介质松弛下来。

当卷纸可打印面朝外时

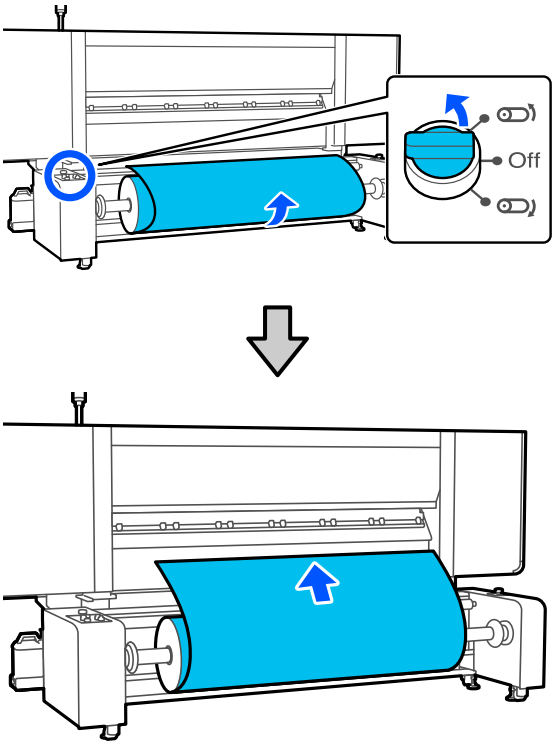

当卷纸可打印面朝内时

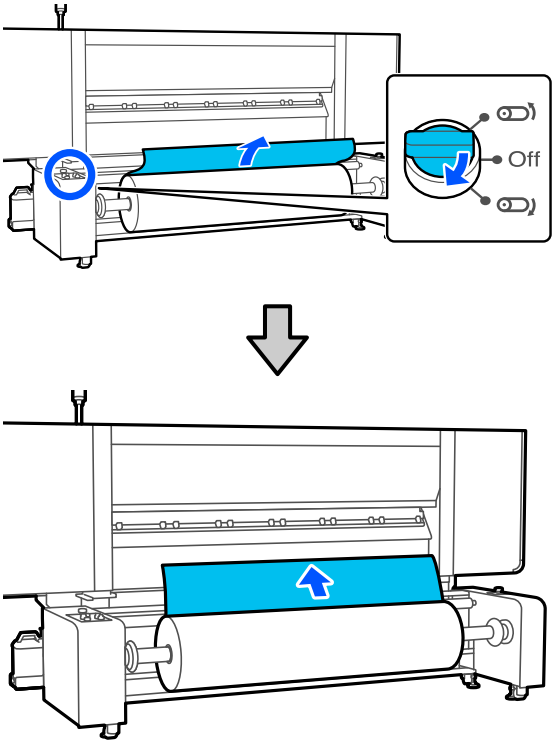

从前面操作时

在介质加载杆抬起的情况下进行以下操作。

用手拉动介质之前，使用进纸按钮或进纸开关松弛介质。

当卷纸可打印面朝外时

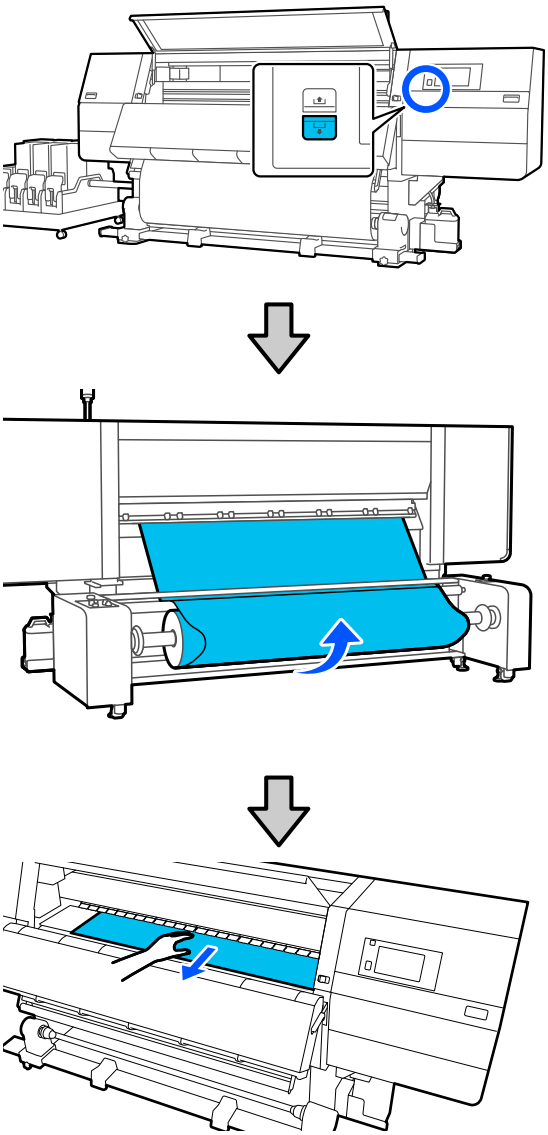

当卷纸可打印面朝内时

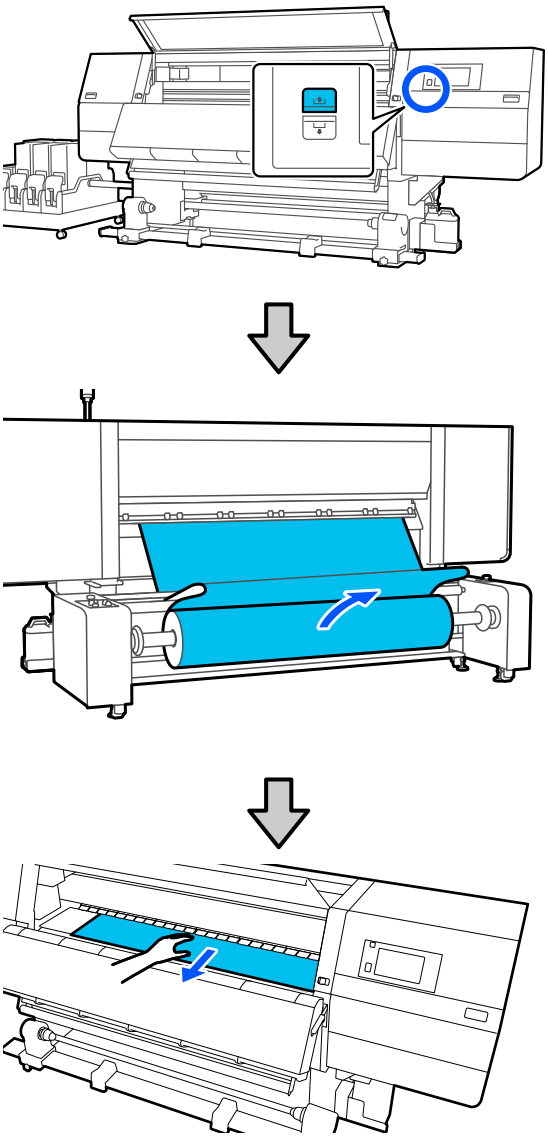

装入介质

您可观看视频来了解该流程。

爱普生视频手册

从标准进纸部件装入

1 按下 ⏻ 按钮并等待，直到显示主界面。

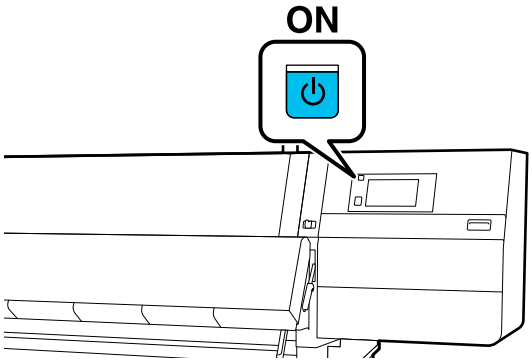

2 向外移动左右两侧的锁定杆，打开前盖。

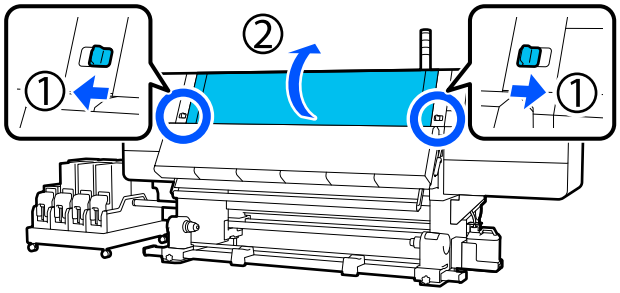

3 捏着介质边缘压片两边的凸片，将托架朝打印平台的两侧移动到底。

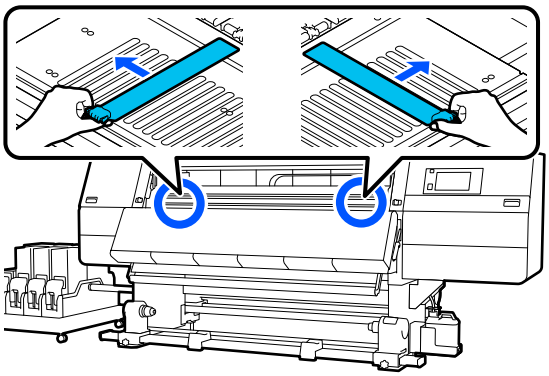

4 抬起介质加载杆。

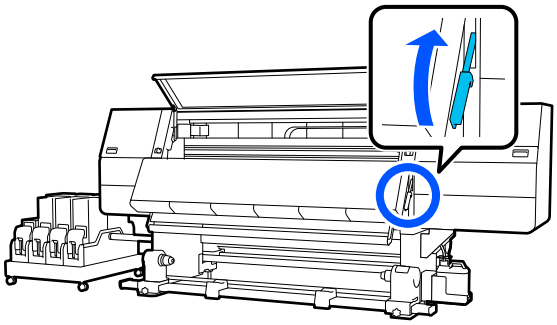

5 来到打印机背面，松开右侧介质支架固定螺丝，然后向外移动支架。

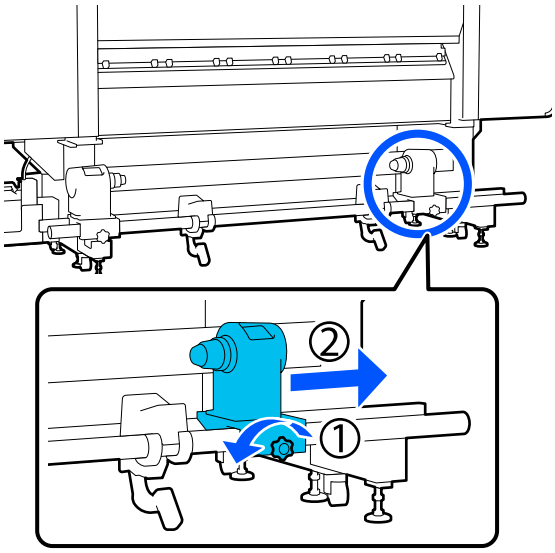

重要：

如果看不到右侧支架手柄的转动轴，可将手柄向前转动到底。如果看不到手柄的转动轴，介质可能不能正确装入。

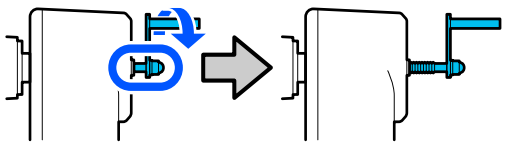

6 松开左侧介质支架固定螺丝，然后根据要装入的介质卷纸芯的内径将介质支架移动到设定位置。

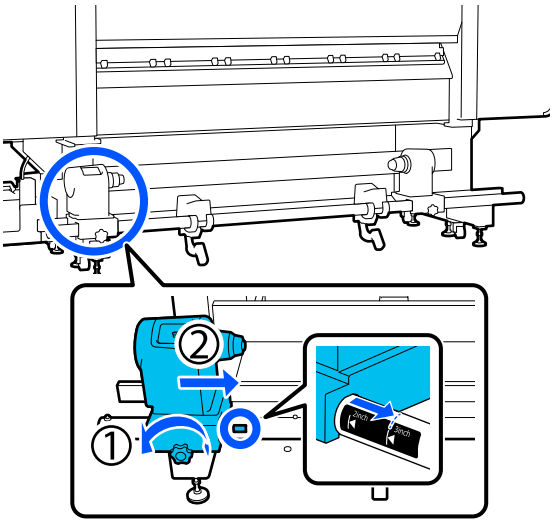

7 按住介质支架顶部的同时，拧紧固定螺丝，直到它不能再转动。

拧紧后，介质支架应无法移动。

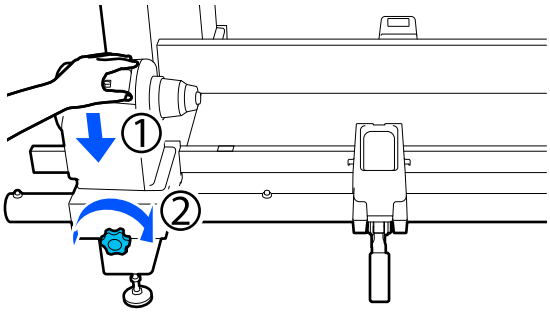

8 将介质放在卷纸托架上。将卷纸托架从卷纸末端朝内移动 20 厘米左右。

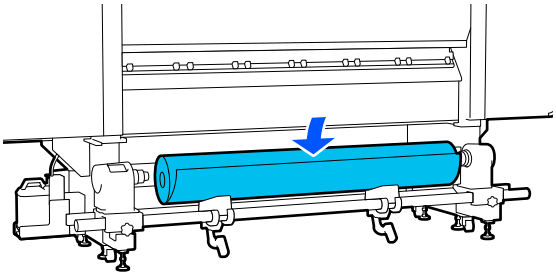

注释：
放置卷纸的方式取决于卷纸的卷起方向。

可打印面朝外

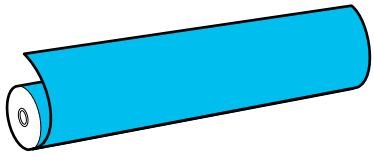

可打印面朝内

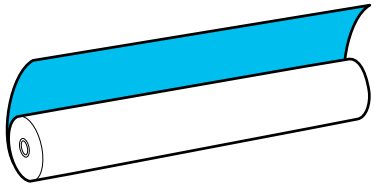

9 抬起起重杆的同时，向左移动卷纸托架，将介质的卷纸芯牢固地插入到介质支架。

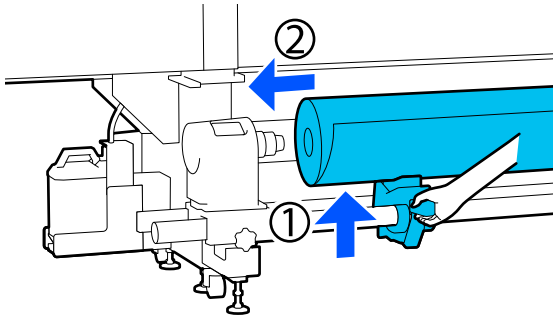

注释：
如果介质卷纸的外径小于 140 毫米，当使用起重杆来抬起卷纸时，卷纸芯的高度达不到介质支架的高度。

此时可用手将其托起，然后将卷纸芯插入到介质支架。

10 抬起右侧起重杆的同时，将介质支架牢固地插入到介质的卷纸芯中。

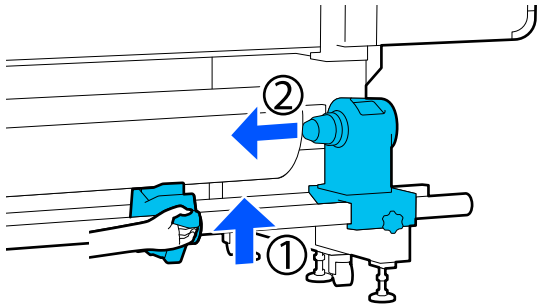

> ***注释：***
> *如果介质卷纸的外径小于 140 毫米，当使用起重杆来抬起卷纸时，卷纸芯的高度达不到介质支架的高度。*
>
> *此时可用手将其托起，然后将卷纸芯插入到介质支架。*

11 为确保介质支架已完全插入到卷纸芯中，请朝着卷纸末端推动介质支架的顶部两次。

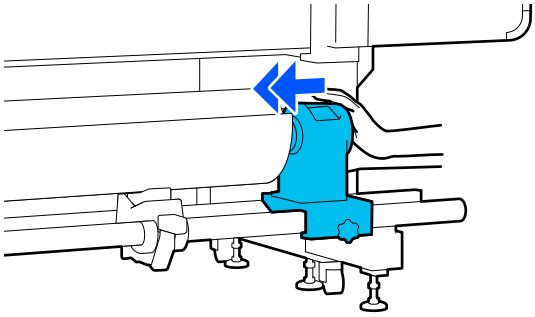

> ***重要：***
> *如果介质支架没有完全插入到卷纸芯中，介质支架和卷纸芯之间可能会滑动，导致在打印时介质不能正确进纸。*
>
> *这可能引起打印输出产生条纹。*

12 按住介质支架顶部的同时，拧紧固定螺丝，直到它不能再转动。

拧紧后，介质支架应无法移动。

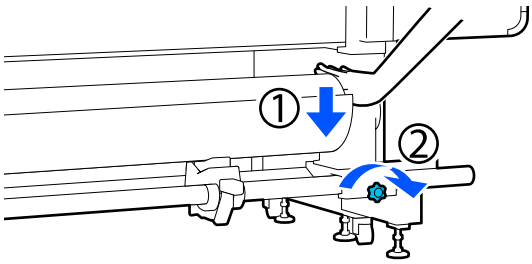

> ***重要：***
> *如果介质支架的螺丝松动，则在打印时介质支架可能会移动。这将导致打印输出有条纹和色彩不均匀。*

13 旋转手柄，直到下图所示的 A 部分完全插入。

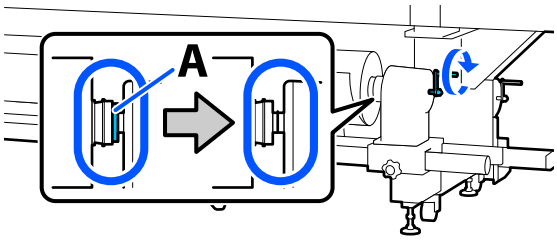

> ***重要：***
> *一旦 A 部分完全隐藏，请不要再转动手柄。否则可能会损坏介质支架。*
>
> *如果在手柄已转到头的情况下 A 部分仍然可见，请重新转回手柄。松开右侧介质支架上的螺丝，然后从步骤 5 重新开始执行。*

14 将介质插入到打印机中大约 20 厘米，然后放下介质加载杆。

插入的介质会夹紧，并且不会掉落。

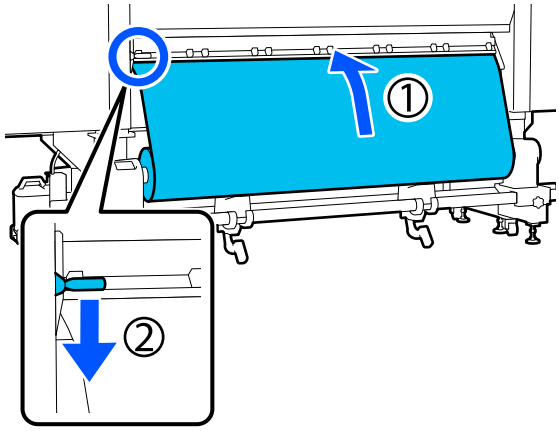

15 确认介质的左边缘是否在下图所示的方形标签的范围内。

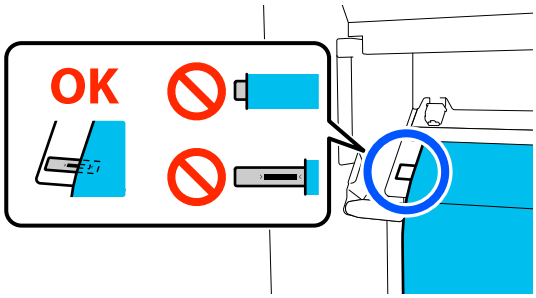

> **重要：**
> *如果介质的左边缘不在黑色方形标签内，请按照相反顺序执行步骤6 到15，以调整介质支架的位置。介质支架插入到介质中期间，不要尝试重新调整介质支架的位置。*

16 来到打印机正面，用手捏住介质，防止其滑到打印机背面，同时抬起介质加载杆。

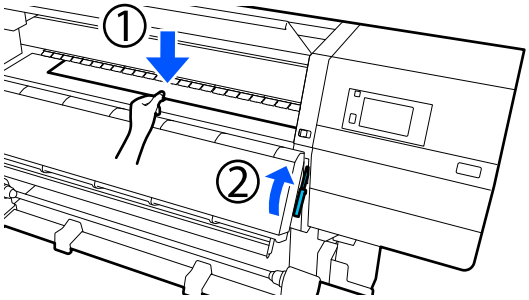

> **注释：**
> *您可以在打印机屏幕中更改打印平台上的介质吸力。增加介质吸力可以降低介质滑落的可能性。*
>
> *如果在下面的步骤中很难拉出介质，请减小介质吸力。根据需要进行更改。*

17 根据适合介质的进纸方式，将介质拉出到以下位置。

正常进纸流程
将介质拉出到打印平台上标签的近边缘。
用一只手捏住介质中间部位，然后笔直向前拉动介质。

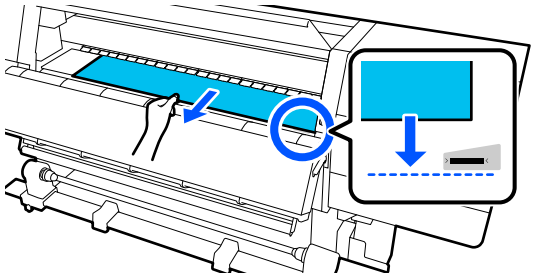

不要用双手拉动介质。否则可能会引起介质歪斜或左右移动。

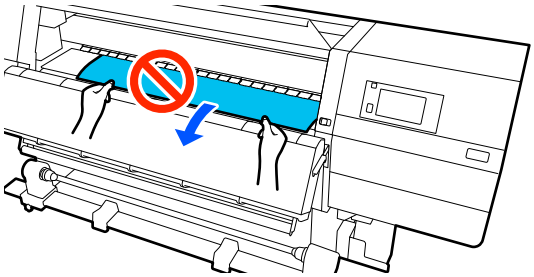

收纸进纸流程
拉出介质，直到它到达介质支架。
按照以下步骤拉出介质。

在下面列出的每一步中，拉出介质前务必要让介质变得松弛。如果在介质绷紧的情况下强行拉出，介质可能会被撕破。
要让介质变得松弛，请按进纸按钮。装入介质时，可打印面朝外按 ⤓，可打印面朝内按 ⤒。
随后，装在背面的介质将沿进纸方向旋转并松弛下来。

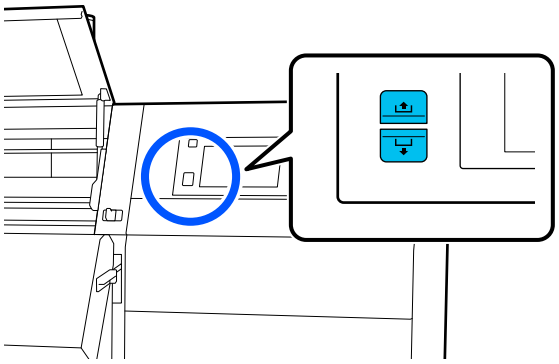

a. 用一只手捏住介质的中间位置将其笔直拉出，然后将其边缘插入干燥器。

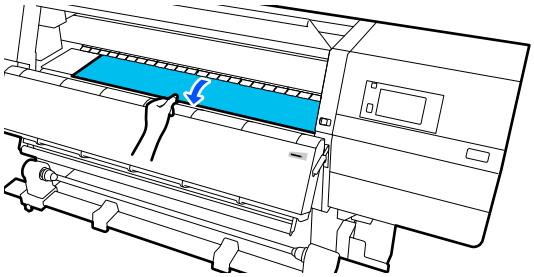

b. 用手压住打印平台上介质的中间位置，朝身体方向拉出介质，直至介质边缘从干燥器底部伸出。

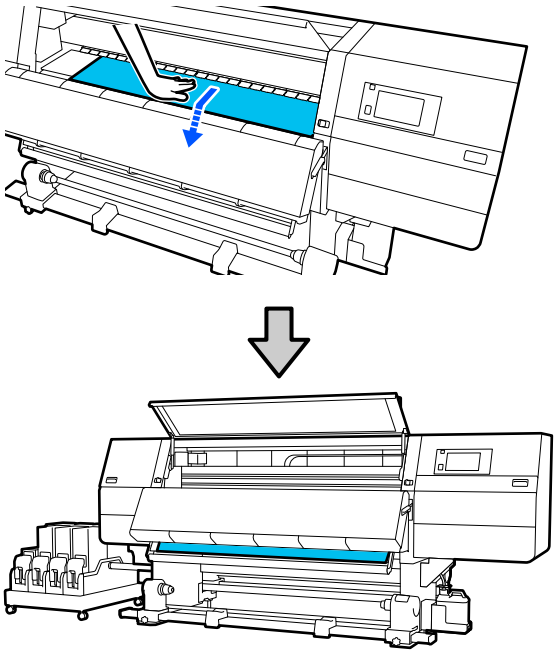

c. 用一只手捏住介质的中间位置将其拉出，直至介质边缘到达介质支架。

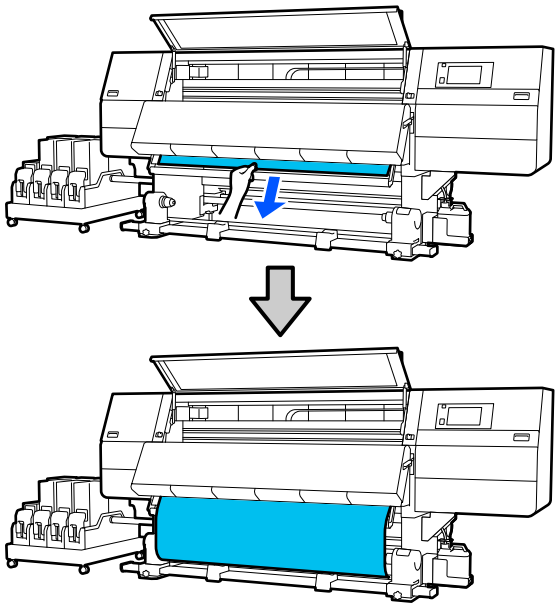

不要用双手拉动介质。否则可能会引起介质歪斜或左右移动。

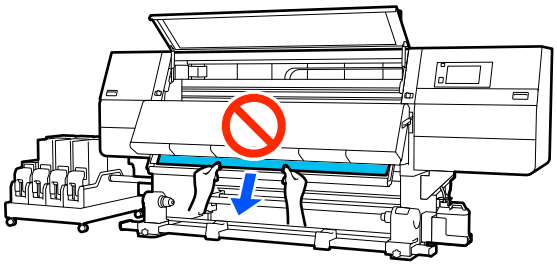

18 放下介质加载杆。

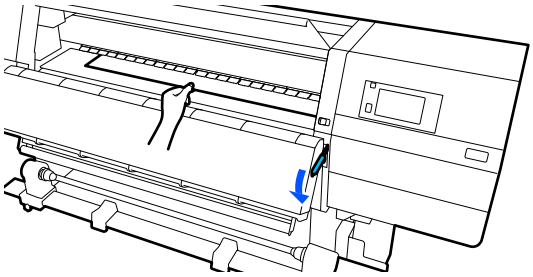

正常进纸流程
放下介质加载杆后，继续下一步操作。

收纸进纸流程
放下介质加载杆，然后继续将介质安装到自动收纸器上。当前盖打开时，请参见以下内容将介质安装到自动收纸器上。

第 78 页的 “使用自动收纸器”

19 来到打印机背面，轻按介质两端边缘，检查左侧和右侧之间张力是否有差异。

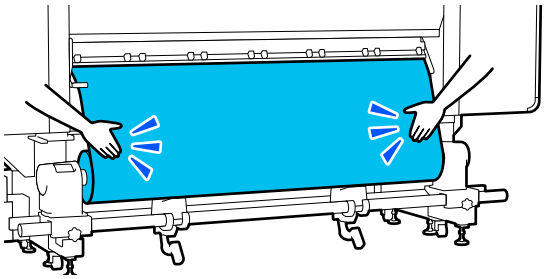

如果张力有差异，介质会松动。

在打印机正面，抬起介质加载杆，然后纠正介质的松动。

纠正松动后，放下介质加载杆。

20 来到打印机正面，捏着介质边缘压片两边的凸片，将介质边缘压片移动到介质顶边。调整介质边缘压片，使得介质边缘与介质边缘压片中三角孔的中心对齐。

介质边缘压片可防止介质翘起并防止介质裁切边缘上的纤维触碰到打印头。此时便正确装入了介质。

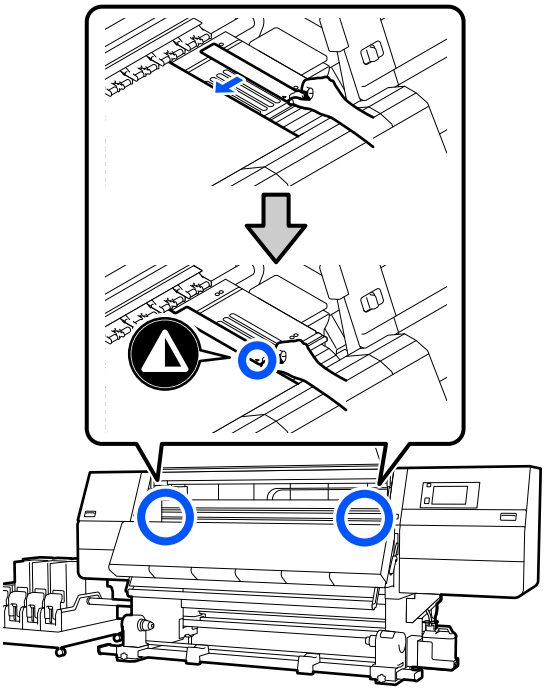

重要：

- *请勿对 0.4 毫米或更厚的介质使用介质边缘压片。打印头不能触碰介质边缘压片，否则会损坏打印头。*
- *始终将介质边缘压片中三角孔的中心与介质边缘对齐。对齐不当可能会在打印时产生条纹（水平条纹、色彩不均匀或条带）。*
- *不使用时，将介质边缘压片移动至打印平台的左侧和右侧边缘。*
- *如果已打印的介质侧面有污迹，不要使用介质边缘压片。*

21 合上前盖，然后向内移动左右锁定杆。

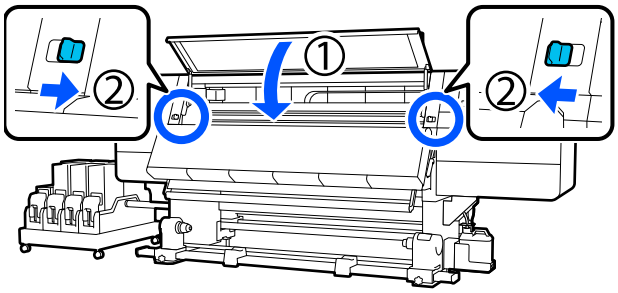

22 在屏幕上设置介质信息，然后按**确定**。

在此处执行以下设置。

- 介质：设置要用于打印的介质
- 绕卷方向：如何绕卷装入的介质
- 介质长度：装入的介质长度
- 介质检测：如何检测介质的宽度

介质按以下方式设置。

如果装入的介质没有注册介质设置
首先，选择一个未注册的编号。

未注册的编号没有设置介质类型，因此会出现一个屏幕，要求选择介质类型。如下所示，根据装入的介质的打印纸重量选择介质类型。屏幕上显示的每种介质类型的打印纸重量均为典型值。

介质类型	克重 (g/m²)
超薄	39 或以下
薄	40 - 56
中等厚度	57 - 89
厚	90 或以上

如果存在已注册的介质设置/已下载 EMX 文件并针对装入的介质进行了注册
选择已注册的介质编号。

在**介质检测**中，设置**宽度检测**。通常，保持此项为**开**。

请参见以下内容，了解有关介质检测的详细信息。

第 150 页的 “常规设置菜单”

按下**确定**开始执行操作，例如检测装入的介质。

23 按照屏幕上的说明，根据需要将介质边缘向前移动到指定位置。

从大容量进纸部件装入

建议安排 2 人共同装入介质。 2 人分别站在轴左右两侧，将介质穿过张力杆和加热轴，便能轻松装入介质。

1 按下进纸部件上的 ⏻ 按钮，可打开电源。

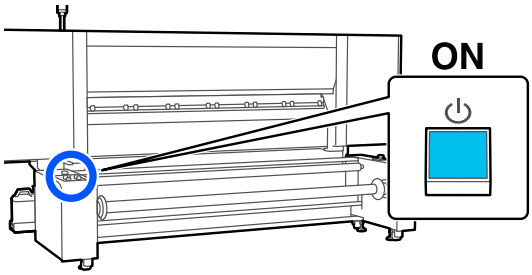

2 按下 ⏻ 按钮并等待，直到显示主界面。

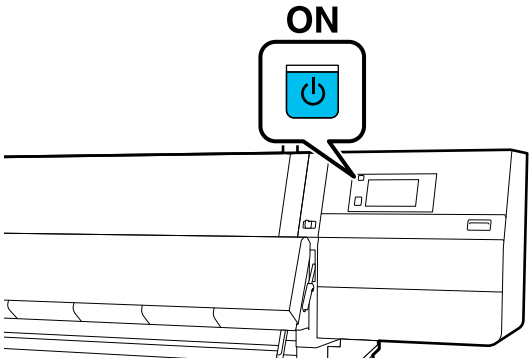

3 向外移动左右两侧的锁定杆，打开前盖。

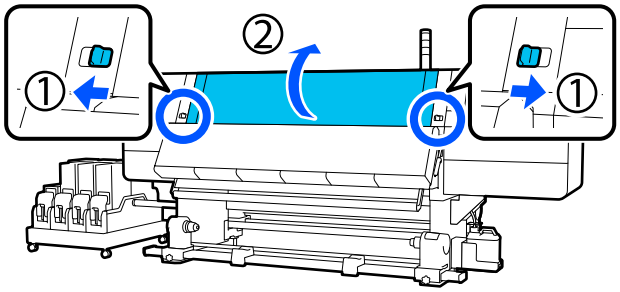

4 捏着介质边缘压片两边的凸片，将托架朝打印平台的两侧移动到底。

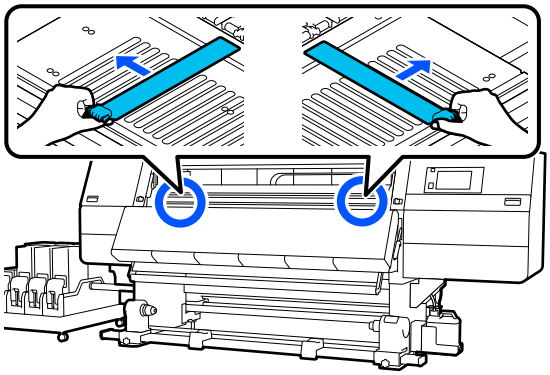

5 抬起介质加载杆。

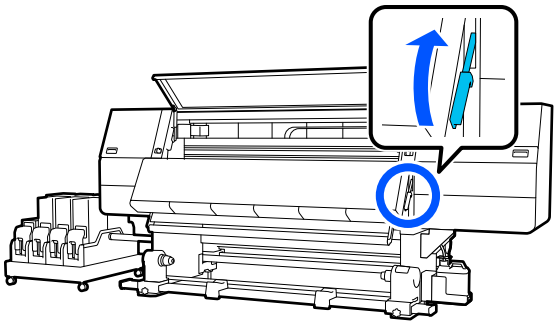

6 来到打印机背面，使用手动开关将卷纸轴旋转至如图所示的方向，然后将两侧手柄向外放下。

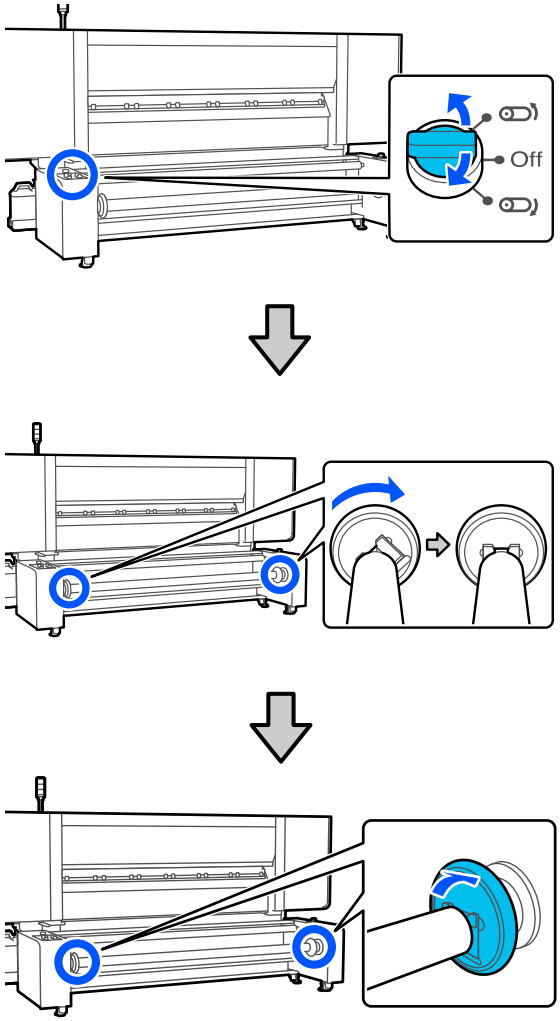

7 取出卷纸轴。

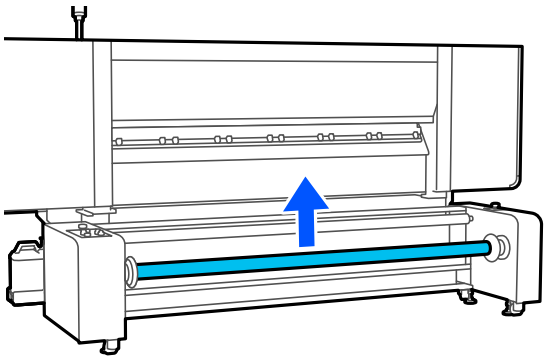

8 将卷纸轴插入卷纸芯，深度应达到卷纸轴刻度（有打印机操作面板一侧）约 7 厘米之处。

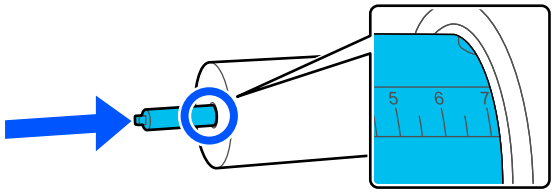

如图所示，面朝卷纸轴。

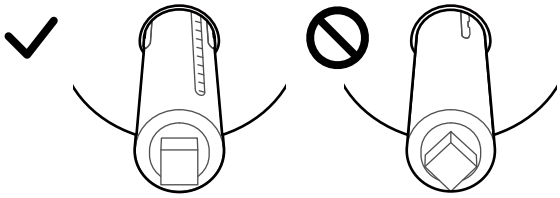

9 从进气口注入空气至卷纸轴，直至空气停止注入。

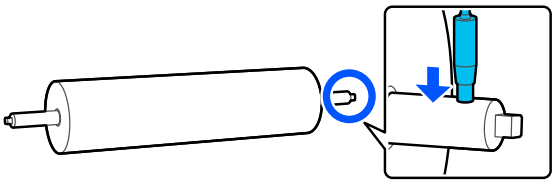

10 将介质移动到图中所示的位置。

请注意确保叉车的尖端不碰到卷纸轴。

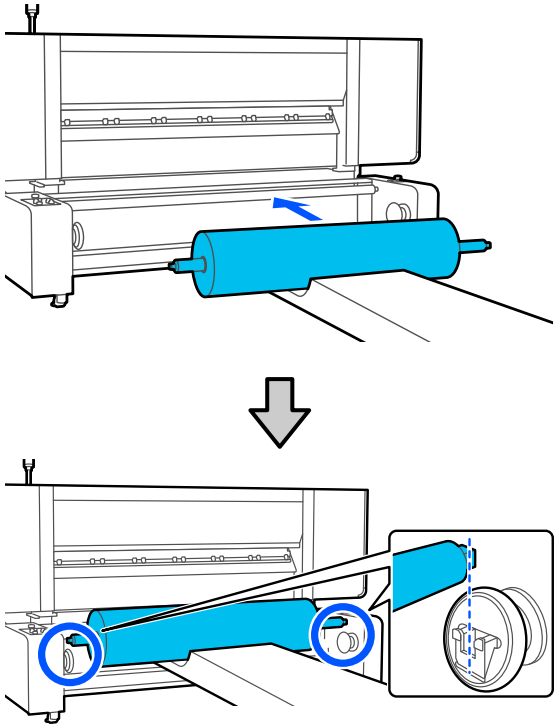

注释：
放置卷纸的方式取决于卷纸的卷起方向。

可打印面朝外

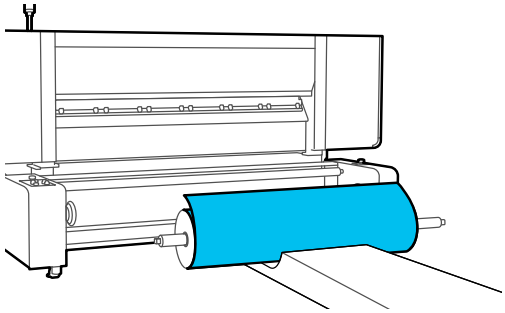

可打印面朝内

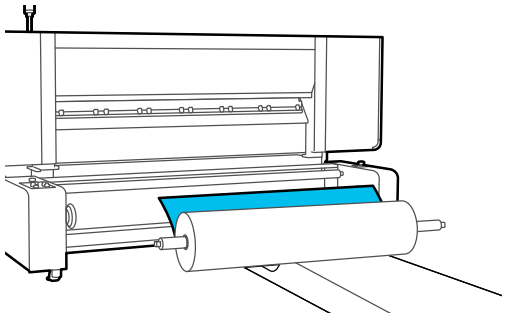

11 放下介质并将卷纸轴放入插槽中，然后抬起两侧的手柄。

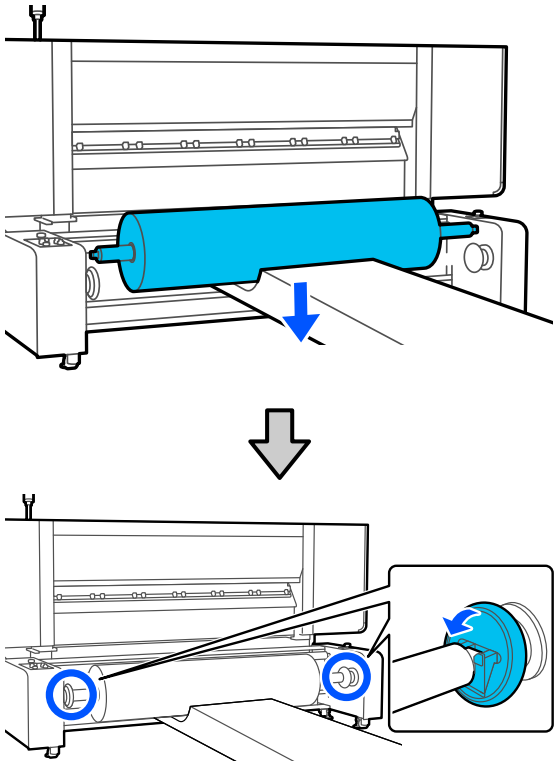

12 将介质拉出一部分，以确认介质的左边缘是否在下图所示的方形标签的范围内。

☞第 63 页的 “使用大容量进纸部件时如何手动拉出介质”

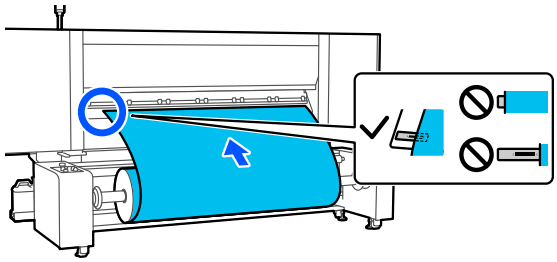

重要：
如果超出范围，请从安装卷纸轴开始重新执行步骤。

13 按释放张力按钮升起张力杆。

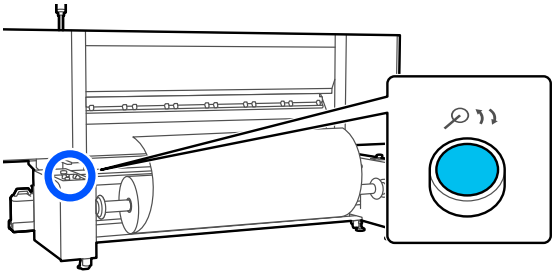

14 拉出介质时，将其穿过张力杆和加热轴，如图所示。

第 63 页的 “使用大容量进纸部件时如何手动拉出介质”

可打印面朝外

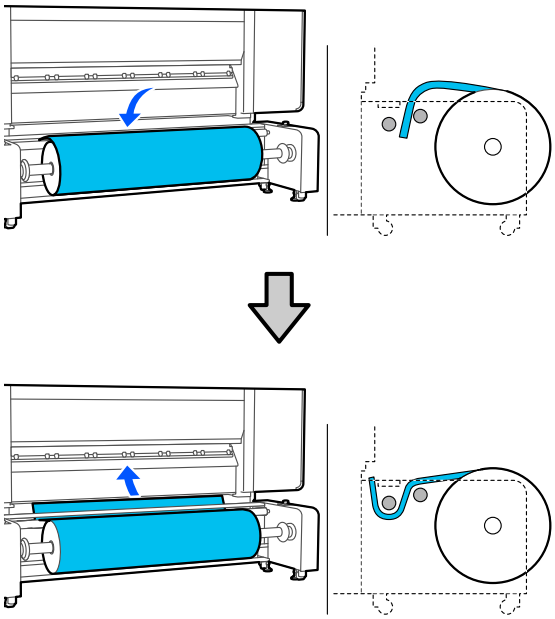

可打印面朝内

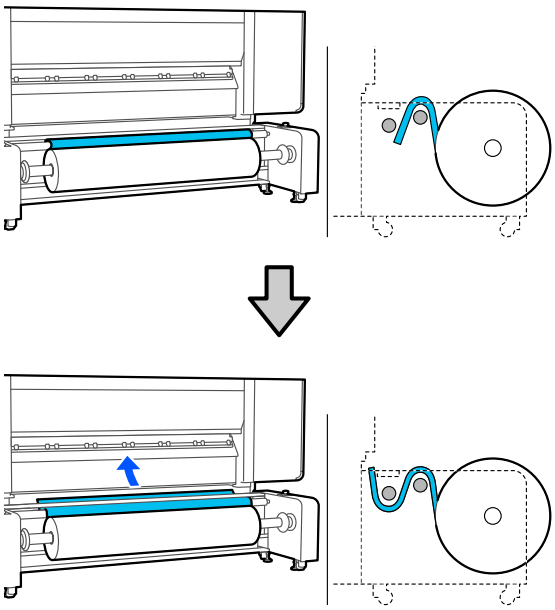

将介质径直穿过，以免介质歪斜。

❑ 可打印面朝外

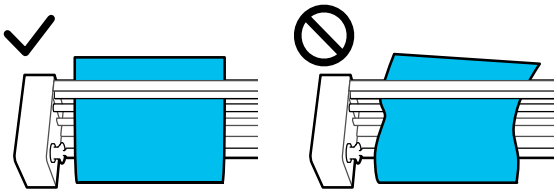

❑ 可打印面朝内

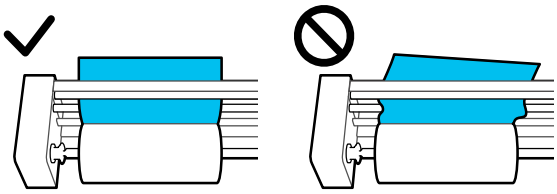

15 将介质的前边缘插入到打印机中大约 20 厘米，然后放下介质加载杆。

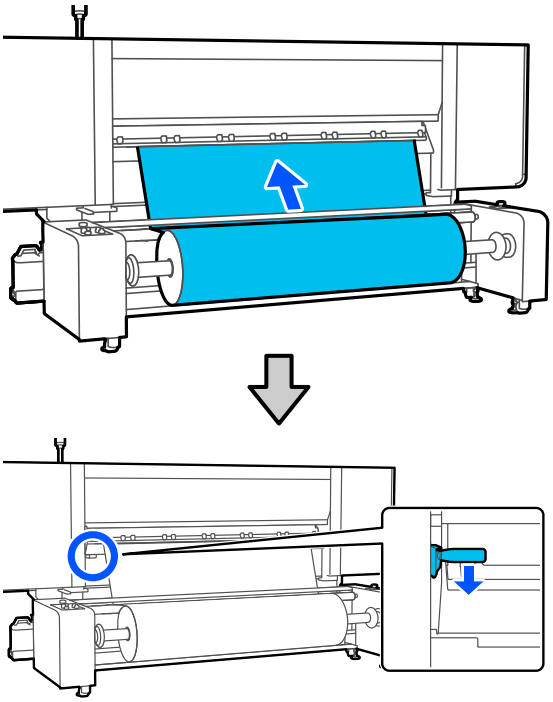

16 确认介质的左边缘是否在方形标签的范围内。

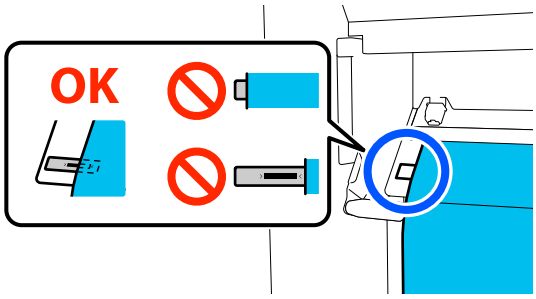

> **重要：**
> *如果超出范围，请从将介质穿过张力杆和加热轴开始重新执行步骤。*

17 来到打印机正面，用手捏住介质，防止其滑到打印机背面，同时抬起介质加载杆。

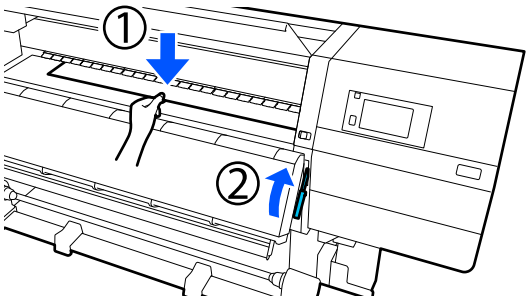

> **注释：**
> *您可以在打印机屏幕中更改打印平台上的介质吸力。增加介质吸力可以降低介质滑落的可能性。*
>
> *如果在下面的步骤中很难拉出介质，请减小介质吸力。根据需要进行更改。*

18 根据适合介质的进纸方式，将介质拉出到以下位置。

第 63 页的 “使用大容量进纸部件时如何手动拉出介质”

正常进纸流程
将介质拉出到打印平台上标签的近边缘。
用一只手捏住介质中间部位，然后笔直向前拉动介质。

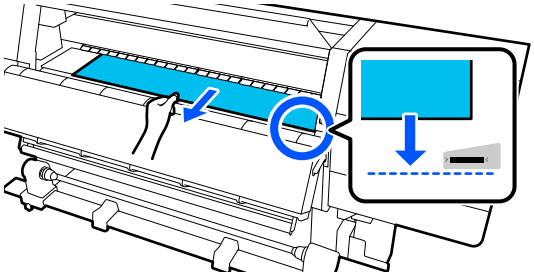

不要用双手拉动介质。否则可能会引起介质歪斜或左右移动。

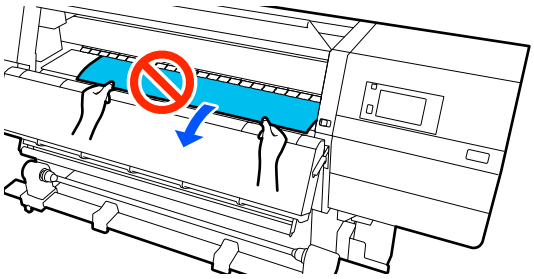

拉出介质后，继续下一步。

收纸进纸流程
拉出介质，直到其到达介质支架。

让介质松弛，然后按照以下步骤拉出介质。

a. 用一只手捏住介质的中间位置将其笔直拉出，然后将其边缘插入干燥器。

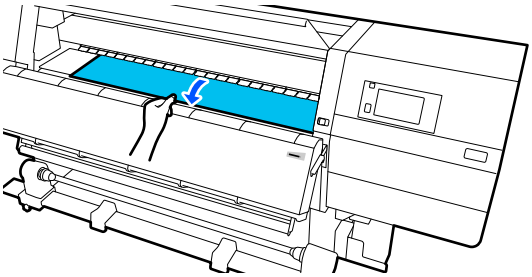

b. 用手压住打印平台上介质的中间位置，朝身体方向拉出介质，直至介质边缘从干燥器底部伸出。

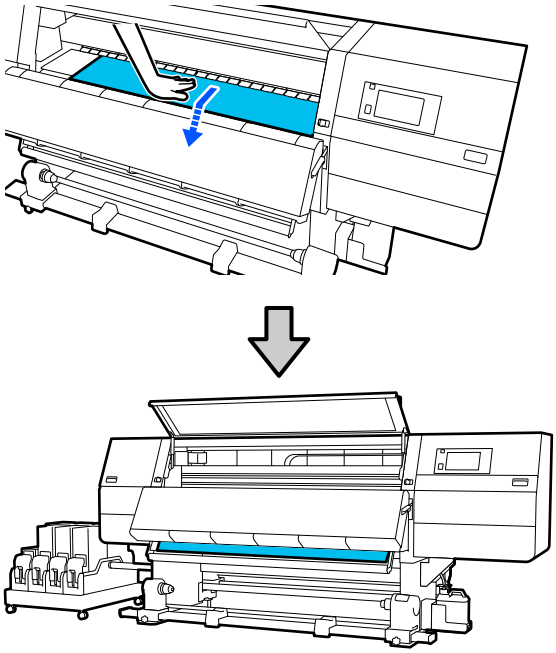

然后，将介质固定到自动收纸器上。当前盖打开时，请按照以下内容将介质安装到自动收纸器上。

☞第 78 页的 “使用自动收纸器”

19 放下介质加载杆。

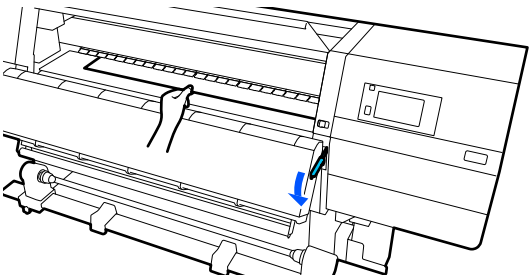

20 来到打印机背面，轻按介质两端边缘，检查左侧和右侧之间张力是否有差异。

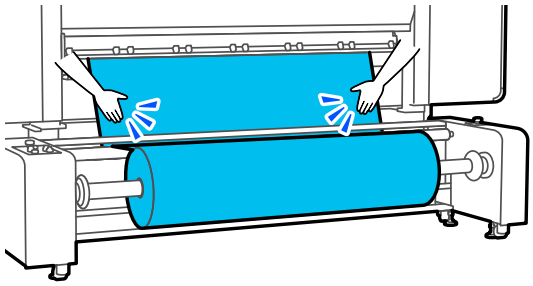

如果张力有差异，介质会松动。

在打印机正面，抬起介质加载杆，然后纠正介质的松动。

纠正松动后，放下介质加载杆。

21 确认自动开关和张力开关的设置与装入的介质相匹配。

张力开关通常设为 Mid。如果打印期间介质出现起皱，请切换到 Hi 以增加张力。

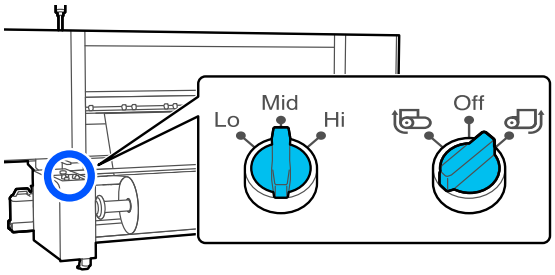

22 来到打印机正面，捏着介质边缘压片两边的凸片，将介质边缘压片移动到介质顶边。调整介质边缘压片，使得介质边缘与介质边缘压片中三角孔的中心对齐。

介质边缘压片可防止介质翘起并防止介质裁切边缘上的纤维触碰到打印头。此时便正确装入了介质。

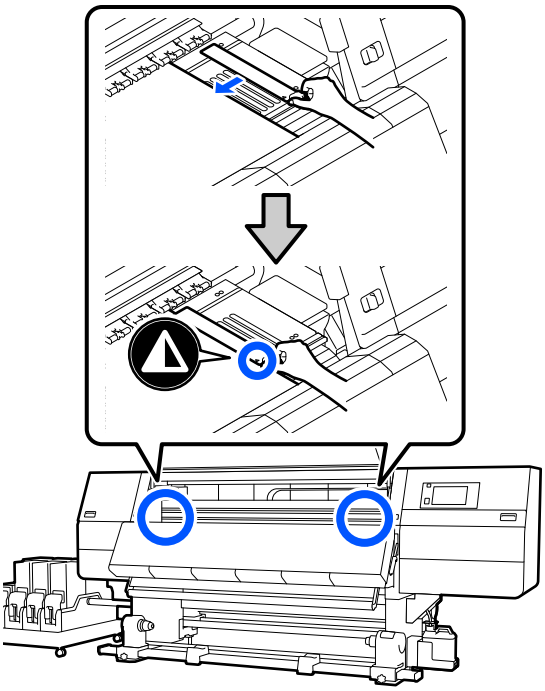

> **重要：**
>
> ❑ *请勿对 0.4 毫米或更厚的介质使用介质边缘压片。打印头不能触碰介质边缘压片，否则会损坏打印头。*
>
> ❑ *始终将介质边缘压片中三角孔的中心与介质边缘对齐。对齐不当可能会在打印时产生条纹（水平条纹、色彩不均匀或条带）。*
>
> ❑ *不使用时，将介质边缘压片移动至打印平台的左侧和右侧边缘。*
>
> ❑ *如果已打印的介质侧面有污迹，不要使用介质边缘压片。*

23 合上前盖，然后向内移动左右锁定杆。

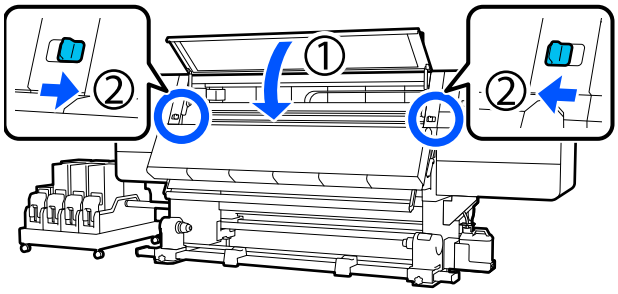

24 在屏幕上设置介质信息，然后按**确定**。

在此处执行以下设置。

❑ 介质：设置要用于打印的介质

❑ 绕卷方向：如何绕卷装入的介质

❑ 介质长度：装入的介质长度

❑ 介质检测：如何检测介质的宽度

介质按以下方式设置。

如果装入的介质没有注册介质设置
首先，选择一个未注册的编号。

未注册的编号没有设置介质类型，因此会出现一个屏幕，要求选择介质类型。如下所示，根据装入的介质的打印纸重量选择介质类型。屏幕上显示的每种介质类型的打印纸重量均为典型值。

介质类型	克重 (g/m²)
超薄	39 或以下
薄	40 - 56
中等厚度	57 - 89
厚	90 或以上

如果存在已注册的介质设置/已下载 EMX 文件并针对装入的介质进行了注册
选择已注册的介质编号。

在**介质检测**中，设置**宽度检测**。通常，保持此项为**开**。

请参见以下内容，了解有关介质检测的详细信息。

☞第 150 页的 “常规设置菜单”

按下**确定**开始执行操作，例如检测装入的介质。

25 按照屏幕上的说明，根据需要将介质边缘向前移动到指定位置。

使用自动收纸器

自动收纸器会自动收起打印完的介质，从而提高无人操作时的效率。

此打印机的自动收纸器可按以下任一方向收纸。

打印面向内

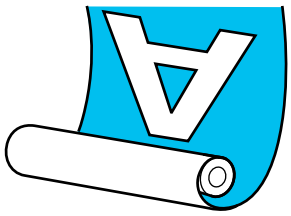

打印面向外

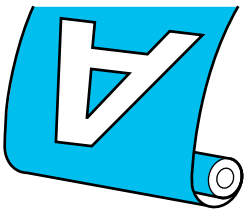

打印面向内收起是在卷纸的内侧放置已打印的面。大多数情况下建议使用 “打印面向内”。

打印面向外收起是在卷纸的外侧放置已打印的面。

您可观看视频来了解该流程。

爱普生视频手册

> ⚠ *注意：*
>
> ❑ *装入介质或卷纸芯或从收纸器轴取出介质时，按此手册中的指导操作。*
>
> *不小心将介质、卷纸芯或收纸器轴摔落可能会导致伤害。*
>
> ❑ *在进纸部件或自动收纸器运转过程中，请确保您的手或头发不被夹住。*
>
> *未遵守这些注意事项可能会导致人员受伤。*
>
> ❑ *不要将手伸入干燥器。否则可能会引起灼伤。*

有关正确收纸的要点

遵循以下要点以正确收纸。

❑ 我们推荐使用与介质相同宽度的收纸器卷纸芯。如果使用不同宽度的收纸器卷纸芯，则收纸器卷纸芯可能会弯曲，介质将会不正确地收起。

❑ 我们建议收纸时打印面向内。打印面向外时可能会导致介质左右移动，与收纸轴产生较大的错位。如果打印面向外时无法正确收纸，请使用打印面向内的收纸方式。

❑ 宽度小于 36 英寸的介质可能会左右移动，无法正确收纸。

❑ 请勿安装如下图所示的收纸器卷纸芯。否则，收纸张力会不均匀，而且收纸器卷纸芯旋转时会摇摇晃晃。因此，打印纸将无法正确卷绕，进而可能导致打印输出中出现条纹。

边缘已磨损

变形

使用标准型自动收纸器

安装卷纸芯

所需物品

❑ 与介质相同宽度的收纸器卷纸芯

❑ 市售的胶条

装纸

1 将自动开关切换为 Off（关）。

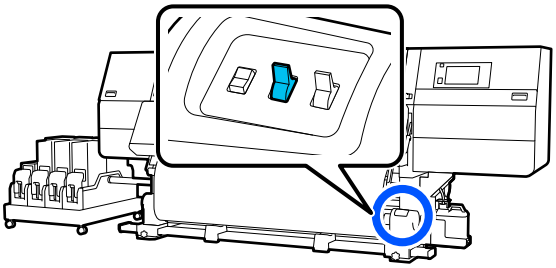

2 确认介质边缘接触到介质支架。

否则，请按照以下步骤让介质边缘接触到介质支架。

正常进纸流程
按住进纸开关的近侧，直到介质边缘到达介质支架。

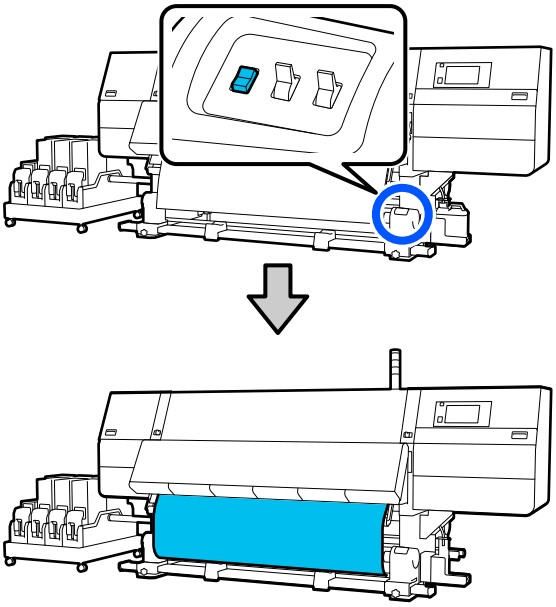

> **重要：**
> *一直按住进纸开关来送入介质。如果用手拉动介质，收纸时介质可能扭曲。*

收纸进纸流程
按照“装入介质”中的步骤 16 到 18 拉出介质，直至介质边缘到达介质支架。

第 64 页的“装入介质”

3 松开两边的介质支架的固定螺丝并调整介质支架，使两个介质支架之间的距离宽于介质的宽度。

如果卷纸托架的位置高低不平，请将它们的位置调平。

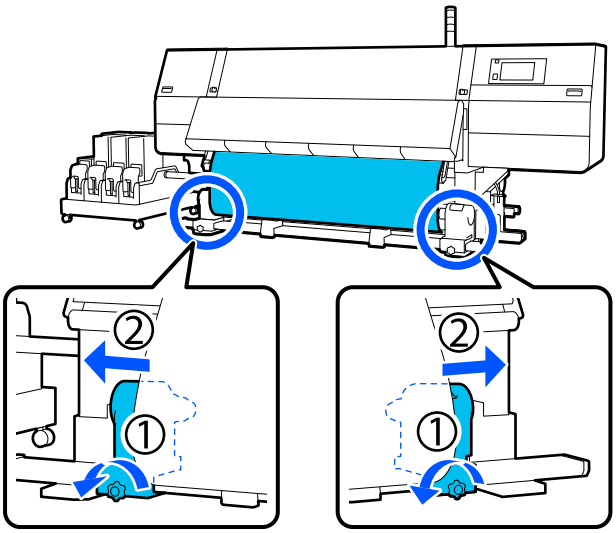

> **重要：**
> *如果看不到左侧介质支架手柄的转动轴，可按如图所示将手柄转动到底。如果看不到手柄的转动轴，卷纸芯可能不能正确装入。*
>
> 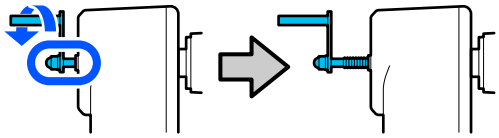

4 对准右侧介质支架，将其移动至介质的右侧边缘。

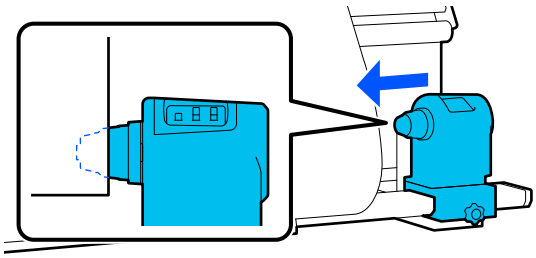

5 按住介质支架顶部的同时，将固定螺丝拧紧到位。

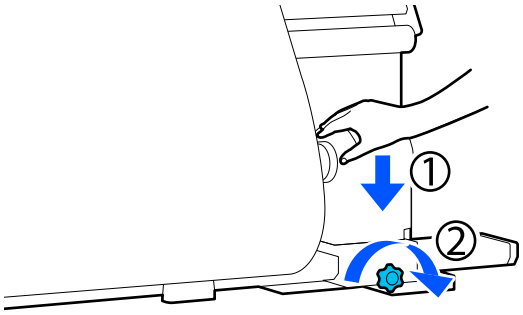

6 将卷纸芯插入到右侧介质支架。

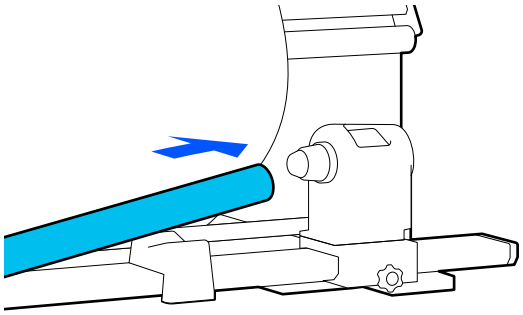

7 检查左侧介质支架是否完全插入到卷纸芯中以及卷纸芯和介质边缘是否对齐。

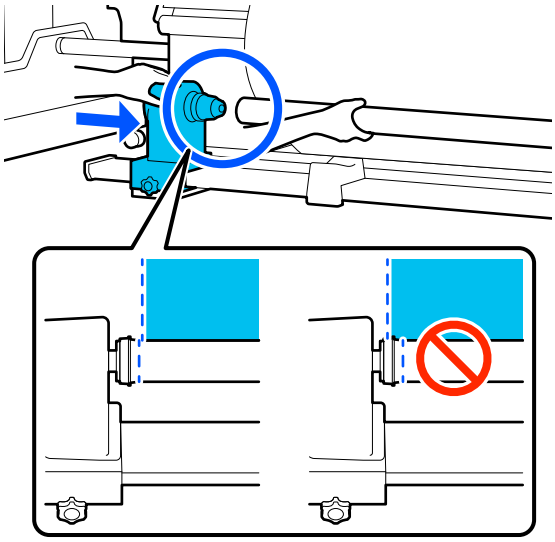

重要：

如果介质边缘未对齐，则无法正确收纸。如果边缘未对齐，可松开右侧介质支架的固定螺丝，然后从步骤 4 重新开始。

8 为确保介质支架已完全插入到卷纸芯中，请朝着卷纸末端推动介质支架的顶部两次。

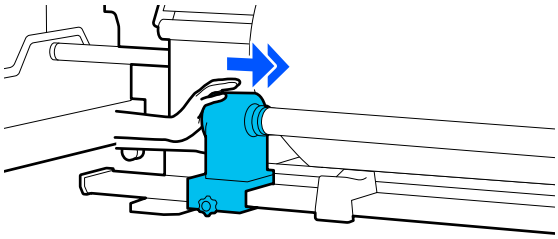

重要：

如果介质支架没有完全插入到卷纸芯中，介质支架和卷纸芯之间可能会滑动，导致在打印时介质不能正确进纸。

这可能引起打印输出产生条纹。

9 按住介质支架顶部的同时，拧紧固定螺丝。

拧紧后，介质支架应无法移动。

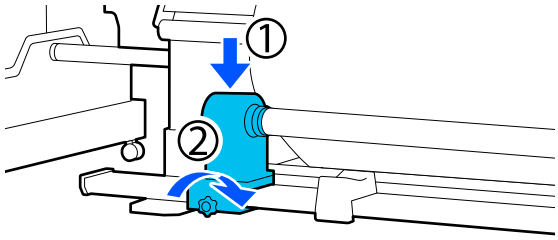

10 旋转手柄，直到下图所示的 A 部分完全插入。

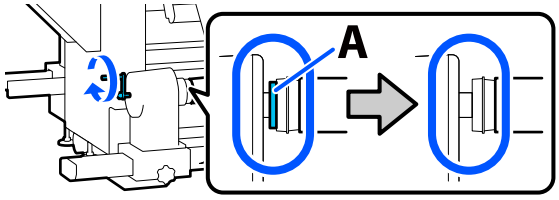

> **重要：**
>
> *一旦 A 部分完全隐藏，请不要再转动手柄。否则可能会损坏介质支架。*
>
> *如果在手柄已转到头的情况下 A 部分仍然可见，请重新转回手柄。松开右侧介质支架上的螺丝，然后从步骤 5 重新开始执行。*

11 按图示在介质中间区域保留 10 至 20 厘米宽的区域，沿着斜角裁切介质的左侧和右侧至顶端至少 25 厘米的位置。

裁切介质可防止进纸问题，如介质左右边角发生折叠并在开始收纸时卡住。

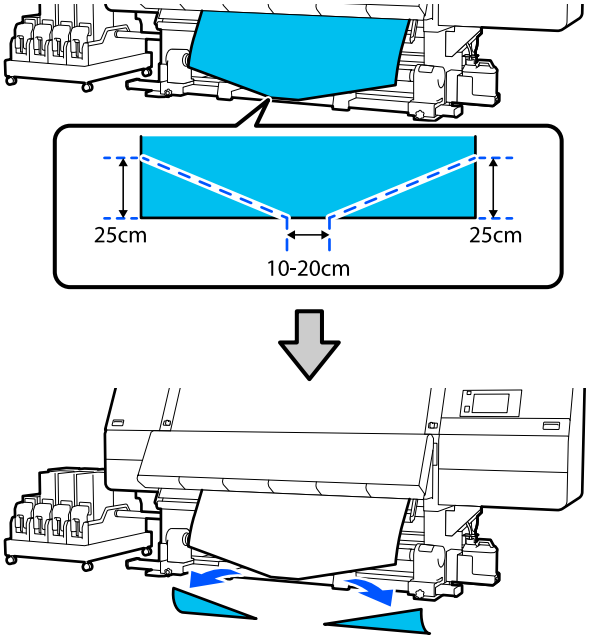

接下来，根据使用的进纸流程参见下面的相应内容。

正常进纸流程 第 81 页的 “使用正常进纸流程时的收纸步骤”

收纸进纸流程 第 83 页的 “使用收纸进纸流程时的收纸步骤”

使用正常进纸流程时的收纸步骤

打印面向内

1 笔直向下拉动介质中间部位后，将纸带从后向前绕在卷纸芯上，并用商用胶条粘贴住。

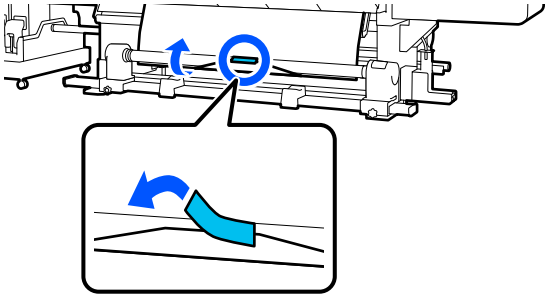

> **重要：**
>
> *在介质绷紧的状态下，将介质固定到收纸器卷纸芯上。如果在介质松弛的状态下固定，介质在收纸期间可能会左右移动。*

2 按住进纸开关的近侧，送入足够多的介质，确保介质能在收纸器卷纸芯上卷绕一圈。

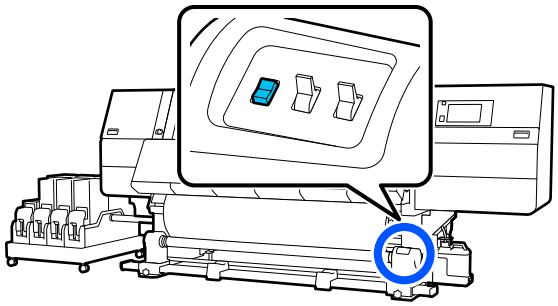

3 按住 侧的手动开关进行收纸，将介质在收纸轴上卷绕一圈。

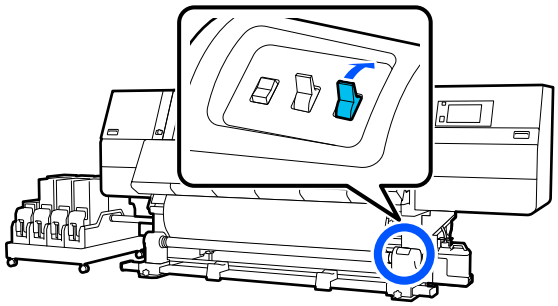

4 将自动开关切换为 。

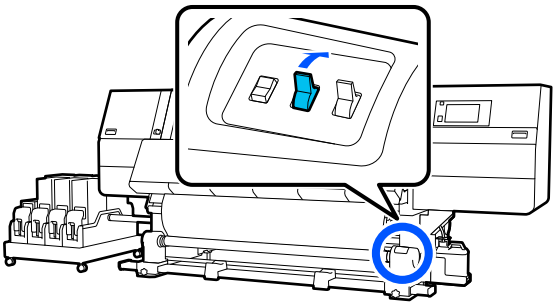

5 确认介质已固定且没有松弛。

如果下面插图显示区域中介质左侧和右侧的绷紧状态不同，将不能正确收纸。当一边松弛时，从步骤 1 重新开始。

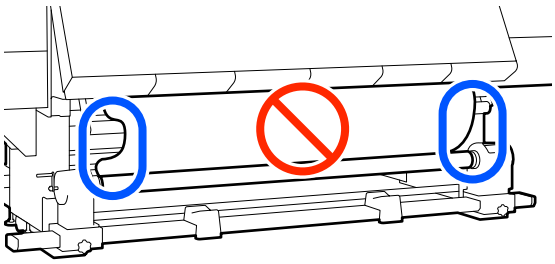

注释：
您可按下图指示轻拍介质的两边来确认张力是否不同。

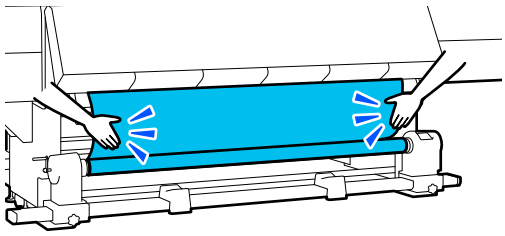

6 按住进纸开关的近侧，直到介质的两个边缘都被收起并在卷纸芯上卷绕一两圈。

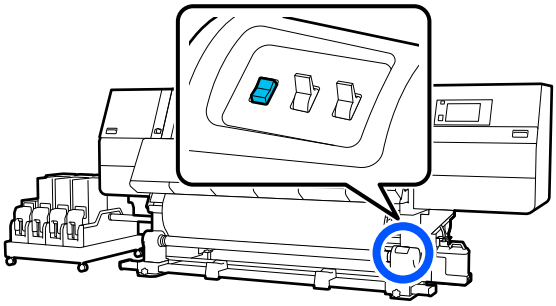

打印面向外

1 当笔直向下拉动介质的中间部分时，使用市售的胶条将介质固定到收纸器的卷纸芯上。

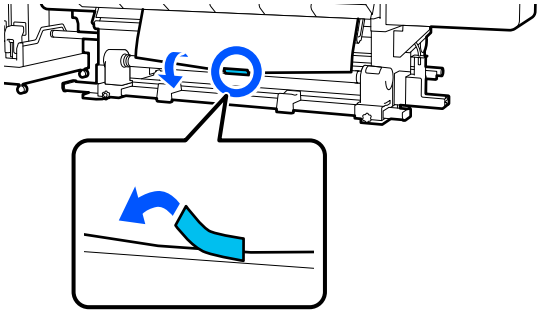

重要：
在介质绷紧的状态下，将介质固定到收纸器卷纸芯上。如果在介质松弛的状态下固定，介质在收纸期间可能会左右移动。

2 按住进纸开关的近侧，送入足够多的介质，确保介质能在收纸器卷纸芯上卷绕一圈。

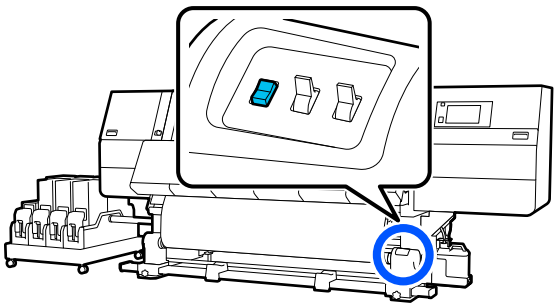

3 按住 侧的手动开关进行收纸，将介质在收纸轴上卷绕一圈。

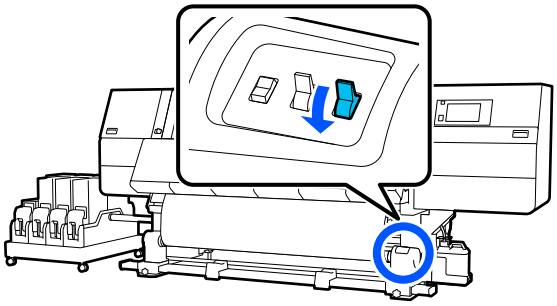

4 将自动开关切换为 。

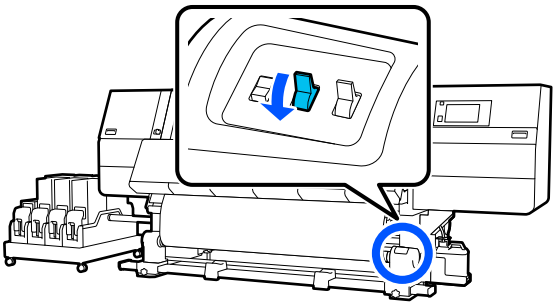

5 确认介质已固定且没有松弛。

如果下面插图显示区域中介质左侧和右侧的绷紧状态不同，将不能正确收纸。当一边松弛时，从步骤 1 重新开始。

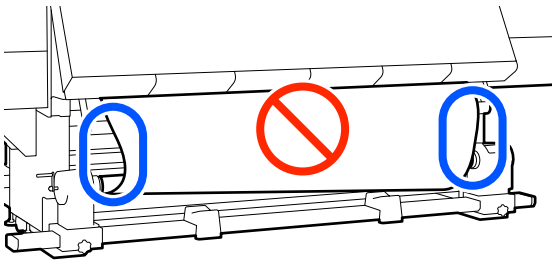

注释：
您可按下图指示轻拍介质的两边来确认张力是否不同。

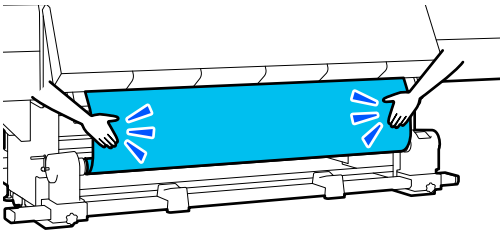

6 按住进纸开关的近侧，直到介质的两个边缘都被收起并在卷纸芯上卷绕一两圈。

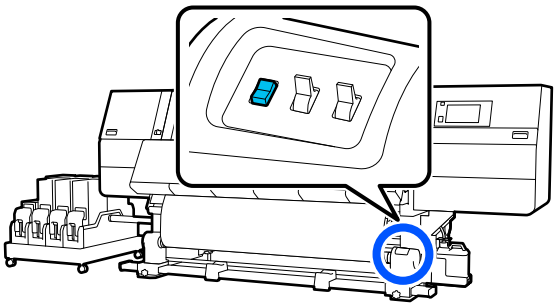

使用收纸进纸流程时的收纸步骤

打印面向内

1 确认前盖已打开。

2 抬起介质加载杆。

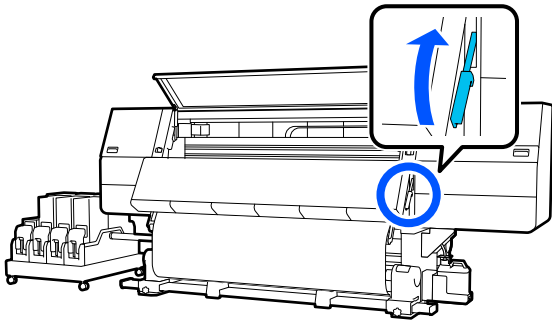

3 笔直向下拉动介质中间部位后，将纸带从后向前绕在卷纸芯上，并用商用胶条粘贴住。

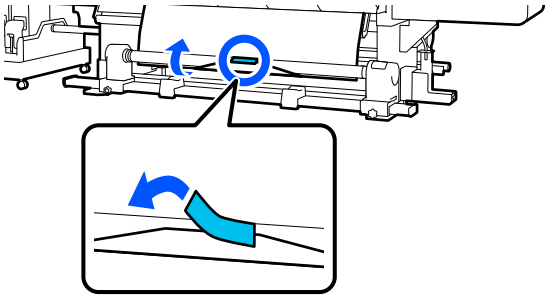

重要：
在介质绷紧的状态下，将介质固定到收纸器卷纸芯上。如果在介质松弛的状态下固定，介质在收纸期间可能会左右移动。

4 重复以下步骤，将介质收起并在卷纸芯上卷绕两圈。

a. 按住进纸按钮，稍微松弛背面的介质。

装入介质时，可打印面朝外按 ，可打印面朝内按 。

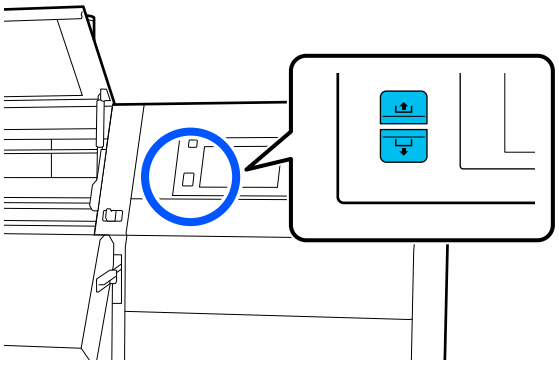

b. 用手压住打印平台上介质的中间位置，朝身体方向拉出介质，让正面的介质变得松弛一些。

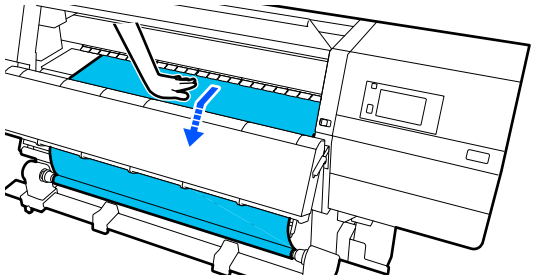

c. 按住 侧的手动开关，收起松弛的介质并卷绕在卷纸芯上。

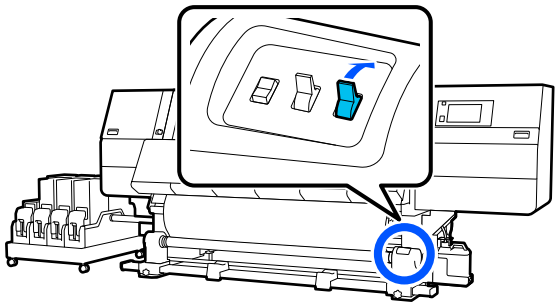

重要：

收纸并卷绕在卷纸芯上时，只收起松弛的部分。如果未松弛就进行收纸，则会导致褶皱等问题。

5 将自动开关切换为 。

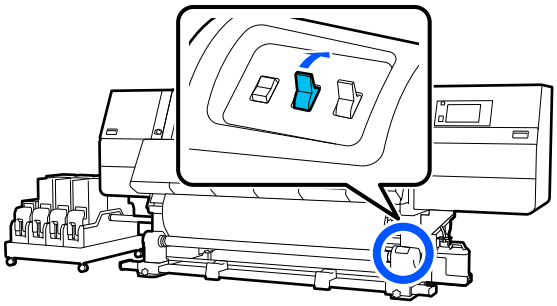

6 放下介质加载杆。

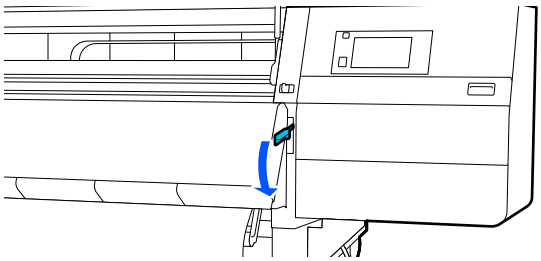

7 确认装好的介质在正面和背面都没有松弛。

如果下面插图显示区域中介质左侧和右侧的绷紧状态不同，将不能正确收纸。当一边松弛时，从步骤 2 重新开始。

前面

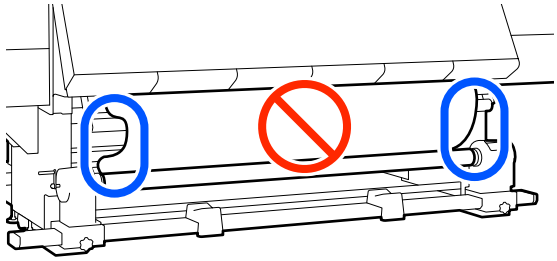

背面 （标准型进纸部件）

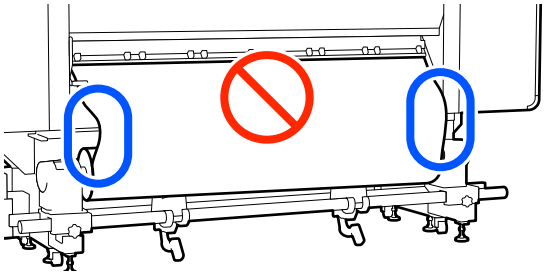

背面 （大容量进纸部件）

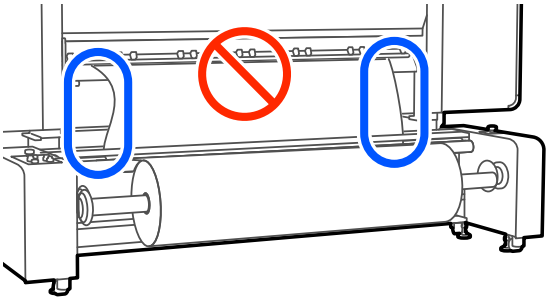

注释：
您可按下图指示轻拍介质的两边来确认张力是否不同。

前面

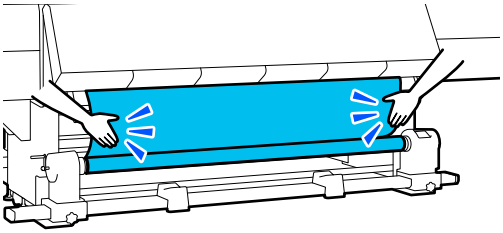

背面 （标准型进纸部件）

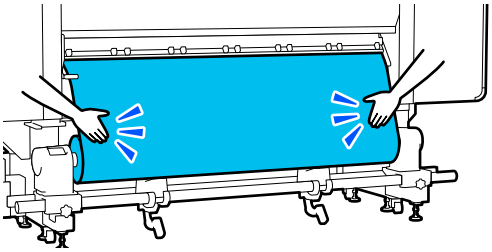

背面 （大容量进纸部件）

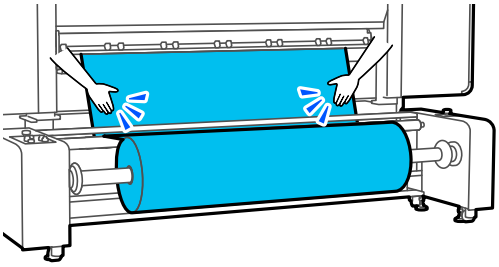

8 如果您使用大容量进纸部件，请确认根据装入的介质设置自动开关和张力开关。

张力开关通常设为 Mid。如果打印期间介质出现起皱，请切换到 Hi 以增加张力。

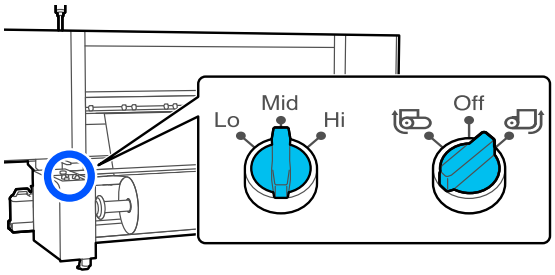

9 来到打印机正面，捏着介质边缘压片两边的凸片，将介质边缘压片移动到介质顶边。调整介质边缘压片，使得介质边缘与介质边缘压片中三角孔的中心对齐。

介质边缘压片可防止介质翘起并防止介质裁切边缘上的纤维触碰到打印头。此时便正确装入了介质。

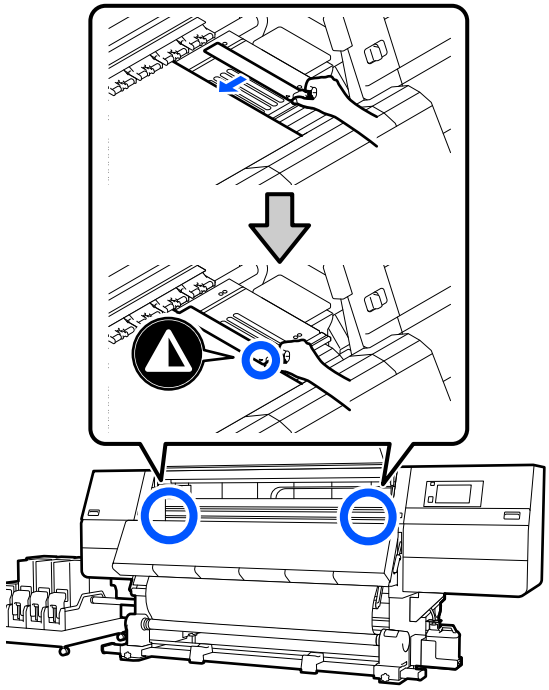

10 合上前盖，然后向内移动左右锁定杆。

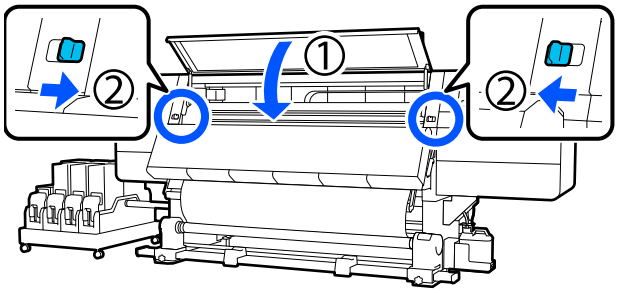

11 在屏幕上设置介质信息，然后按**确定**。

在此处执行以下设置。

- ❑ 介质：设置要用于打印的介质
- ❑ 绕卷方向：如何绕卷装入的介质
- ❑ 介质长度：装入的介质长度
- ❑ 介质检测：如何检测介质的宽度

介质按以下方式设置。

如果装入的介质没有注册介质设置
首先，选择一个未注册的编号。

未注册的编号没有设置介质类型，因此会出现一个屏幕，要求选择介质类型。如下所示，根据装入的介质的打印纸重量选择介质类型。屏幕上显示的每种介质类型的打印纸重量均为典型值。

介质类型	克重 (g/m²)
超薄	39 或以下
薄	40 - 56
中等厚度	57 - 89
厚	90 或以上

如果存在已注册的介质设置/已下载 EMX 文件并针对装入的介质进行了注册
选择已注册的介质编号。

在**介质检测**中，设置**宽度检测**。通常，保持此项为**开**。

请参见以下内容，了解有关介质检测的详细信息。

☞第 150 页的 “常规设置菜单”

按下**确定**开始执行操作，例如检测装入的介质。

打印面向外

1 确认前盖已打开。

2 抬起介质加载杆。

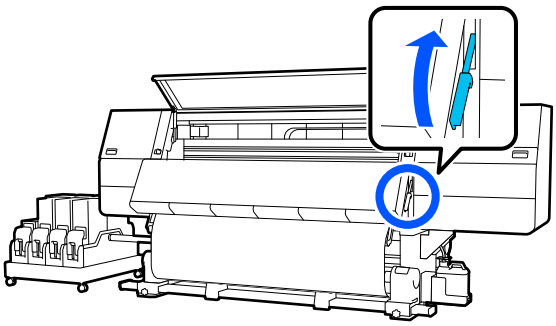

3 当笔直向下拉动介质的中间部分时，使用市售的胶条将介质固定到收纸器的卷纸芯上。

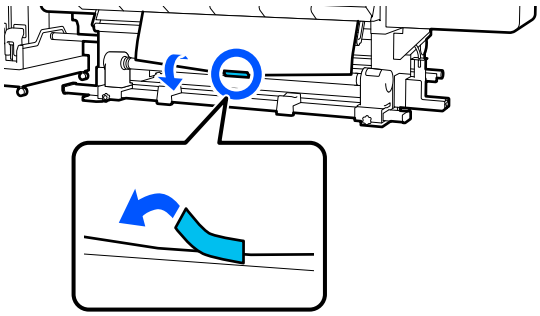

> **重要：**
> *在介质绷紧的状态下，将介质固定到收纸器卷纸芯上。如果在介质松弛的状态下固定，介质在收纸期间可能会左右移动。*

4 重复以下步骤，将介质收起并在卷纸芯上卷绕两圈。

a. 按住进纸按钮，稍微松弛背面的介质。

装入介质时，可打印面朝外按 ，可打印面朝内按 。

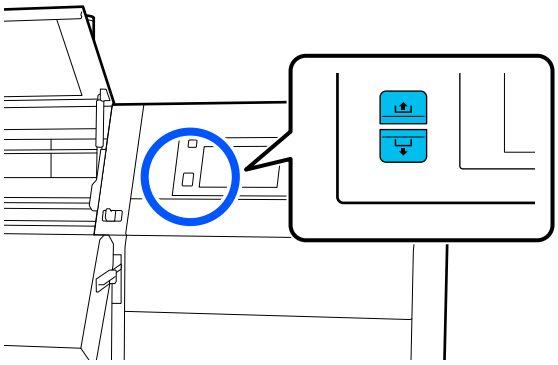

b. 用手压住打印平台上介质的中间位置，朝身体方向拉出介质，让正面的介质变得松弛一些。

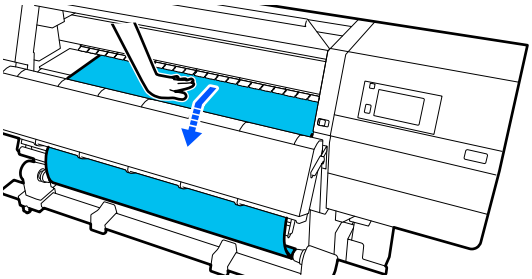

c. 按住 侧的手动开关，收起松弛的介质并卷绕在卷纸芯上。

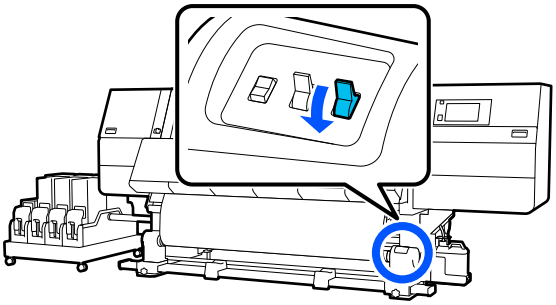

> **重要：**
>
> *收纸并卷绕在卷纸芯上时，只收起松弛的部分。如果未松弛就进行收纸，则会导致褶皱等问题。*

5 将自动开关切换为 。

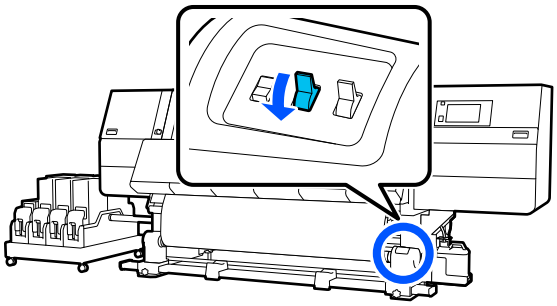

6 放下介质加载杆。

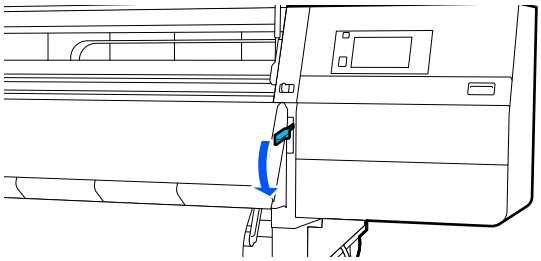

7 确认装好的介质在正面和背面都没有松弛。

如果下面插图显示区域中介质左侧和右侧的绷紧状态不同，将不能正确收纸。当一边松弛时，从步骤 2 重新开始。

前面

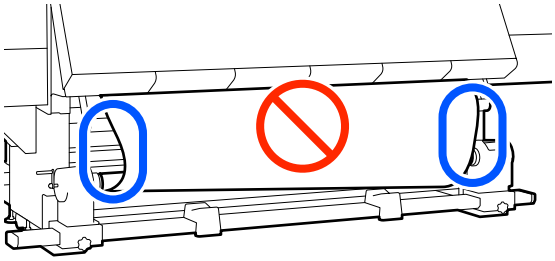

背面 （标准型进纸部件）

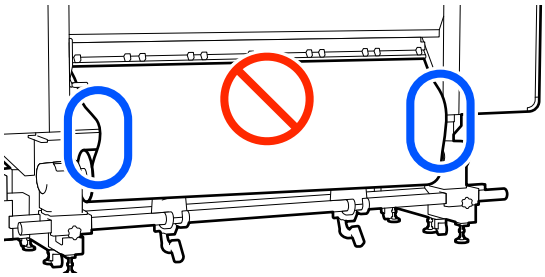

背面 （大容量进纸部件）

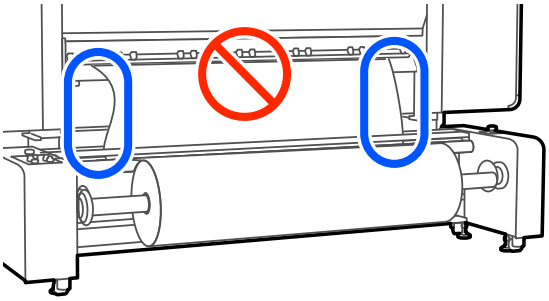

注释：
您可按下图指示轻拍介质的两边来确认张力是否不同。

前面

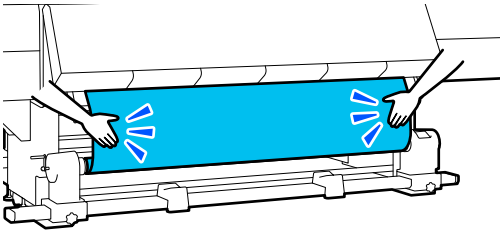

背面 （标准型进纸部件）

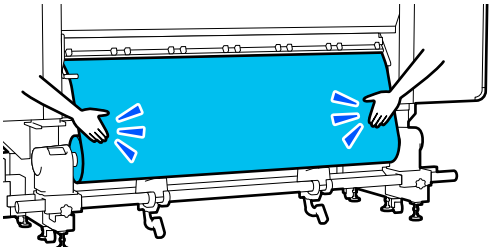

背面 （大容量进纸部件）

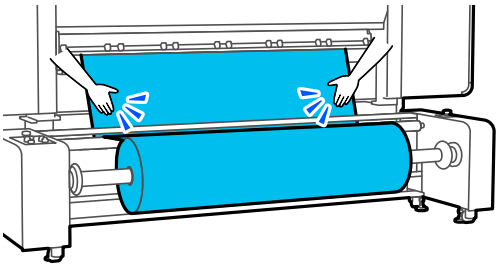

8 如果您使用大容量进纸部件，请确认根据装入的介质设置自动开关和张力开关。

张力开关通常设为 Mid。如果打印期间介质出现起皱，请切换到 Hi 以增加张力。

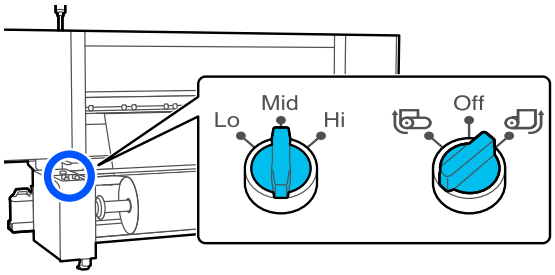

9 来到打印机正面，捏着介质边缘压片两边的凸片，将介质边缘压片移动到介质顶边。调整介质边缘压片，使得介质边缘与介质边缘压片中三角孔的中心对齐。

介质边缘压片可防止介质翘起并防止介质裁切边缘上的纤维触碰到打印头。此时便正确装入了介质。

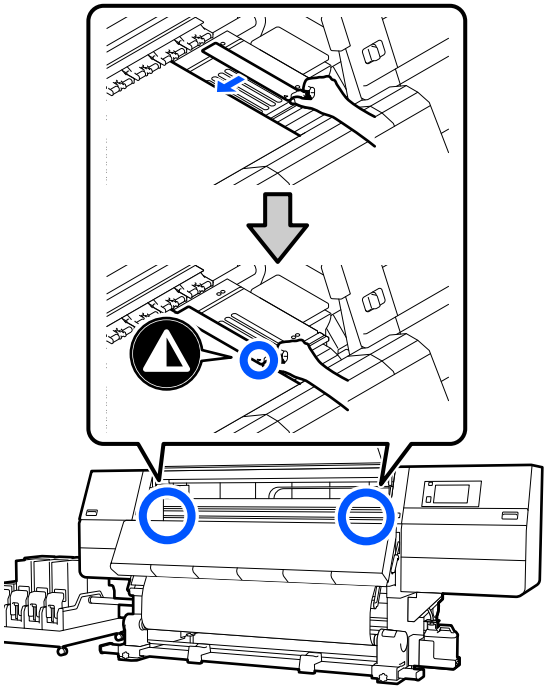

10 合上前盖，然后向内移动左右锁定杆。

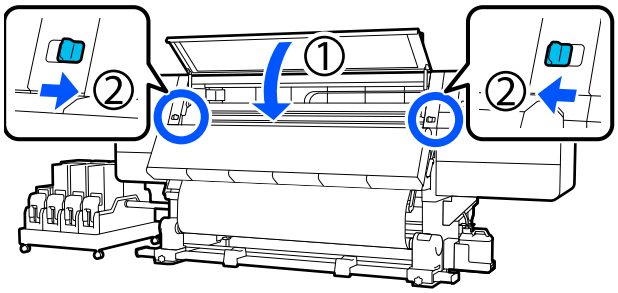

11 在屏幕上设置介质信息，然后按**确定**。

在此处执行以下设置。

- ❑ 介质：设置要用于打印的介质
- ❑ 绕卷方向：如何绕卷装入的介质
- ❑ 介质长度：装入的介质长度
- ❑ 介质检测：如何检测介质的宽度

介质按以下方式设置。

如果装入的介质没有注册介质设置
首先，选择一个未注册的编号。

未注册的编号没有设置介质类型，因此会出现一个屏幕，要求选择介质类型。如下所示，根据装入的介质的打印纸重量选择介质类型。屏幕上显示的每种介质类型的打印纸重量均为典型值。

介质类型	克重 (g/m²)
超薄	39 或以下
薄	40 - 56
中等厚度	57 - 89
厚	90 或以上

如果存在已注册的介质设置/已下载 EMX 文件并针对装入的介质进行了注册
选择已注册的介质编号。

在**介质检测**中，设置**宽度检测**。通常，保持此项为**开**。

请参见以下内容，了解有关介质检测的详细信息。

☞第 150 页的 “常规设置菜单”

按下**确定**开始执行操作，例如检测装入的介质。

取下自动收纸器

按照下面的步骤更换介质。

1.设置介质剪切处的信息打印。

↓

2.剪切介质。

↓

3.取出介质。

设置介质剪切处的信息打印

由于每次剪切介质时都会打印有助于管理介质的信息，提前设置**介质剪切处的信息打印**会有帮助。

例如，将**打印纸余量信息**设为**开**时，会打印剩余的介质长度。通过在要取下的介质上打印打印纸余量信息，下一次装入介质时可检查此值并输入介质长度。这对准确管理介质剩余量很有帮助。

请查看以下内容，了解有关介质剪切处的信息打印的详细信息。

☞第 150 页的 “常规设置菜单”

剪切介质

⚠ *注意：*

- ❑ *干燥器温度可能很高；请采取所有必要的防护措施。否则可能会引起灼伤。*
- ❑ *不要将手伸入干燥器。否则可能会引起灼伤。*
- ❑ *当使用切纸刀或其他刀片剪切介质时，小心不要割伤您的手指或手。*

1 在操作面板屏幕上，按 ✂，然后按**前进**。

如果要调整剪切位置，请更改位置值。

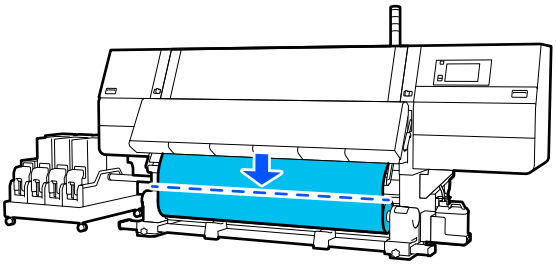

2 将自动收纸器的自动开关切换为 Off（关）。

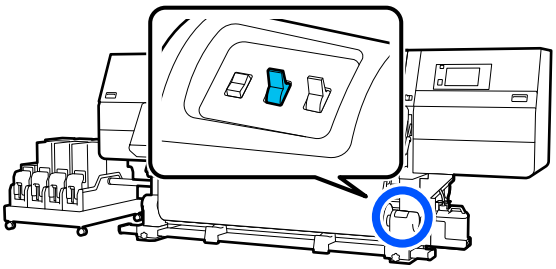

3 使用剪刀在介质杆底部剪切介质。

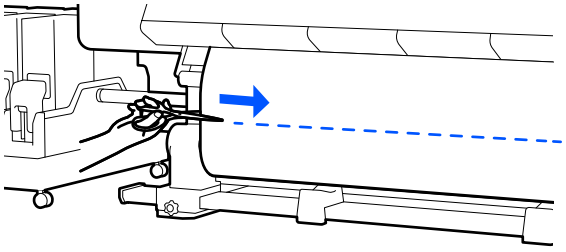

打印介质剩余量等信息时，会在剪切位置处打印一条线。打印信息打印在剪切位置的已打印一侧上，而打印纸余量信息打印在未使用的一侧上，因此请沿该线剪切。

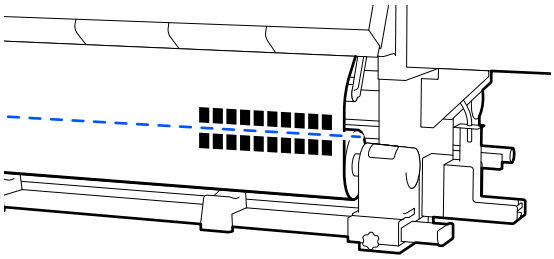

重要：

剪切介质时，请确认其未在前盖内拱起或未从介质边缘压片脱落，然后再进行打印。

4 根据介质的卷起方向，通过操作手动开关来完全收起剪切的介质。

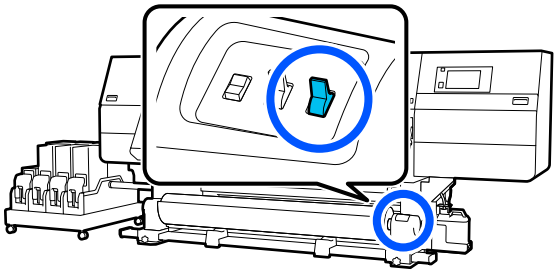

取出介质 （标准型自动收纸器）

注意：

- *如果介质重量超过 20 千克，不能由一人抬起。装入或取出介质时，至少需有两个人。*
- *当装入介质或卷纸芯或拆卸收纸器轴时，按此手册中的指导操作。*

  不小心将介质、卷纸芯或收纸器轴摔落可能会导致伤害。

1 将左侧介质支架手柄朝远侧转动到底。

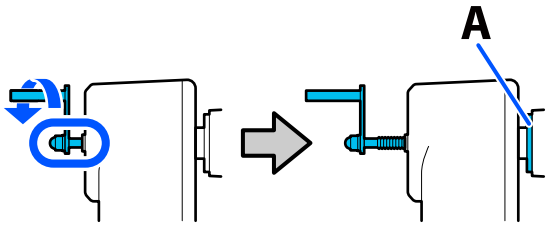

图中的部位 A 和手柄的转动轴将露出来。

2 为防止介质从卷轴上滑落，请抬着卷纸的左端。

3 松开左侧介质支架固定螺丝，取下介质支架。

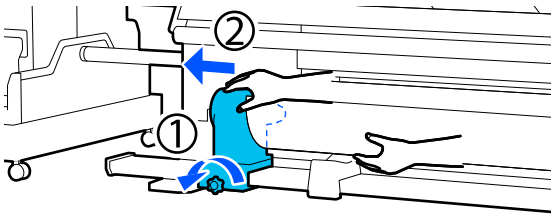

4 将卷纸放至卷纸托架上。

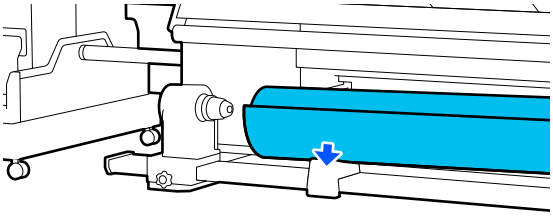

小心不要将手夹在卷纸和卷纸托架之间。

5 为防止介质从卷轴上滑落，请抬着卷纸的右端。

6 松开右侧介质支架固定螺丝，取下介质支架。

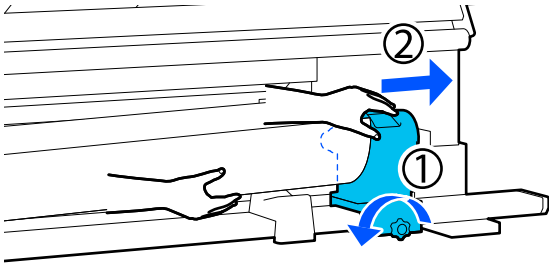

7 将卷纸放至卷纸托架上。

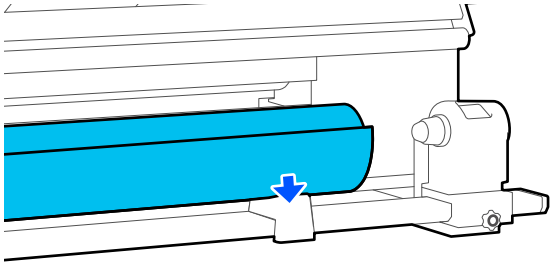

小心不要将手夹在卷纸和卷纸托架之间。

取下装入的介质

在更换等操作中取下装在背面的介质时，请按照以下步骤操作。

从标准型进纸部件中取出

1 剪切介质。

☞第 89 页的 “剪切介质”

2 向外移动左右两侧的锁定杆，打开前盖。

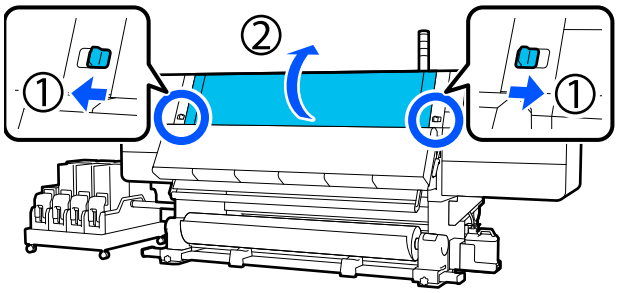

3 捏着介质边缘压片两边的凸片，将托架朝打印平台的两侧移动到底。

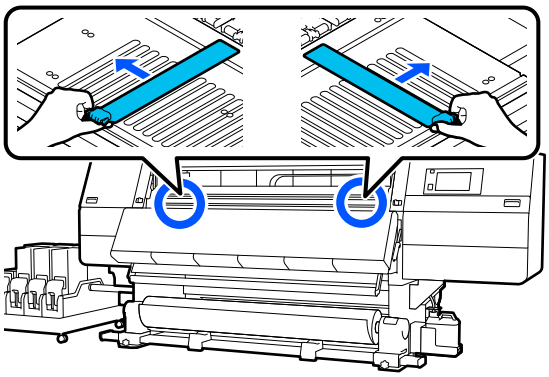

4 抬起介质加载杆。

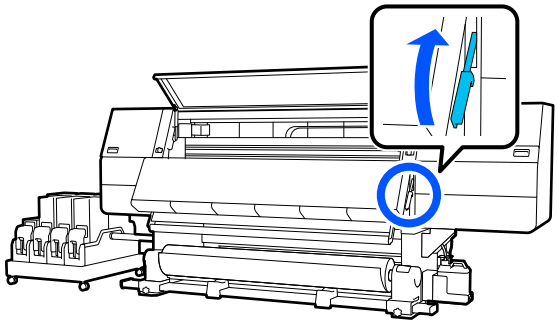

5 来到打印机背面，朝后取出介质。

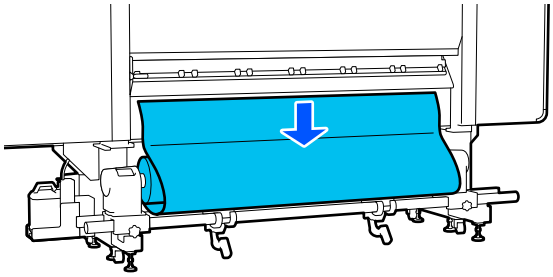

6 根据介质的卷起方向，通过操作驱动器开关来收纸。

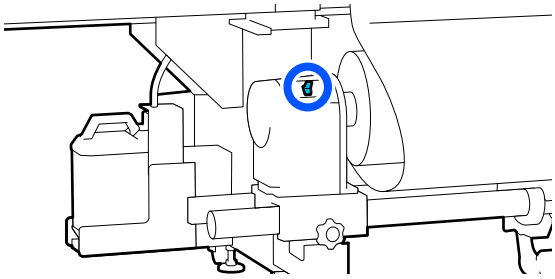

7 将右侧介质支架手柄朝近侧转动到底。

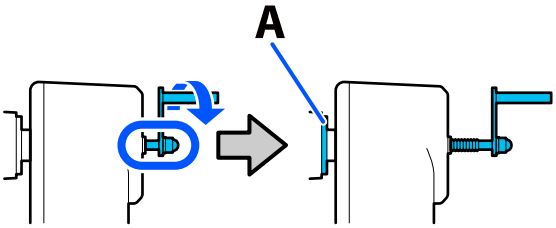

图中的部位 A 和手柄的转动轴将露出来。

8 为了防止介质脱落，请抬起右侧起重杆来托住介质。

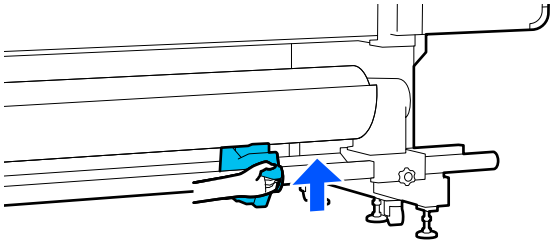

9 松开右侧介质支架固定螺丝，取下介质支架。

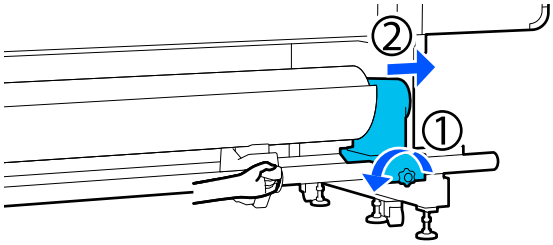

10 放下起重杆，将介质落在卷纸托架上。

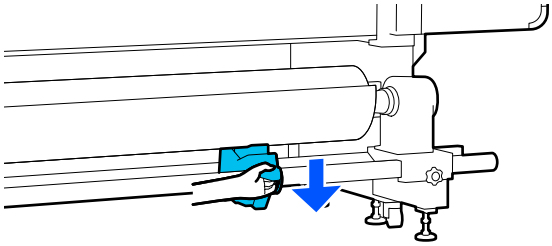

11 为了防止介质脱落，请抬起左侧起重杆来托住介质。

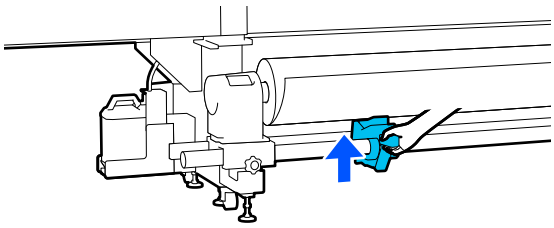

12 松开左侧介质支架固定螺丝，取下介质支架。

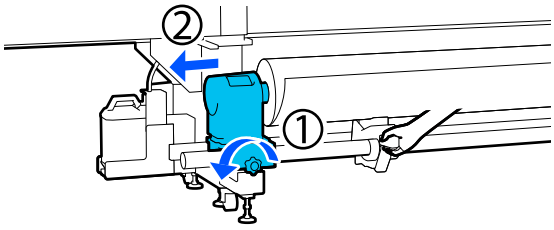

13 放下起重杆，将介质落在卷纸托架上。

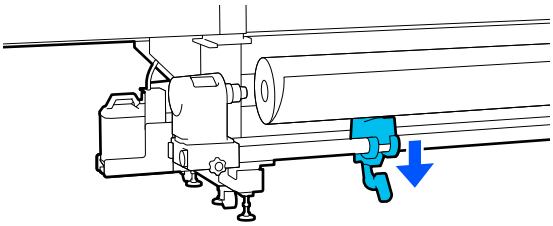

14 取出介质。

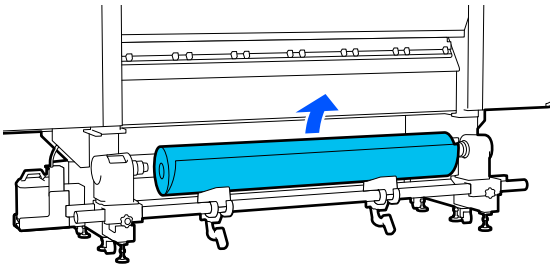

如果介质重量为 40 千克以上，请使用叉车取出介质。

15 合上前盖，然后向内移动左右锁定杆。

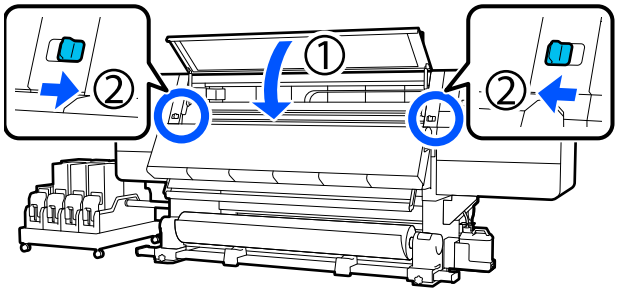

16 放下介质加载杆。

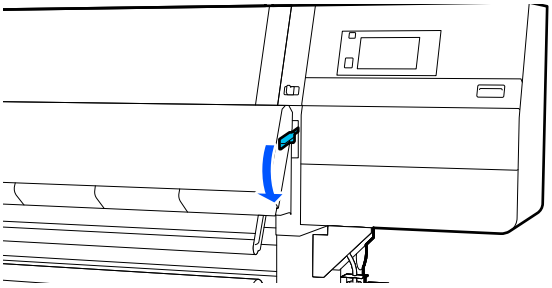

从大容量进纸部件中取出

1 剪切介质。

第 89 页的 “剪切介质”

2 向外移动左右两侧的锁定杆，打开前盖。

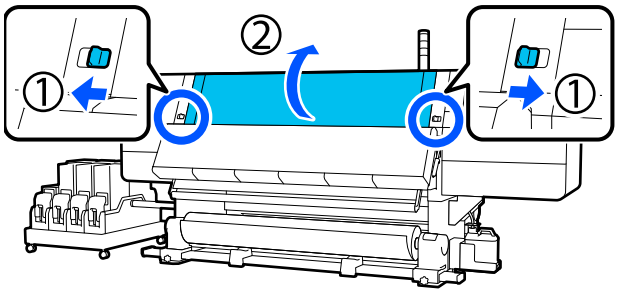

3 捏着介质边缘压片两边的凸片，将托架朝打印平台的两侧移动到底。

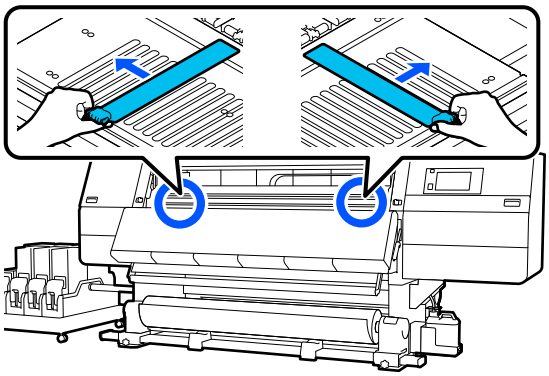

4 抬起介质加载杆。

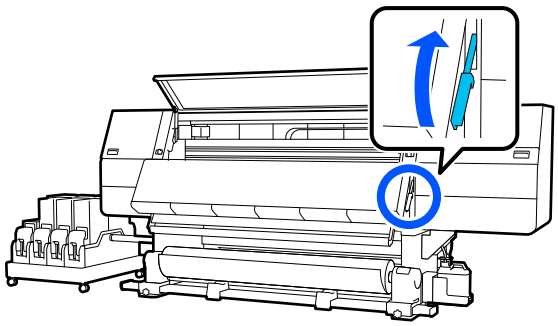

5 来到打印机背面，通过操作手动开关来收纸。

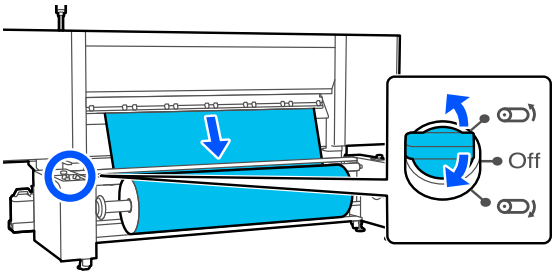

6 使用手动开关将卷纸轴旋转至如图所示的方向，然后将两侧手柄向外放下。

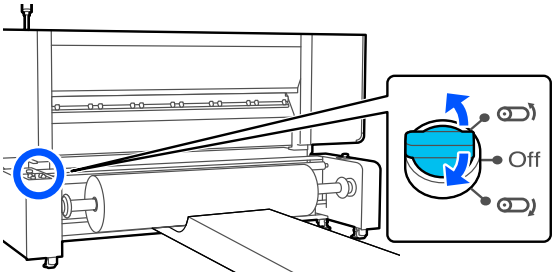

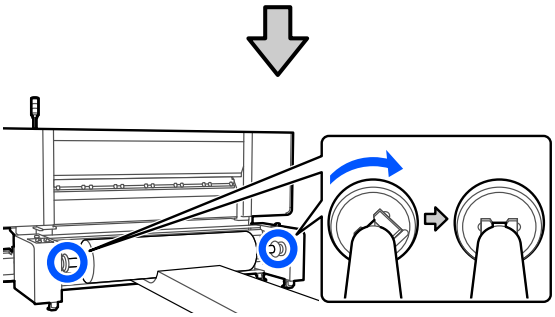

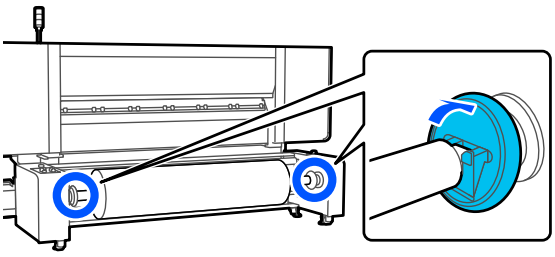

7 取出介质。

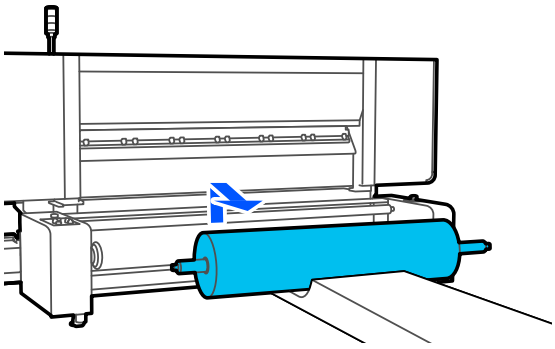

8 按压进气口中心以释放卷纸轴中的空气，然后取出卷纸轴。

用硬物的尖端按压进气口中心。

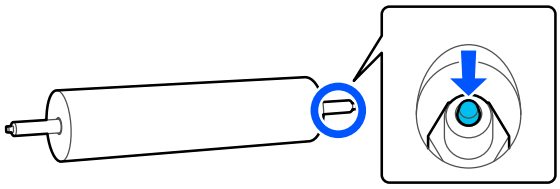

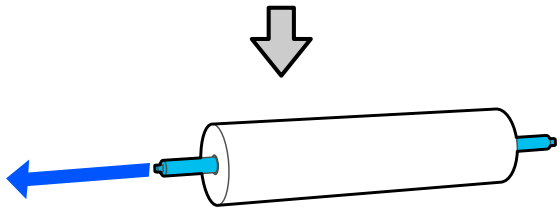

9 合上前盖，然后向内移动左右锁定杆。

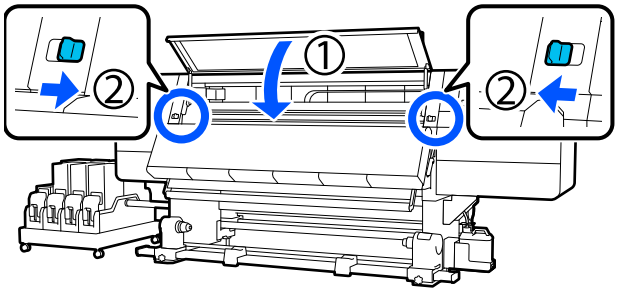

10 放下介质加载杆。

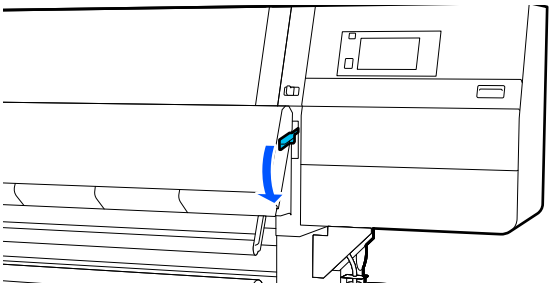

剩余介质用完时

打印过程中剩余介质用完时，操作面板的显示屏上会显示一条消息。按照屏幕上的说明，使用以下步骤更换介质，然后继续打印。

1 抬起介质加载杆。

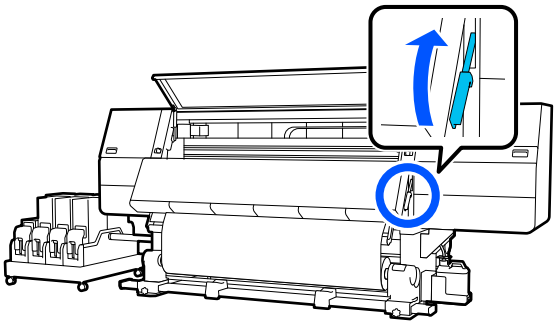

2 来到打印机背面，检查介质状况。

如果介质固定在卷纸芯上，请如图所示用剪刀将其剪开，然后转到下一步。
如果介质未固定在卷纸芯上，则直接转到下一步。

对于标准型进纸部件

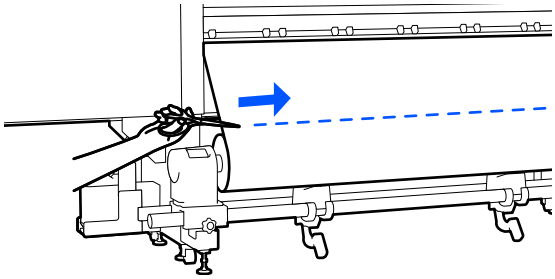

对于大容量进纸部件

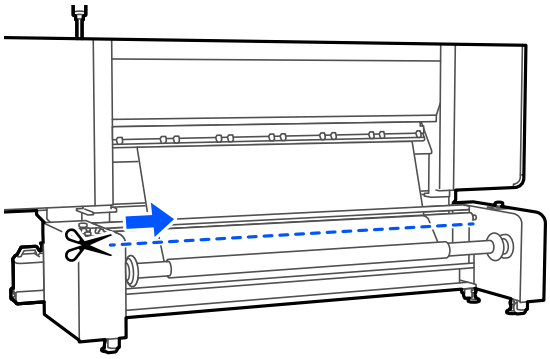

3 按照下面的步骤取出卷纸芯。

对于标准型进纸部件
“从标准型进纸部件中取出”中的第 6 - 14 步

第 91 页的 “从标准型进纸部件中取出”

对于大容量进纸部件
“从大容量进纸部件中取出”中的第 6 - 8 步

第 93 页的 “从大容量进纸部件中取出”

4 来到打印机正面，将自动收纸器的自动开关切换为 Off （关）。

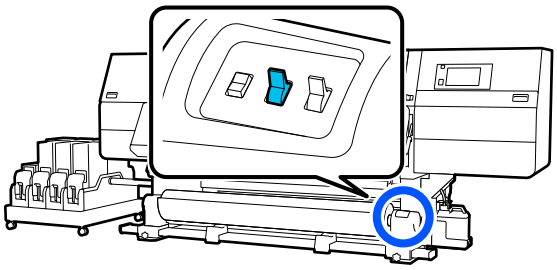

5 如有需要，操作手动开关来完成收纸。

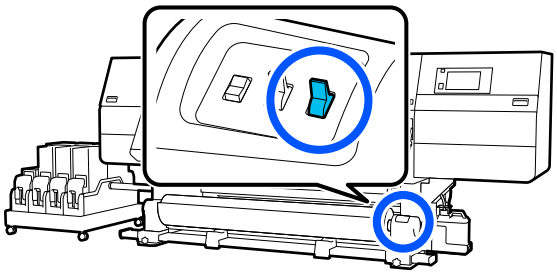

6 按照 “取出介质”中的步骤取下卷纸。

第 90 页的 “取出介质 （标准型自动收纸器）”

7 放下介质加载杆。

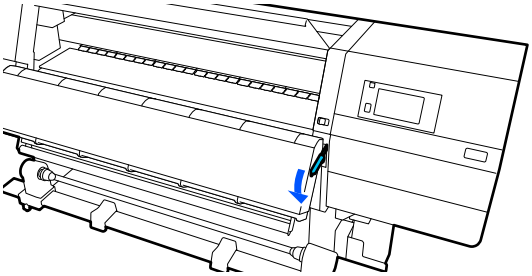

按照屏幕上的说明装入新介质，然后将其固定到自动收纸器上以恢复打印。

第 64 页的 “装入介质”

第 78 页的 “使用自动收纸器”

打印前

要保持打印质量，在每天开始打印前按下面描述执行检查。

检查剩余墨量：
检查剩余墨量，如果墨盒已到达使用寿命，则更换掉旧墨盒。如果打印过程中墨水耗尽，打印机会自动切换到另一个墨盒并继续打印。

继续打印期间，可以更换掉已用完的墨盒。

您可以在主界面上检查墨量。
第 19 页的 “了解和操作显示屏”

更换墨盒 第 121 页的 “更换步骤”

打印头喷嘴检查：
执行打印头喷嘴检查以检查喷嘴是否堵塞。

如果部分打印图案模糊或缺失，请执行打印头清洗。

打印头喷嘴检查 第 139 页的 “打印喷嘴检查图案”

打印头清洗 第 140 页的 “打印头清洗”

打印调整

在以下情况下使用此菜单。

使用未注册到打印机的新介质
将介质装入打印机后，执行**自动调整**。

如果执行自动调整后打印结果中仍出现条纹或颗粒
手动执行**打印头校准**和**进纸调整**。

保存介质设置后更改高级设置时
切换大容量进纸部件上的张力开关时

自动调整

打印图案时调整打印头位置和进纸。

下面给出了打印测试图案所需介质的大约最大长度。

大约 600 毫米

1 确认打印机已准备就绪，然后根据实际使用条件装入介质。

使用自动收纸器时，将介质安装到卷纸芯上。

第 64 页的 “装入介质”

第 78 页的 “使用自动收纸器”

2 按下 Menu，然后依次按下**介质设置** - **打印调整** - **自动调整**。

3 按下**开始**。

此时开始自动调整，并打印调整图案。调整完成前请等待。

打印头校准

自动

执行与自动调整中的打印头校准相同的调整。

下面给出了打印测试图案所需介质的大约最大长度。

大约 300 毫米

1 确认打印机已准备就绪，然后根据实际使用条件装入介质。

使用自动收纸器时，将介质安装到卷纸芯上。

第 64 页的 “装入介质”

第 78 页的 “使用自动收纸器”

2 按下 ▤，然后依次按下**介质设置** - **打印调整** - **打印头校准** - **自动**。

3 按下**开始**。

此时开始自动调整，并打印调整图案。调整完成前请等待。

手动

您可以选择**手动 （简单）**或**手动 （标准）**执行调整。

手动 （简单）
自动调整失败，或想要通过目视检查图案来快速简单地执行调整时，请选择此项。

手动 （标准）
要通过目视检查图案来执行等同于自动调整的调整，请选择此项。

下面给出了打印测试图案所需介质的大约最大长度。

手动 （简单）：大约 50 毫米

手动 （标准）：大约 150 毫米

调整步骤

1 确认打印机已准备就绪，然后根据实际使用条件装入介质。

使用自动收纸器时，将介质安装到卷纸芯上。

第 64 页的 “装入介质”

第 78 页的 “使用自动收纸器”

2 按下 ▤，然后依次按下**介质设置** - **打印调整** - **打印头校准**。

3 选择**手动 （简单）**或**手动 （标准）**，然后按下**开始**。

打印出调整图案。打印完成前请等待。

4 检查打印的调整图案。

根据手动调整的类型，打印如下所示的调整图案块。

手动 （简单）：4 个图案块， A 到 D

手动 （标准）：31 个图案块， A 到 Z 以及 a 到 e

选择每个图案块的色彩不均匀最小的图案。

在下面显示的样例中选择 “+2”。

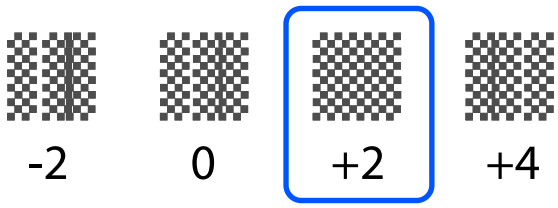

如果各个图案的色彩不均匀相差无几，请在步骤 5 中设置一个中间值。

在下面显示的样例中设置 “+1”。

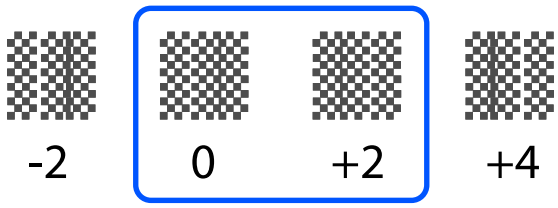

5 此时将显示一个屏幕，您可以输入调整图案的确认结果。

在每个图案块的输入屏幕中，按 ⊟/⊞ 设置步骤 4 中确认的数字，然后按**确定**。

完成调整后，将显示介质设置菜单。

进纸调整

当在打印输出上检测到条纹 （水平条纹、颜色不均匀或条带）时使用此菜单。

您可以选择 “自动” 或 “手动” 执行调整。

自动

您可以选择**自动 （标准）**或**自动 （详细）**执行调整。

自动 （标准）
要执行快速简单的调整时，例如在卷纸用完之前进行重新调整时，请选择此项。

执行与自动调整中的进纸调整相同的调整。

自动 （详细）
要执行高度精确的调整时，例如为了提高字符或线条的打印质量，请选择此项。

下面给出了打印测试图案所需介质的大约最大长度。

自动 （标准）：大约 300 毫米

自动 （详细）：

300x600dpi - 1.1 pass	：大约 450 毫米
300x600dpi - 1.5 pass	：大约 450 毫米
300x600dpi - 2.1 pass	：大约 300 毫米
300x600dpi - 3.1 pass	：大约 200 毫米
600x600dpi - 2.1 pass	：大约 300 毫米
600x600dpi - 2.5 pass	：大约 250 毫米
600x600dpi - 3.1 pass	：大约 200 毫米
600x600dpi - 4.3 pass	：大约 200 毫米
600x1200dpi - 5.0 pass	：大约 200 毫米
600x1200dpi - 5.0 pass HD	：大约 200 毫米
1200x1200dpi - 9.0 pass HD	：大约 150 毫米

1 确认打印机已准备就绪，然后根据实际使用条件装入介质。

使用自动收纸器时，将介质安装到卷纸芯上。

第 64 页的 “装入介质”

第 78 页的 “使用自动收纸器”

2 按下 Menu，然后依次按下**介质设置 - 打印调整 - 进纸调整**。

3 选择**自动 （标准）**或**自动 （详细）**，然后按下**开始**。

此时开始自动调整，并打印调整图案。调整完成前请等待。

选择**自动 （详细）**会显示通过模式选择屏幕。确认是否选择了用于打印的通过模式，然后按下**确定**。

手动

您可以选择**手动 （标准）**或**手动 （测量）**执行调整。

手动 （标准）
在以下情况下进行选择。

- ❏ 自动调整失败时
- ❏ 要通过目视检查图案来执行快速简单的调整时

手动 （测量）
在以下情况下进行选择。

- ❏ 自动和手动 （标准）调整失败时
- ❏ 执行手动 （标准）调整后打印结果中仍可以看到条纹时
- ❏ 由于墨水渗出等原因很难检查手动 （标准）图案时
- ❏ 要以准确的长度打印时

下面给出了打印测试图案所需介质的大约最大长度。

手动 （标准）：大约 100 毫米

手动 （测量）：大约 600 毫米

调整步骤

1 确认打印机已准备就绪，然后根据实际使用条件装入介质。

使用自动收纸器时，将介质安装到卷纸芯上。

第 64 页的 “装入介质”

第 78 页的 “使用自动收纸器”

2 按下 Menu，然后依次按下**介质设置** - **打印调整** - **进纸调整** - **手动 （标准）**。

3 按下**开始**。

打印出调整图案。打印完成前请等待。

4 检查打印的调整图案。

选择手动 （标准）时
此时将打印两组调整图案 A 和 B。在每组中选择重叠或间隔最少的图案。在下面显示的样例中选择 “-0.2%”。

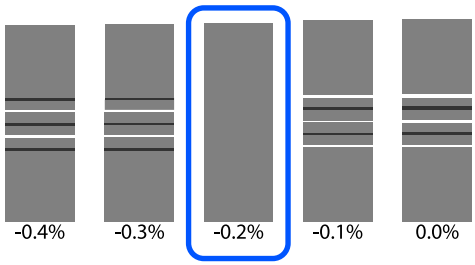

如果图案的重叠或间隔相同，请在步骤 5 中输入中间值。

在下面显示的样例中输入 “-0.15%”。

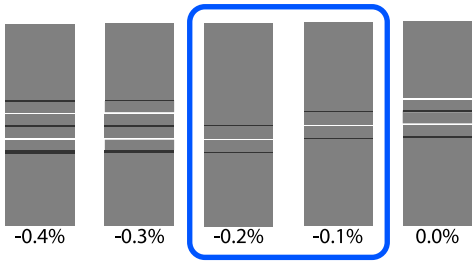

如果所有调整图案都存在重叠或间隔问题，而且无法将重叠或间隔缩小至 1，请选择重叠和间隔最小的图案。重复执行步骤 2 到 5，直至打印出的图案没有重叠或间隔。

如果由于墨水渗出等原因很难检查图案，请输入 “0.0%”。

在这种情况下不会调整进纸。执行以下步骤完成手动 （标准）调整，然后再次执行手动 （测量）调整。

选择手动 （测量）时
使用精度 0.5 毫米的尺子测量各个图案之间的间距。

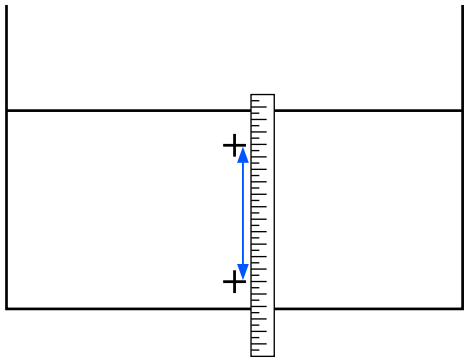

5 此时将显示一个屏幕，您可以输入调整图案的确认结果。

选择手动 （标准）时
设置在 A 和 B 中所选图案下打印的值，然后按下**确定**。

选择手动 （测量）时
设置在步骤 4 中测量的值，然后按下**确定**。

完成调整后会显示主界面。

可打印区域

介质的左右边缘位置

根据宽度检测设置，打印机所识别的介质左侧和右侧边缘会有所不同 （如下所示）。

宽度检测设为**开** ： 打印机会自动检测装入介质的左侧和右侧边缘。

装上介质边缘压片时，打印机识别的介质边缘的范围为距离介质左侧和右侧边缘 7 毫米以内的区域。

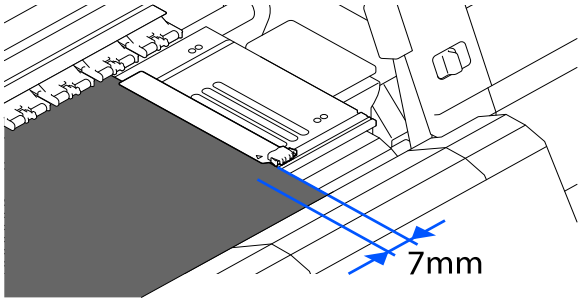

如果没有正确安装介质边缘压片，则不能正确检测到介质的边缘。

第 64 页的 “装入介质”

宽度检测设为**关** ： 打印平台前部黑色方形标签的中心 （如下面的插图所示）被识别为介质右侧边缘的标准位置。从介质右侧边缘的标准位置开始，宽度检测设为**关**时的值 （300 到 1950）设定的位置被识别为介质左侧边缘。

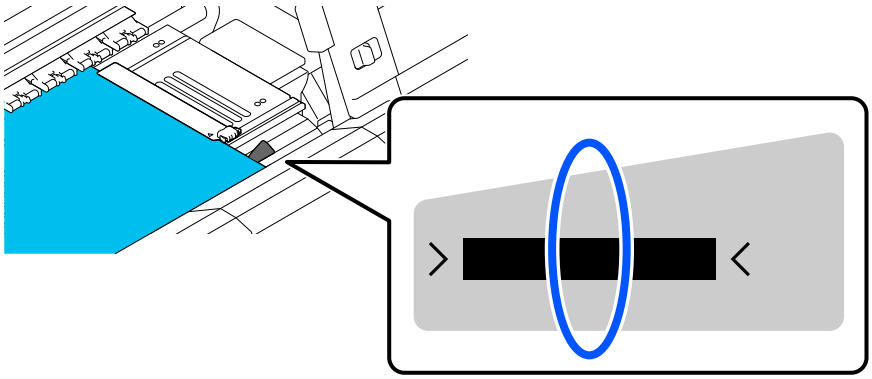

可打印区域和图像打印区域

❏ 未使用信息打印功能时

如图所示，可打印区域可用作所有任务的图像打印区域。

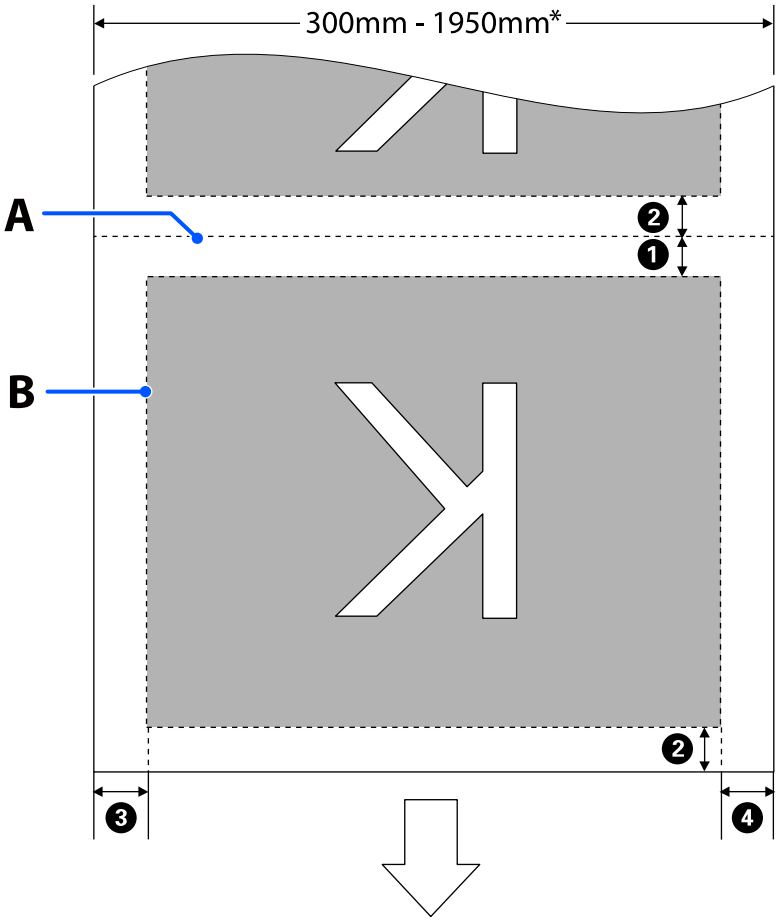

❏ 使用信息打印功能时

如图所示，图像打印区域的左侧和右侧减少了打印信息时占用的大小。

用于打印信息的区域因设置而异。这里显示的示例使用了以下设置，此时图像打印区域最小。

❏ 信息打印功能的事件标记的打印位置：左侧和右侧

❏ 信息打印功能的喷嘴检查图案的打印位置：左侧和右侧

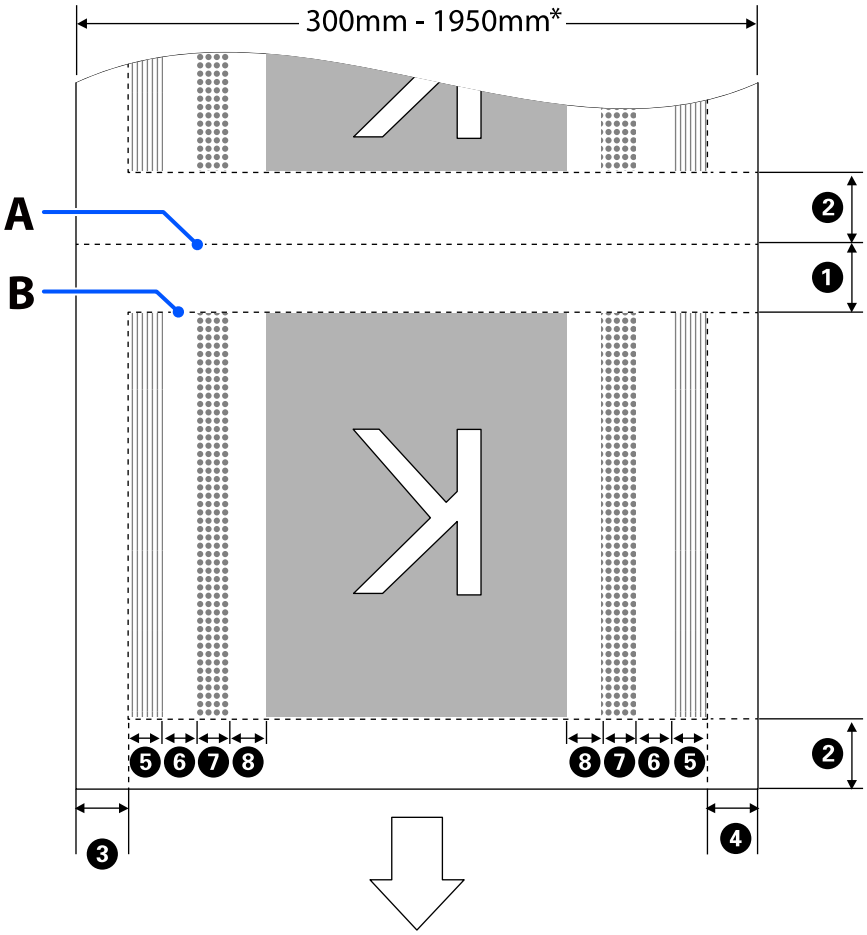

A 介质剪切位置

B 可打印区域

图像打印区域

喷嘴检查图案的打印区域

事件标记区域

* **宽度检测**设为**关**时，将应用设置值 （300 至 1950 毫米）。
箭头指示进纸方向。

❶ 至 ❽ 的细节如下所示。

位置	说明	可用设置范围
❶ 末端边缘 *1、*3	在打印机设置菜单中为**页间距**所选值的一半。为了保持进纸准确性，如果设置为 10 毫米以下，将切换为 5 毫米。	5 至 499.5 毫米
❷ 前端边缘 *1、*2、*3	为**页间距**所选值的一半。 如果设置小于 10 毫米，将切换为 “设置 -5”。 **跳过褶皱介质**设为开时，如果设置小于 600 毫米，将切换为 300 毫米。	5 毫米或以上
❸ 右边缘*3、*4	为**打印起始位置**和**侧面 （右）**选择的值的总和。 打印起始位置的缺省设置为 0 毫米，而侧面 （右）的缺省设置为 7 毫米。 使用介质边缘压片时，实际边距会加上 7 毫米，因为介质边缘被识别为在边缘 7 毫米的范围内。	3 至 1025 毫米
❹ 左边缘*3、*4	为**侧面 （左）**选择的值。缺省设置为 7 毫米。 使用介质边缘压片时，实际边距会加上 7 毫米，因为介质边缘被识别为在边缘 7 毫米的范围内。	3 至 25 毫米
❺ 喷嘴检查图案打印宽度	16 毫米；在**图样选择**中选择**普通**时。 4 毫米；选择**节省纸张宽度**时。	-
❻ 喷嘴检查图案和事件标记之间的间距	固定为 3 毫米。	-
❼ 事件标记宽度	固定为 20 毫米。	-
❽ 喷嘴检查图案/事件标记与图像之间的间距	**打印位置**设为**图像旁**时，图像右侧的边距表示为**图像间边距**选择的值。 设为**介质末端**时，该值根据图像和其他设置而变化。	0 至 999 毫米

*1 设置的边距和实际打印结果可能因所使用的 RIP 而异。有关更多详细信息，请与 RIP 制造商联系。

*2 使用打印机设置菜单中的**宽度调整**时，可以在 -10 毫米到 +10 毫米的范围内调整边距。

*3 也许可以在 RIP 中设置此边距，具体取决于所使用的 RIP 软件。有关更多详细信息，请与 RIP 制造商联系。

*4 设置边距时请注意以下要点。

- ❑ 当使用介质边缘压片时，请保留 10 毫米或以上的边距。边距过窄可能会导致打印机在介质托架上打印。
- ❑ 如果打印数据的宽度与设置的左边距和右边距之和超出可打印区域，则部分数据将不打印。

注释：
*当宽度检测设为**关**时，如果不遵守下面的要点，可能会在介质的左侧和右侧边缘以外区域打印。打印介质边缘外部的墨水可能会污染打印机的内部。*

- ❑ *确保打印数据宽度没有超出装入的介质宽度。*
- ❑ *当按左侧和右侧的参考位置装入介质时，将**打印起始位置**设置与介质设置位置对齐。*

☞ *第 150 页的 “常规设置菜单”*

维护

何时进行各种维护操作

为确保打印机的打印质量，必须清洁和更换耗材。

未执行适当的维护可能会导致打印质量下降。阅读以下内容执行适当的维护。

清洗

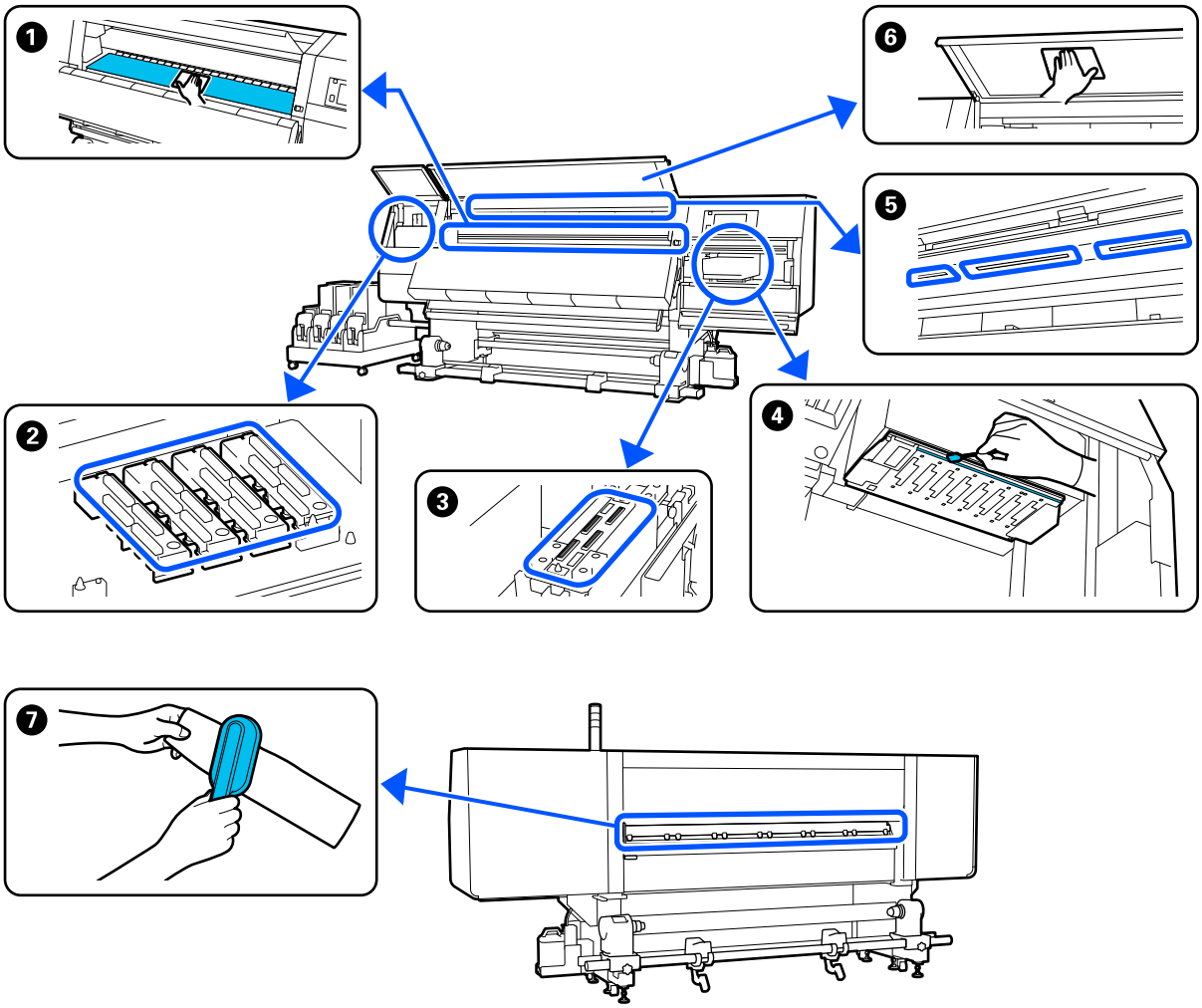

何时执行	要清洗的组件
每天开始工作时	❶ 打印平台、介质边缘压片、干燥器四周 第 109 页的 “日常清洗”

何时执行	要清洗的组件
操作面板上显示清洗消息时	❷ 防干帽 ☞第 113 页的 “清洗防干帽” 您可观看视频来了解该流程。 爱普生视频手册 ❼ 介质清洁器 ☞第 112 页的 “清洗介质清洁器”
在下列情况下发现打印头上有灰尘或污垢时 ❑ 介质夹纸 ❑ 打印头碰撞 ❑ 打印结果涂污	❹ 打印头四周 ☞第 117 页的 “清洗打印头的周围” 您可观看视频来了解该流程。 爱普生视频手册
当看不清打印机内部时	❻ 前盖 ☞第 120 页的 “清洗前盖”
内部灯似乎变暗时	❺ 内部灯 ☞第 119 页的 “清洗内部灯”
执行打印头刷新时	❸ 吸帽 ☞第 116 页的 “清洗吸帽” 您可观看视频来了解该流程。 爱普生视频手册

更换耗材

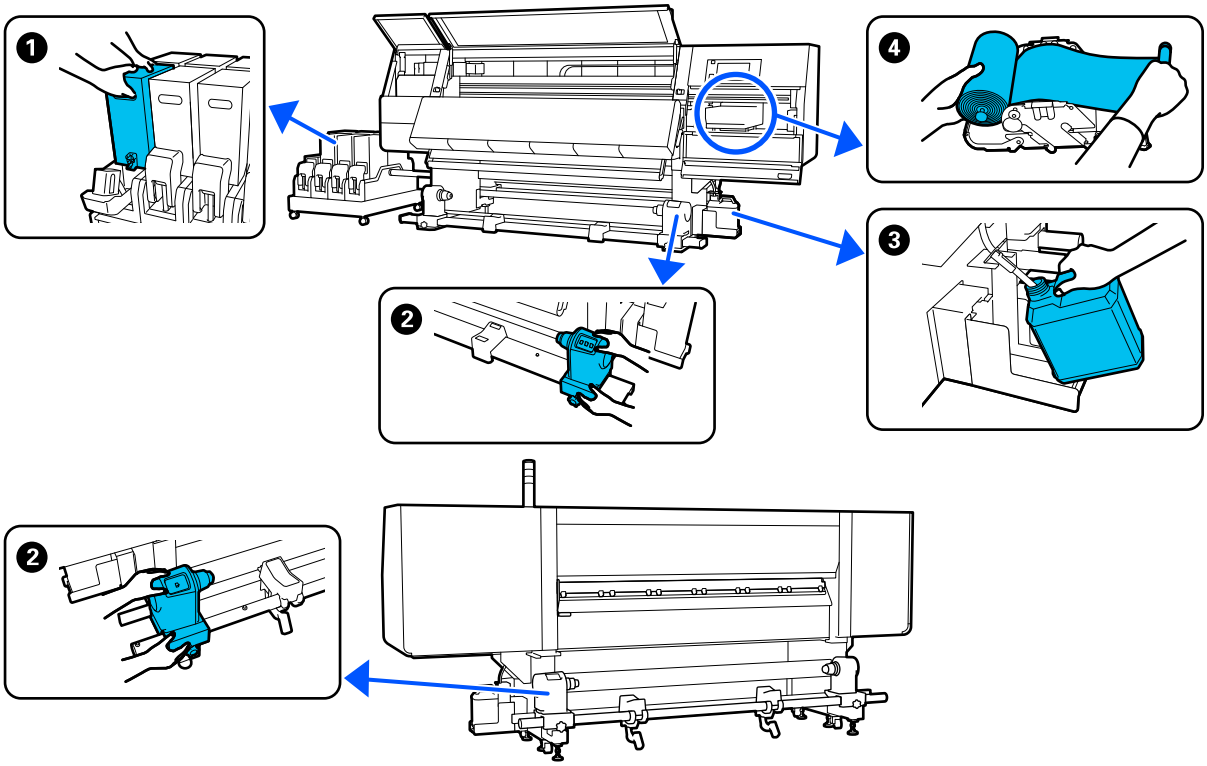

何时执行	要更换的组件
操作面板显示屏上显示墨量低警告时	❶ 墨盒 第 121 页的 “更换步骤”
操作面板屏幕上显示准备更换消息时	❸ 废墨瓶 第 128 页的 “处理废墨” ❹ 清洁布 （卷） 第 126 页的 “更换清洁布 （卷）”
控制面板屏幕上显示更换消息时 （仅适用于标准型进纸部件和自动收纸器型号）	❷ 介质支架 第 130 页的 “更换介质支架”

其他维护

何时执行	操作
操作面板屏幕上显示摇晃墨盒消息时	摇晃墨盒 第 134 页的 “定期摇晃墨盒”
❑ 检查喷嘴是否堵塞时 ❑ 检查何种颜色堵塞时 ❑ 出现水平条纹或颜色不均匀 （条带）	检查堵塞的喷嘴 第 138 页的 “检查堵塞的喷嘴”

维护

何时执行	操作
在检查堵塞的喷嘴后，发现堵塞时	清洗打印头 第 140 页的 “打印头清洗”
每月一次	检查断路器的性能 第 141 页的 “检查断路器的性能”

所需物品

在开始清洗或更换之前准备下面物品。

随附的耗材用完后，请购买新的耗材。

更换墨盒或执行维护时，请准备好原装的部件。

☞第 174 页的 “选件和耗材”

如果您的手套已磨损，请准备一双市售的乳胶手套。

保护眼罩 （可从商店购买）
保护眼睛免受墨水和清洗液的伤害。

口罩 （可从商店购买）
保护口鼻免受墨水和清洗液的伤害。

维护工具包 （打印机随附）
擦除墨水污迹时使用。

此工具包中包含以下附件。

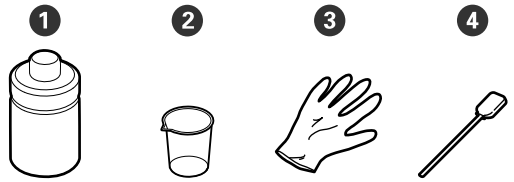

❶ 清洗液 (x1)

❷ 杯子 (x1)

❸ 手套 (x16)

❹ 清洁棒 (x50)

如何使用 ☞第 112 页的 “使用清洗液”

金属或塑料 （PP 或 PE）托盘 （可从商店购买）
放置清洗工具、取下的耗材或将清洗液倒入到打印机随附的容器时使用。

介质清洁刷 （打印机随附）
清洁介质清洁器时使用。

软布 （可从商店购买）
清洁前盖内部和干燥器底部时使用。请使用不容易产生绒毛或静电的材料。

维护的注意事项

清洗和更换耗材时，请注意以下几点。

注意：

- *将墨盒、清洗液和废墨水存放在儿童接触不到的地方。*
- *在维护期间，穿上防护装备，包括保护眼罩、手套和口罩。*

  如果墨水、废墨水、清洗液或润滑脂接触到您的皮肤或进入您的眼睛或口中，请采取以下措施：

  - *如果液体附着在您的皮肤上，请立即用大量的肥皂水将其冲洗干净。如果皮肤上出现不适或变色，请立即就医。*
  - *如果液体进入您的眼睛，请立即用水冲清。如未遵守此注意事项，可能导致眼睛充血或轻度炎症。如果仍感不适，请立即就医。*
  - *如果液体进入您的嘴里，请立即就医。*
  - *如果液体不慎咽下，不要强行催吐，应立即就医。如果强行催吐，可能导致气管堵塞造成窒息危险。*
  - *请勿喝下墨水。*

- 继续清洗或更换介质支架之前，请从打印机中取出介质。
- 请不要触摸皮带、电路板或任何不需要清洁的部件。不遵守这些注意事项可能会导致故障或打印质量下降。
- 仅使用维护工具包中提供的棉棒或清洁棒。其他类型的棉棒会产生绒毛，损坏打印头。
- 始终使用新的清洁棒。重复使用清洁棒会导致污迹更难去除。
- 请不要触摸清洁棒的头。手上的油脂可能会损坏打印头。
- 清洁打印头、防干帽等部件的四周时，请勿使用指定清洗液以外的任何其他物品，否则有可能导致故障或打印质量下降。

❏ 在开始工作之前要触摸金属物体以释放静电。

清洗

日常清洗

打印平台或介质边缘压片上附着绒毛、灰尘或墨水时，打印头可能堵塞或打印输出中可能出现墨点。
干燥器四周的介质路径上的污垢有可能污染打印输出。
要保持更佳的打印质量，我们建议在开始每天的工作之前进行清洗操作。

> ⚠ *注意：*
>
> ❏ *干燥器温度可能很高；请采取所有必要的防护措施。否则可能会引起灼伤。*
>
> ❏ *不要将手伸入干燥器。否则可能会引起灼伤。*
>
> ❏ *打开或关闭前盖或维护盖时，小心不要夹住手或手指。未遵守这些注意事项可能会导致人员受伤。*

1 确保已关闭打印机电源并且屏幕也已关闭，然后从电源插座上拔下电源线。

断开两根电源线的连接。

2 拔下电源插头之后，等待 1 分钟。

3 向外移动左右两侧的锁定杆，打开前盖。

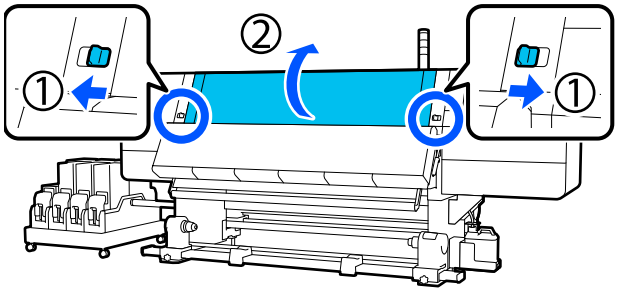

4 将一块软布用水浸湿，将其完全拧干，然后擦除附着在打印平台上的所有墨水、绒毛或灰尘。

小心地去除打印平台凹槽中的绒毛和灰尘。

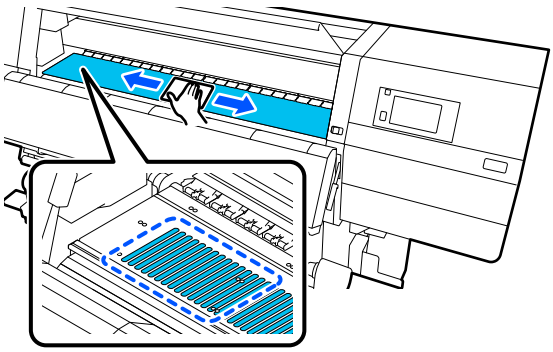

5 将一块软布用水浸湿，将其完全拧干，然后擦除附着在介质边缘压片上的所有绒毛或灰尘。

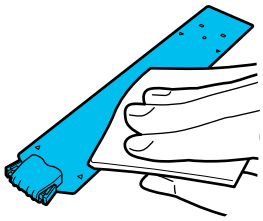

> ❗ *重要：*
>
> *使用含胶水的介质或墨水附着在介质边缘压片上时，请按照下一节 “使用含胶水的介质或墨水附着时清洁介质边缘压片” 中的步骤清洁托架的正面和背面。如果介质上的胶附着到托架的后部，则可能会摩擦到打印头。*

6 将一块软布用水浸湿，将其完全拧干，然后擦除附着在干燥器上部和下部的所有墨水、绒毛或灰尘。

擦拭下图中所示的区域。

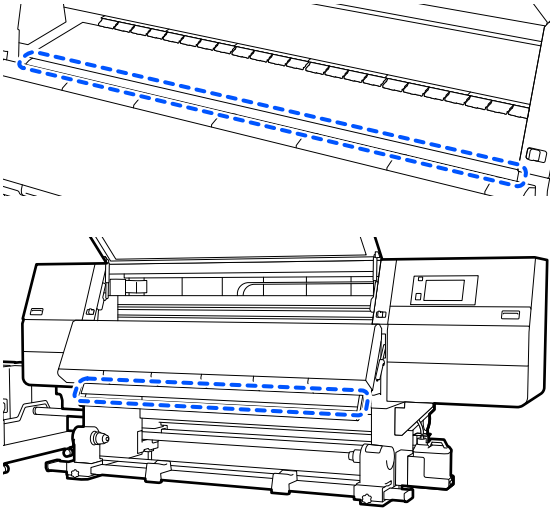

7 擦拭掉污渍后，合上前盖，然后向内移动左右锁定杆。

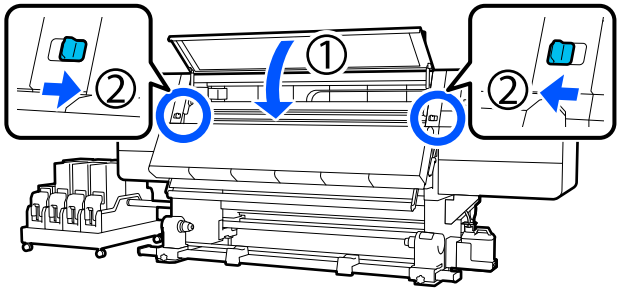

8 插入两根电源线，然后打开打印机电源。

使用含胶水的介质或墨水附着在介质边缘压片上时，请清洁介质边缘压片。

从打印机上取下介质边缘压片，然后使用稀释过的中性清洁剂清洁托架的前后部分。

擦除掉污迹后，确保将介质边缘压片安装回它们原来的位置。

1 拉下解锁杆的同时，打开左侧维护盖。

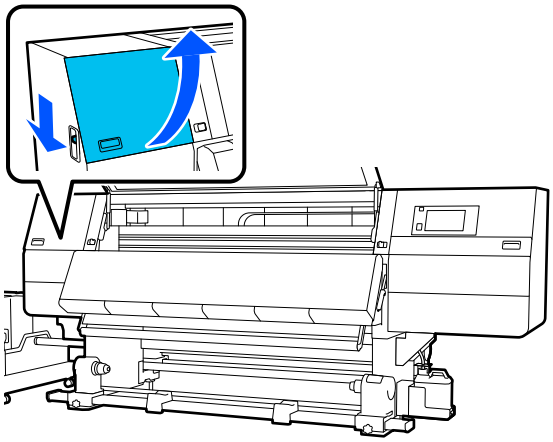

2 捏住介质边缘压片两侧的凸片，将托架移动到打印平台的左侧边缘以将其取出。

同样从左侧取下右侧介质边缘压片。

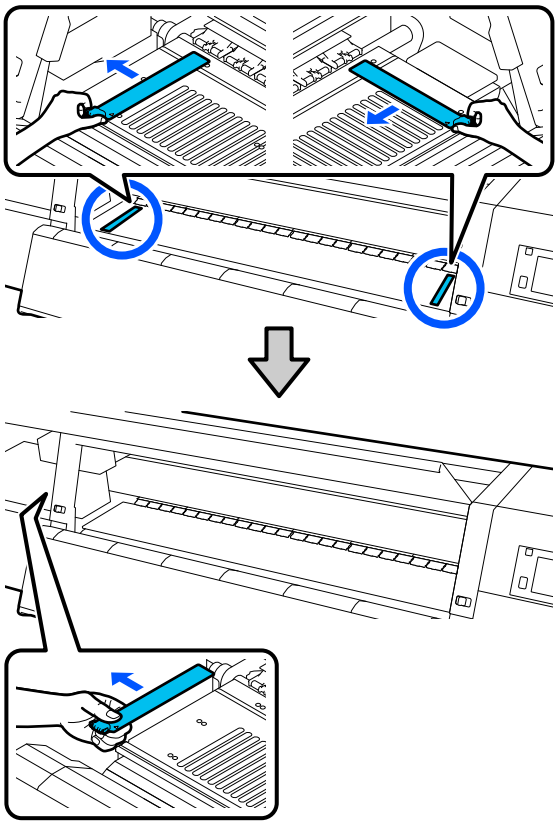

3 将一块软布用稀释过的中性清洁剂浸湿，将其完全拧干，然后擦除附着在介质边缘压片前后的所有胶水或墨水。

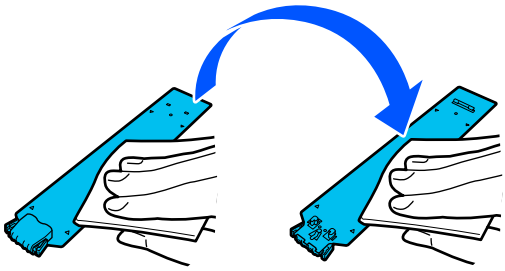

4 擦掉污迹后，从打印平台的左侧插入介质边缘压片。

同样从左侧插入右侧介质边缘压片。
插入压片时，请在朝打印平台按下金属压片顶端的同时，将挂钩插入到打印平台的前角。

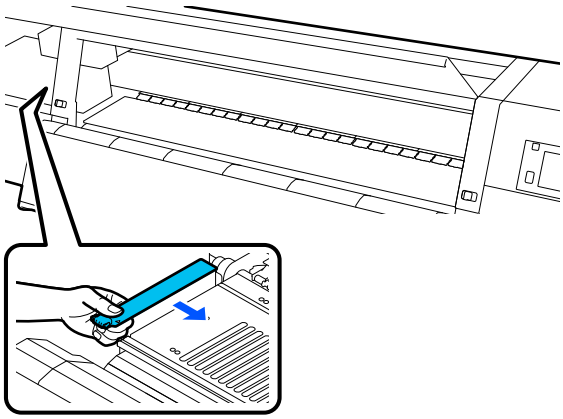

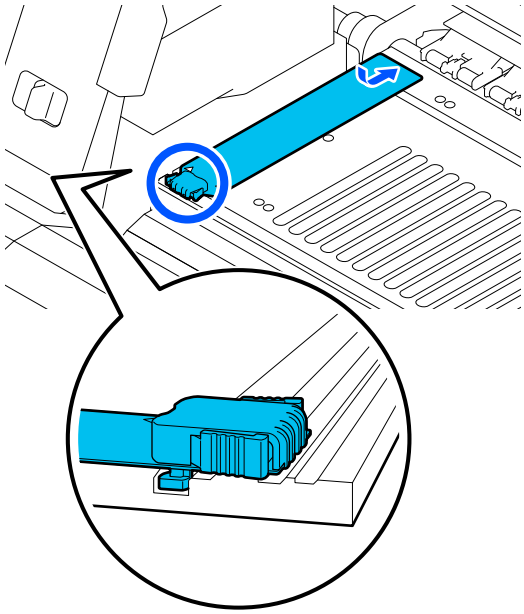

5 检查介质边缘压片后部的两个挂钩是否已牢固固定 （如下所示），并且打印平台和介质边缘压片之间没有空隙。

(1) 将挂钩插入顶端：打印平台角落

(2) 将挂钩插入凸片后部：打印平台的前部角落

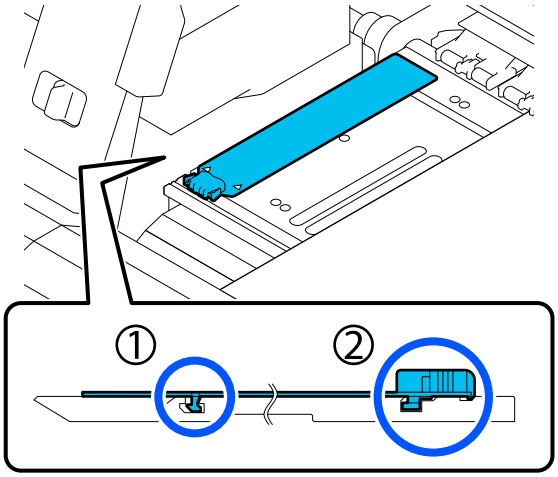

> **重要：**
>
> *如果挂钩位置不正确，请返回到步骤 4 以重新安装。否则，打印头可能损坏。*

6 捏住介质边缘压片两侧的凸片，分别将托架移动到打印平台的左侧边缘和右侧边缘。

松开凸片可固定介质边缘压片。

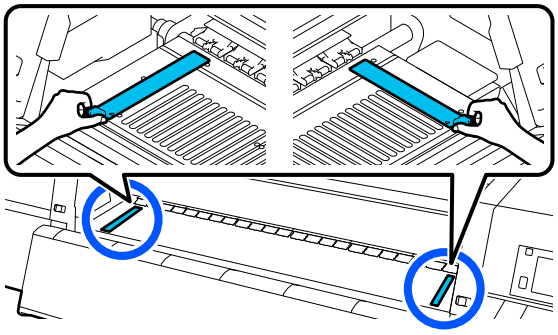

7 合上左侧维护盖。

使用清洗液

仅使用清洗液来清洗部件，如手册中所示。

开始此过程之前，务必阅读以下内容：

☞第 108 页的 “维护的注意事项”

1 将维护工具包附带的杯子放在托盘上，并往杯子中倒入约 10 毫升的清洗液。

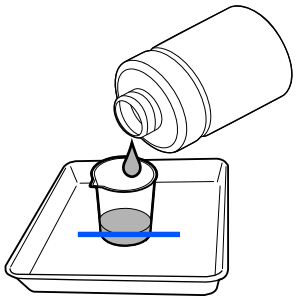

2 使用清洗液润湿清洁棒。

执行此操作时，不要让清洗液从清洁棒上滴落。

> **重要：**
>
> ❑ *下次清洗时不要使用用过的清洗液。使用脏的清洗液将使污迹更严重。*
>
> ❑ *拧紧清洗液的盖子，并在室温下将其存放在避开阳光直射并远离高温或高湿度的位置。*
>
> ❑ *用过的清洗液和清洁棒是工业废料。按处理废墨的相同方法来处理它们。*
>
> ☞第 142 页的 “处置用过的耗材”

清洗介质清洁器

如果介质清洁器变脏，它们将无法有效擦除介质表面上的灰尘和脏物，因此可能会出现喷嘴堵塞等问题。

如果操作面板的屏幕上显示**清洗介质清洁器。清洗完成后，按 [确定]** 信息，请使用随附的介质清洁刷进行清洁。

1 检查屏幕上的信息，然后来到打印机背面并取下介质清洁器。

在按下两侧的凸片的同时，将介质清洁器拉下。

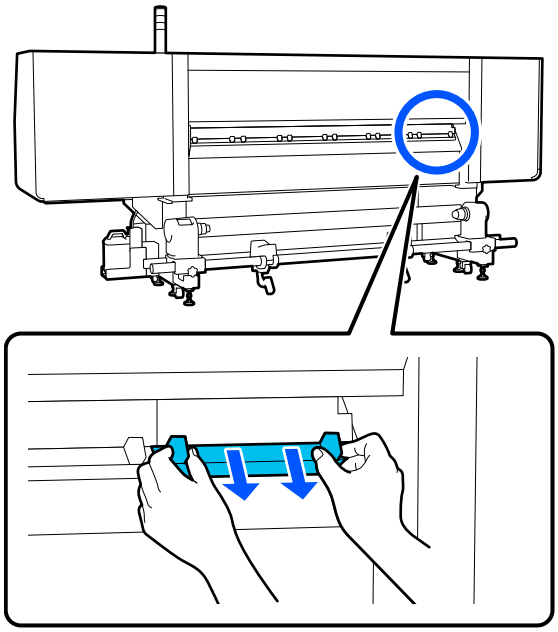

2 使用附带的刷子擦除表面上的灰尘和脏物。

由于清洁刷表面设定了擦拭方向，因此请朝擦拭灰尘和脏物的方向移动清洁器刷。

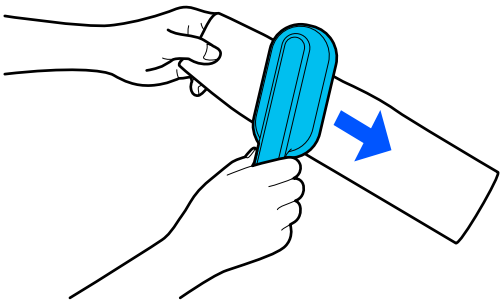

注释：
您可以切换擦拭方向。

3 完成介质清洁器清洗后，将其安装到打印机上。

插入介质清洁器，按住凸片，直至听到咔哒声。

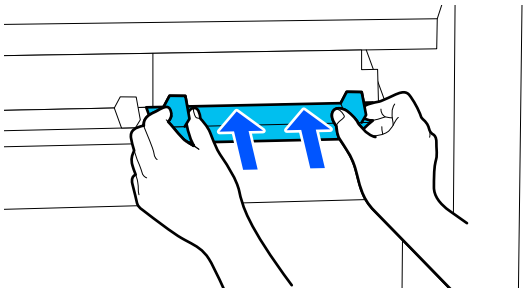

4 重复步骤 2 和 3，清洗所有介质清洁器。

5 在屏幕上按下**完成**。

清洗防干帽

需要清洗防干帽时，屏幕上会显示**清洗防干帽**信息，并且会指明需要清洗的防干帽。

当显示此信息时，请按照以下步骤清洗所指明的帽。

开始此过程之前，务必阅读以下内容：

☞第 108 页的 “维护的注意事项”

重要：

使用清洁棒擦拭帽，不要擦拭帽内的孔周围的区域。清洗液可能会进入孔内，从而导致帽无法正常工作。

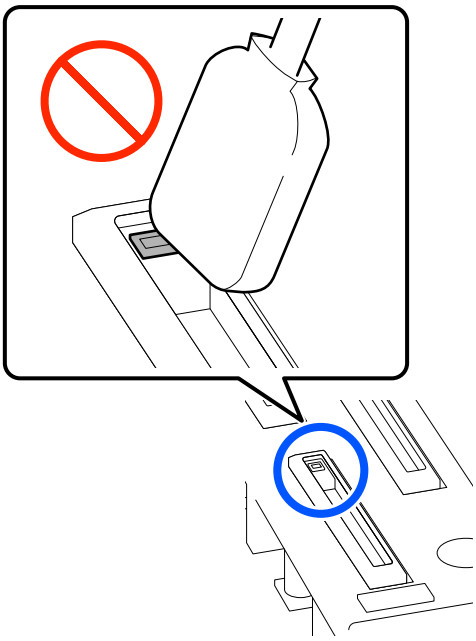

1 如果屏幕上显示**清洗防干帽**，请确认需要清洗的防干帽。

需要清洗的帽会突出显示，如以下插图中所示。

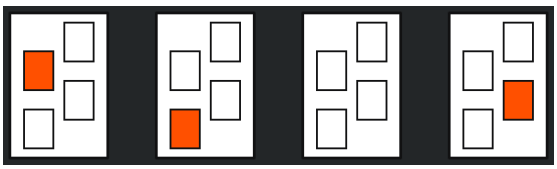

2 按下**开始**。

打印头移动到右侧。

3 拉下解锁杆，以打开左侧维护盖。

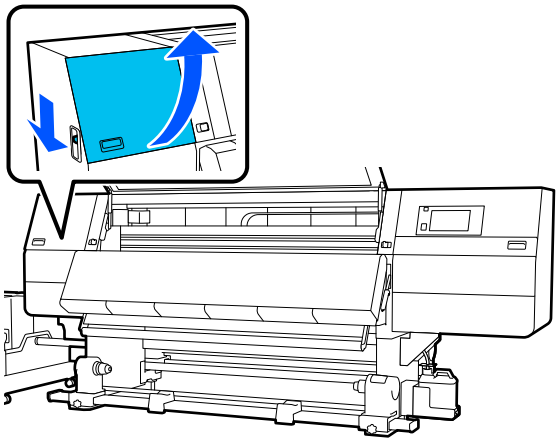

4 使用清洗液润湿清洁棒。

第 112 页的 “使用清洗液”

5 纵向使用清洁棒，并擦拭需要清洗的帽的外部区域。

擦拭时，避免擦拭帽内的孔周围的区域。

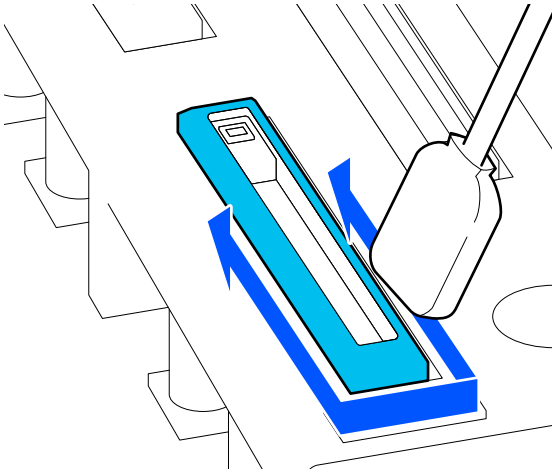

当帽上附有绒毛或灰尘时
使用清洁棒的头将其去除。

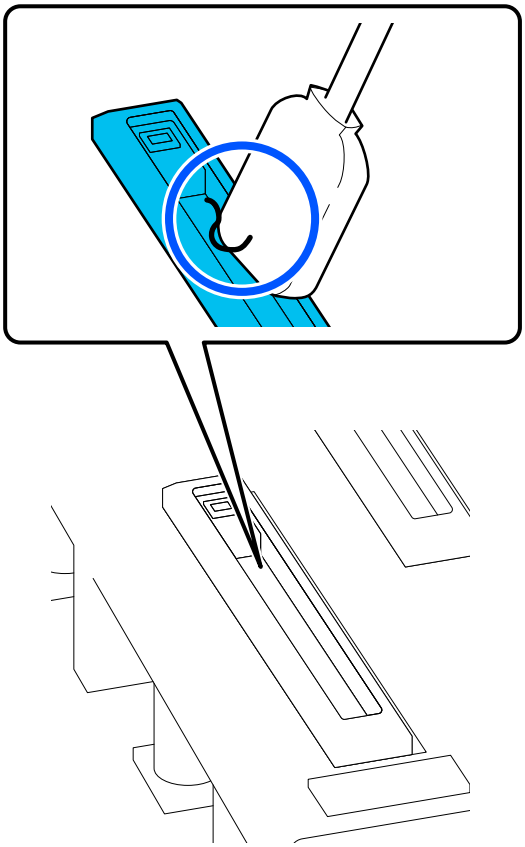

6 横向使用清洁棒并擦拭帽的边缘。

擦拭时，避免擦拭帽内的孔周围的区域。

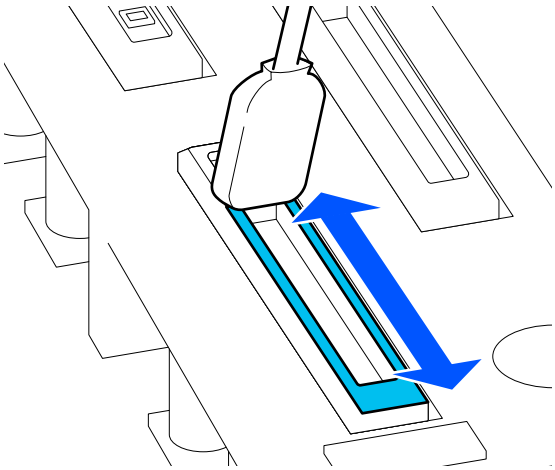

7 纵向使用清洁棒，并擦拭帽内部。

擦拭时，避免擦拭帽内的孔周围的区域，并仅朝远离孔的方向移动清洁棒。

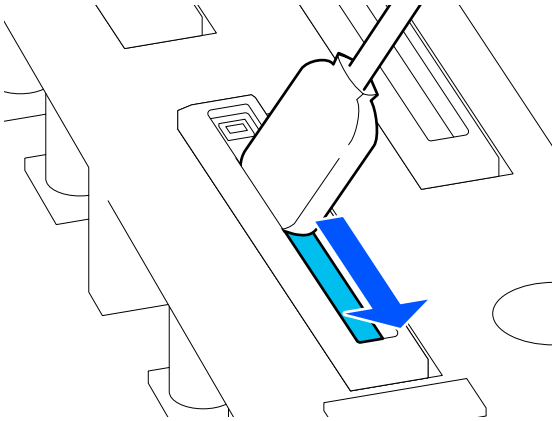

8 使用新的、干燥的清洁棒擦掉帽内部、边缘和周围区域的所有墨水和清洗液。

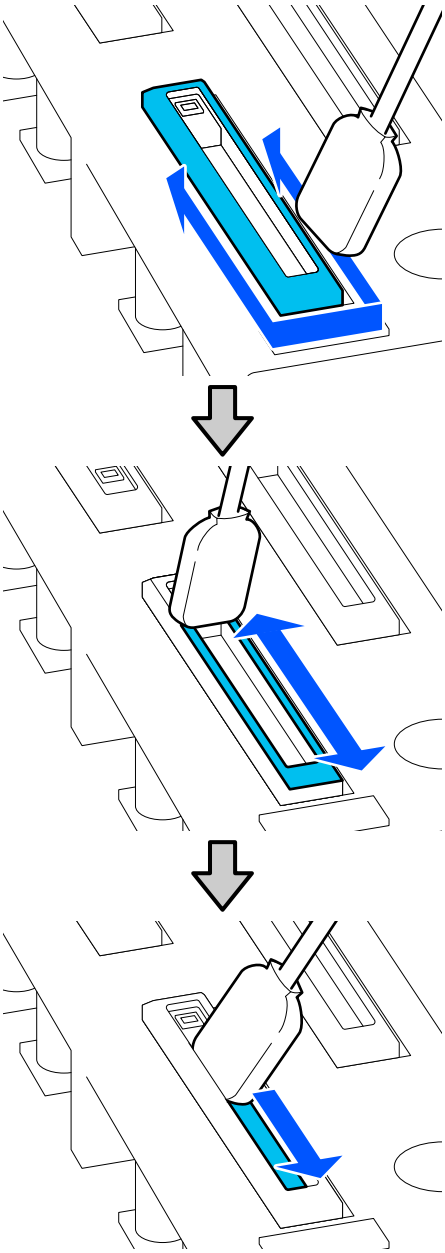

擦掉所有墨水和清洗液，不要留下任何残余，如以下插图中所示。如果有墨水或清洗液残余，可能会堵塞喷嘴。

9 关闭维护盖，然后按下**完成**。

打印头将退回到正常位置。

打印头退回到正常位置后，将显示用于检查打印头是否变脏的屏幕。

如有需要，清洗打印头。

第 117 页的 “清洗打印头的周围”

处理用过的墨水清洁剂或清洁棒

第 142 页的 “处置用过的耗材”

清洗吸帽

执行打印头刷新之前，请清洗吸帽。如果不清洗吸帽，打印头刷新无法发挥最大作用。执行打印头刷新之前，请按照以下过程清洗吸帽。

1 在主界面上，按下 ，然后依次按下**清洁维护单元 - 吸帽**。

2 检查屏幕上的信息，然后按下**开始**。

3 拉下解锁杆，以打开右侧维护盖。

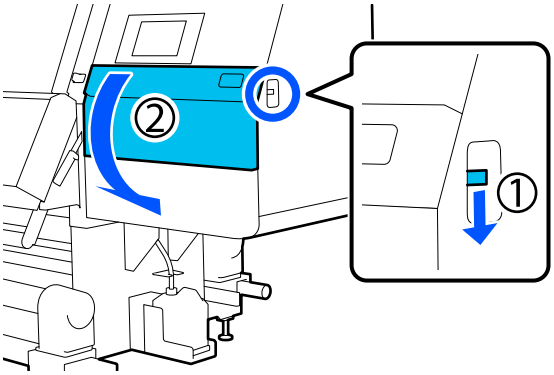

4 使用清洗液润湿清洁棒。

使用新的清洁棒和清洗液。

第 112 页的 “使用清洗液”

5 沿帽边缘使用清洁棒并擦拭所有帽的外部区域。

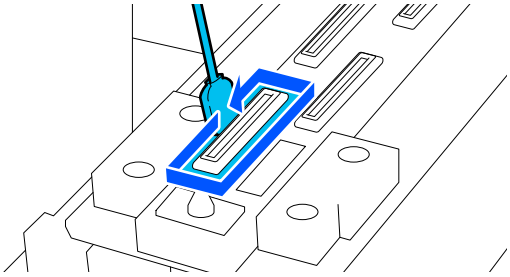

6 横向使用清洁棒并擦拭所有帽的边缘。

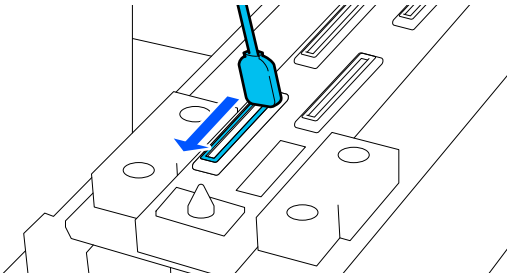

7 确保帽的边缘或外部区域没有没有附着墨水污迹、绒毛或灰尘。

如果这些区域没有污迹，则表明清洗已完成。

如果仍有污迹，请重复步骤 5 和 6 以擦掉所有污迹。

8 关闭维护盖。

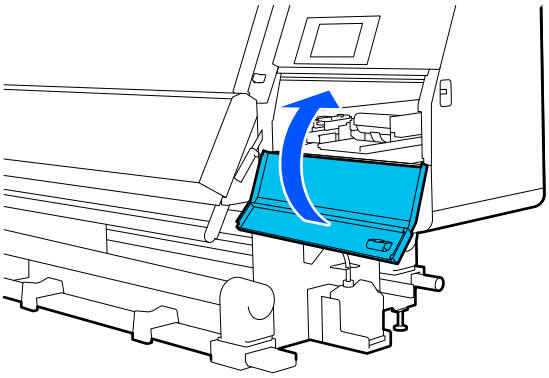

9 在操作面板屏幕上，按下**完成**。

清洗打印头的周围

如果出现以下任意问题，请检查打印头上是否有墨块、绒毛或灰尘并根据需要清洗打印头。

- 介质夹纸
- 打印头碰撞
- 打印结果涂污

开始此过程之前，务必阅读以下内容：

第 108 页的 “维护的注意事项”

1 将打印头移动到清洗位置。

如果介质夹住，请取出夹住的介质，当显示**打开维护盖，如果打印头污浊，请进行清洗**时，按下**确认**。

对于介质夹住以外的问题，请按下主界面上的 ，然后依次按下**清洁维护单元 - 打印头周围**。

2 检查屏幕上的信息，然后按下**开始**。

3 确认打印头已移动到右侧，然后按下解锁杆以打开右侧维护盖。

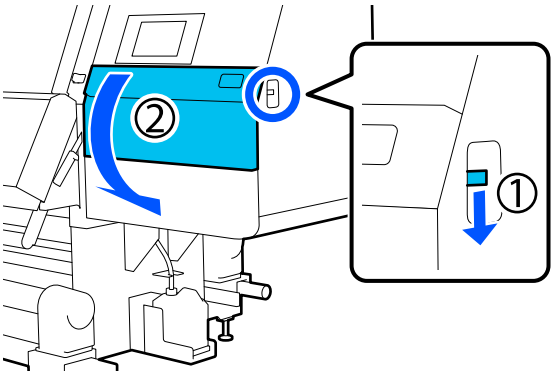

4 检查打印头上是否有污迹。

检查以下插图中显示的 区域是否附着墨水、绒毛或灰尘。

如果有污迹，则执行下一步。

如果没有污迹，则执行步骤 7。

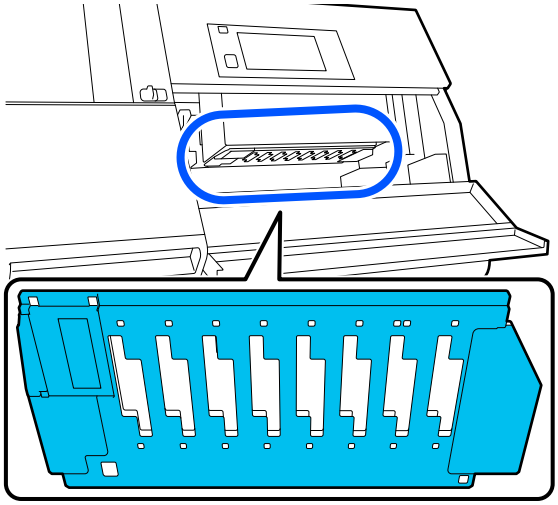

5 使用清洗液润湿清洁棒。

使用新的清洁棒和清洗液。

第 112 页的 “使用清洗液”

6 擦掉以下插图中显示的 区域附着的所有墨水、绒毛或灰尘。

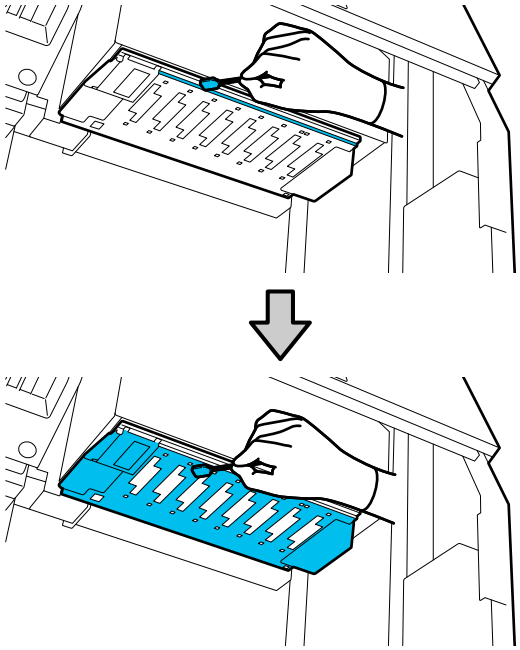

重要：

- *如果清洁棒变脏，则在擦拭时用清洗液冲洗清洁棒。*
- *用清洁棒去除墨块后，用清洁棒擦拭杯子的边缘以去除墨块。*

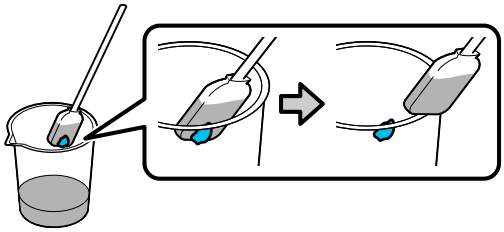

擦掉墨水污迹，直至能看到打印头的金属表面，如以下插图中所示。

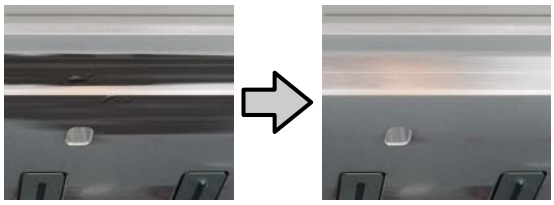

7 关闭维护盖。

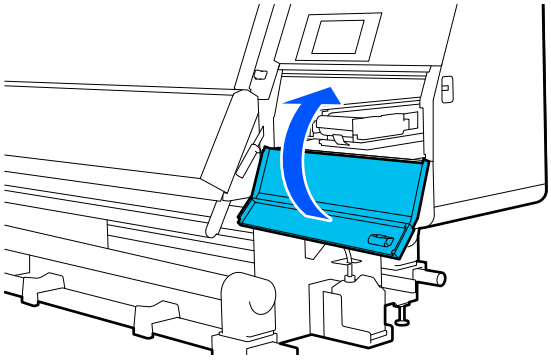

8 在操作面板屏幕上，按下**完成**。

清洗内部灯

打印机的前盖和维护盖内有内部灯，以便于检查打印结果和维护区域。如果墨雾使照明灯内部变脏，照明灯会变暗，从而导致难以进行检查。如果照明灯变暗，请按照以下步骤进行清洗。

> ⚠ *注意：*
>
> *打开或关闭前盖或维护盖时，小心不要夹住手或手指。未遵守这些注意事项可能会导致人员受伤。*

1 向外移动左右两侧的锁定杆，打开前盖。

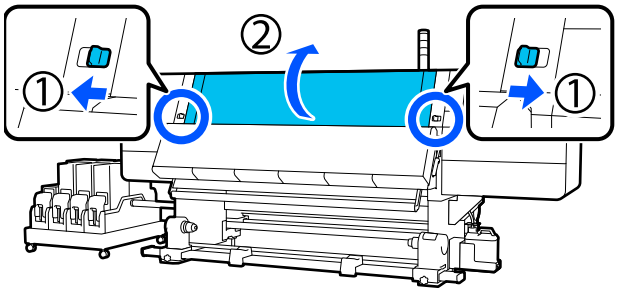

2 将一块软布用水浸湿，将其完全拧干，然后擦掉附着在以下插图中显示的内部灯表面上的所有污迹。

前盖内总共有 4 个内部灯。擦掉所有这些表面上的污迹。

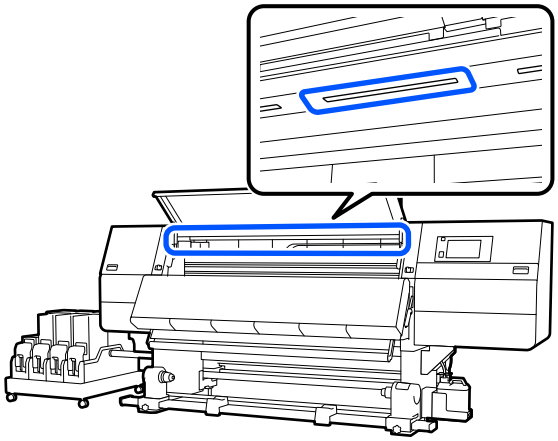

对于使用湿布无法清除的污渍，请用布蘸取中性洗涤剂，然后拧干，再擦拭顽固污渍。

3 擦拭掉污渍后，合上前盖，然后向内移动左右锁定杆。

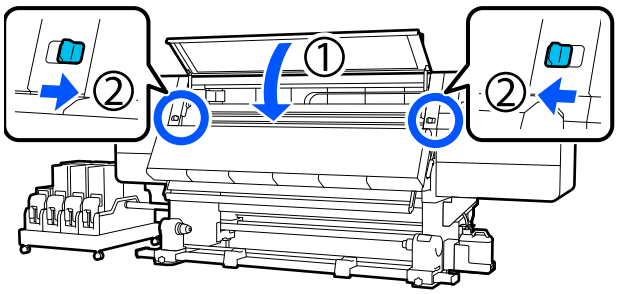

4 拉下解锁杆，以打开左侧维护盖。

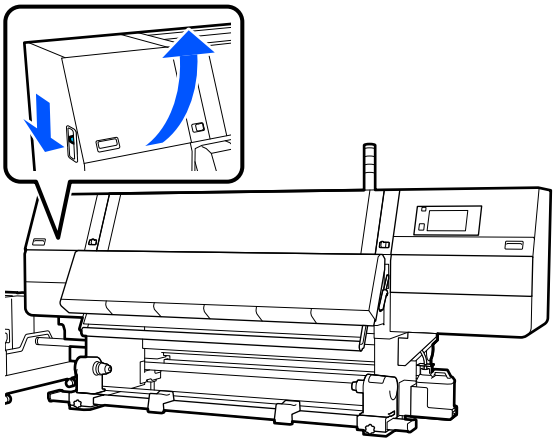

5 将一块软布用水浸湿，将其完全拧干，然后擦掉附着在以下插图中显示的内部灯表面上的所有污迹。

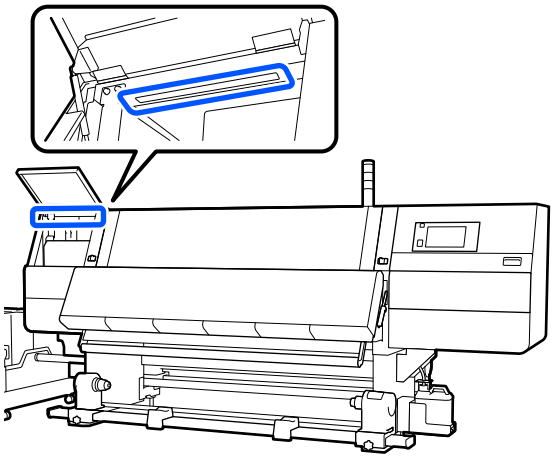

对于使用湿布无法清除的污渍，请用布蘸取中性洗涤剂，然后拧干，再擦拭顽固污渍。

6 擦掉污迹后，关闭维护盖。

清洗前盖

前盖会因灰尘和墨雾等而变脏，如果您继续在这种状况下使用打印机，可能会难以看见打印机内部。如果前盖内部变脏，请按照以下步骤进行清洗。

> ⚠ *注意：*
>
> *打开或关闭前盖或维护盖时，小心不要夹住手或手指。未遵守这些注意事项可能会导致人员受伤。*

1 确保已关闭打印机电源并且屏幕也已关闭，然后从电源插座上拔下电源线。

断开两根电源线的连接。

2 将一块软布用水浸湿，将其完全拧干，然后擦掉附着在前盖窗口上的所有污迹。

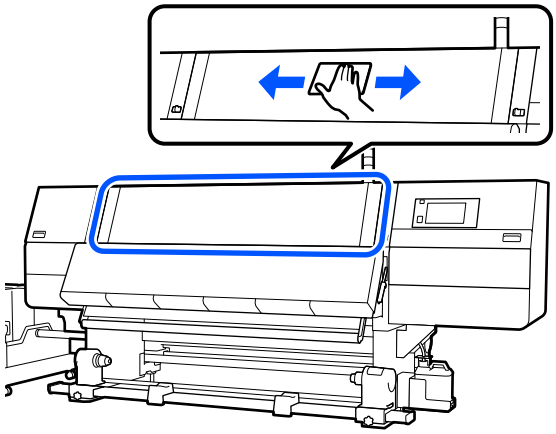

对于使用湿布无法清除的污渍，请用布蘸取中性洗涤剂，然后拧干，再擦拭顽固污渍。

3 向外移动左右两侧的锁定杆，打开前盖。

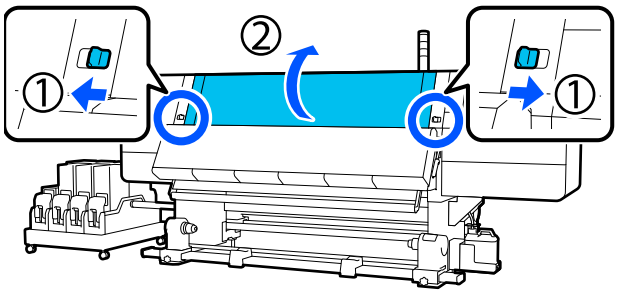

4 擦拭窗口内侧。

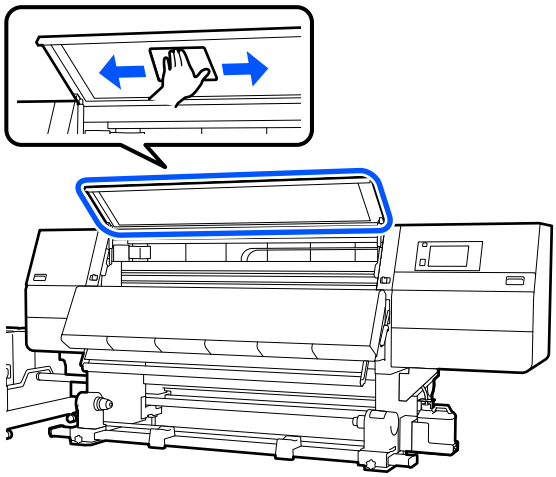

对于使用湿布无法清除的污渍，请用布蘸取中性洗涤剂，然后拧干，再擦拭顽固污渍。

5 擦拭掉污渍后，合上前盖，然后向内移动左右锁定杆。

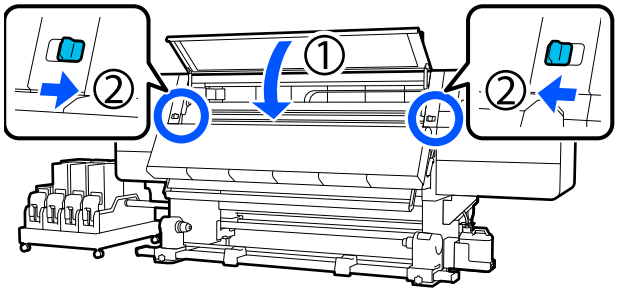

更换耗材

更换墨盒

如果墨盒已到达使用寿命，请立即换上新墨盒。您可以在主界面上检查墨量。

第 19 页的 “主界面”

墨水供应单元中每种颜色有两个墨盒，以便在打印期间更换不使用的墨盒。

更换步骤

重要：

- *爱普生推荐您使用爱普生原装正品墨盒。爱普生不保证非爱普生原装正品墨水的打印质量。使用非爱普生原装正品墨盒可能造成的损害不在爱普生的保修范围之内，在某些情况下，此类墨盒可能会造成打印机工作异常。*
  非爱普生原装正品墨盒的墨量信息有可能不能被正确显示。墨盒的使用历史会被记录，供服务支持人员参考。
- *由于墨水的特性，此打印机的墨盒容易发生沉淀（墨水成分堆积在墨盒底部）。墨水沉淀会导致颜色不均匀和喷嘴堵塞。*
  安装新墨盒之前，请先将其摇晃均匀。在将其安装到打印机后，定期取出并摇晃它。

开封并摇晃

1 将新墨盒放在平坦的表面上，供墨口插槽朝上。

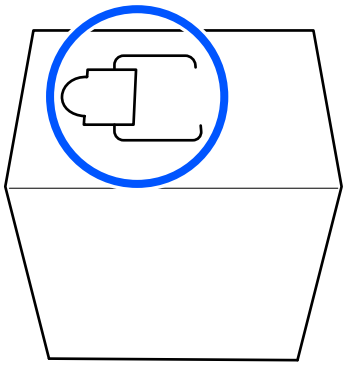

2 用手沿插槽上的虚线划开密封，取下图中所示的部分。

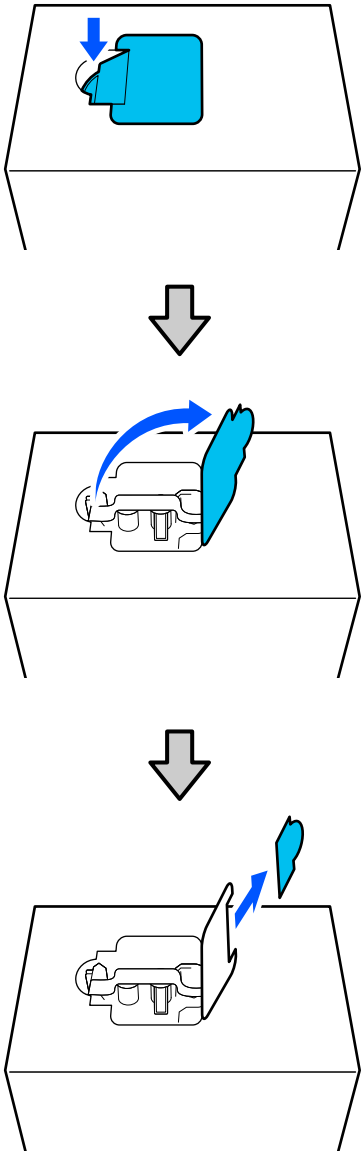

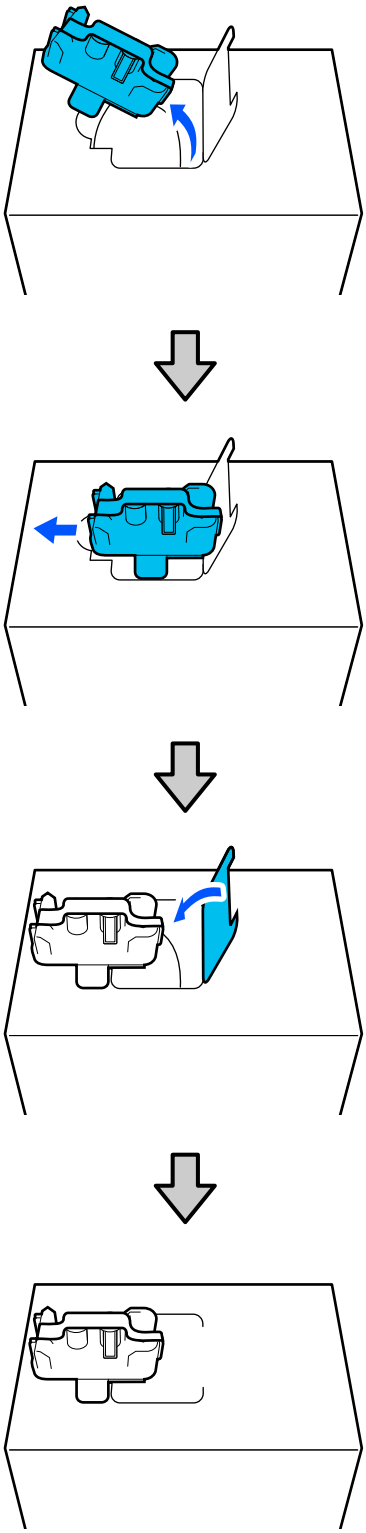

> **重要：**
>
> *不要用切纸刀沿虚线切割。不遵守此注意事项可能会损坏内部并导致墨水泄漏。*

3 如图所示，从内部取出供墨口并将其固定。

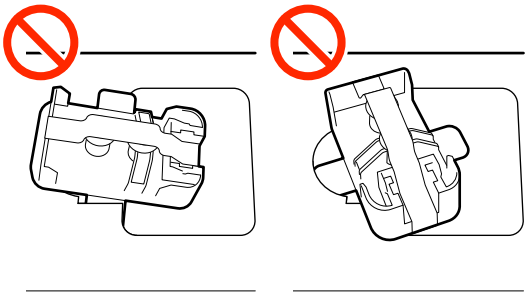

4 从供墨口表面揭下胶条。

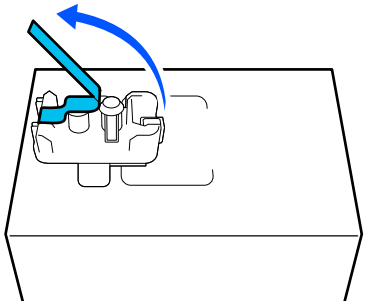

5 放置墨盒时让供墨口朝向侧面，然后在大约 10 厘米的范围内前后摇晃墨盒 10 次。

摇晃频率以每秒来回摇晃一次为宜。

❑ 使用 10 升墨盒时

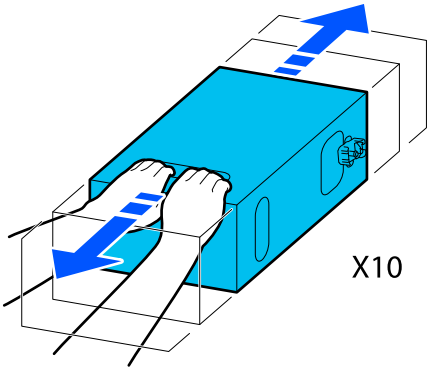

❑ 使用 3 升墨盒时

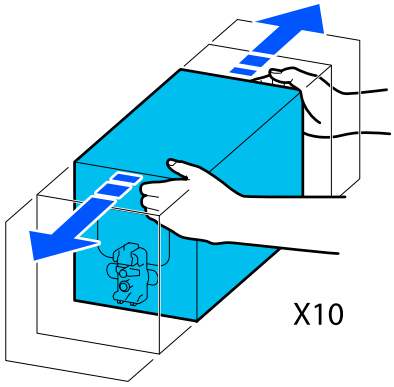

6 翻转墨盒，再摇晃 10 次。

摇晃频率以每秒来回摇晃一次为宜。

❑ 使用 10 升墨盒时

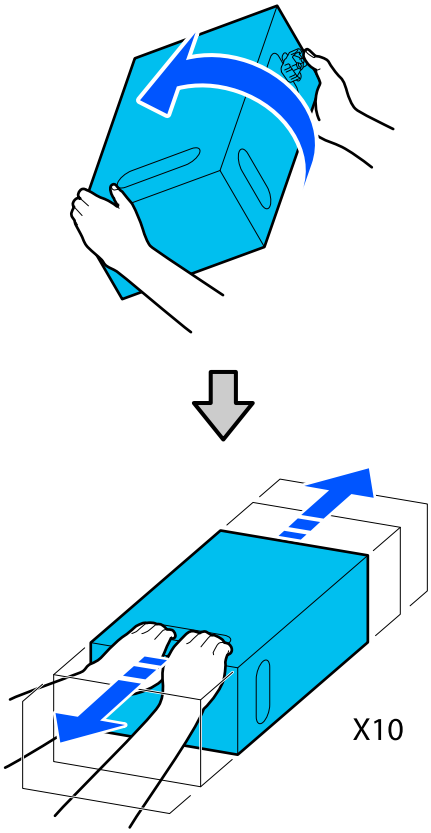

❏ 使用 3 升墨盒时

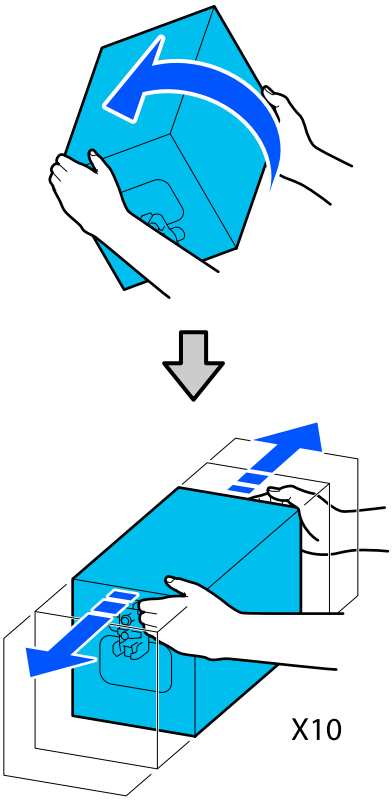

更换

1 确保打印机已打开电源，然后朝身体方向拉下用过的墨盒的墨盒盖。

右侧（橙色）指示灯亮起的墨盒需要更换。

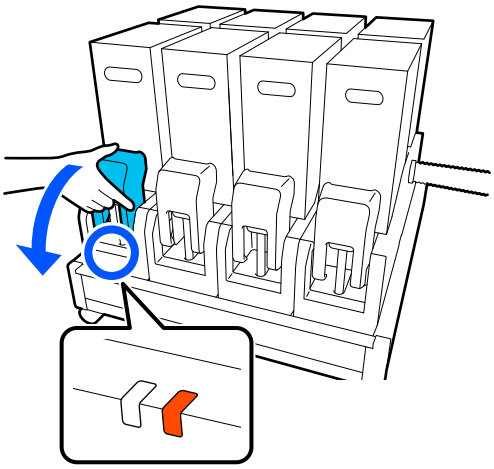

2 捏住连接器两侧的固定杆，朝身体方向拉出连接器将其拆下，然后将连接器放在墨盒盖的后部表面。

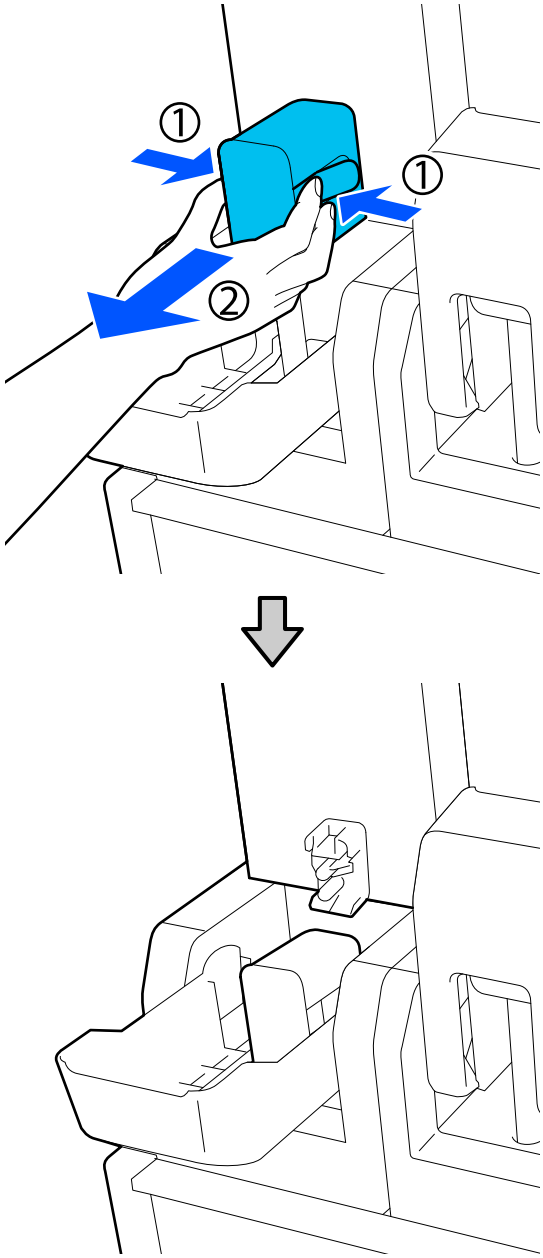

重要：

将连接器从墨盒拆下的时间不得超过 30 分钟。否则，墨水会干结，导致打印机无法正常工作。

3 从墨水供应单元取出用过的墨盒。

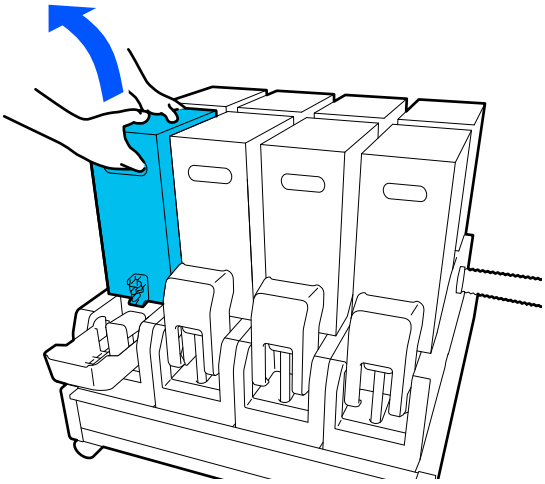

4 打开并握住摇晃过的墨盒的手柄孔，然后放置墨盒，使供墨孔朝向连接器。

❏ 使用 10 升墨盒时

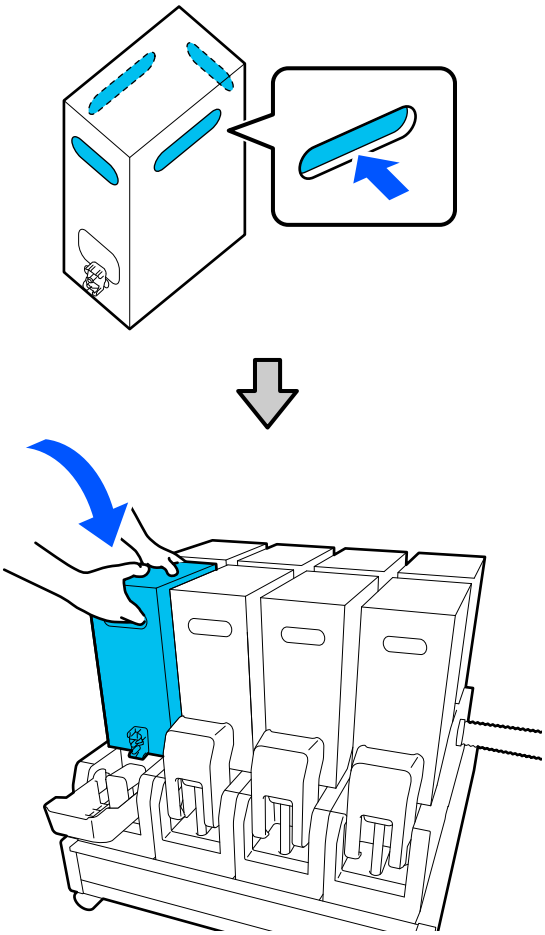

❏ 使用 3 升墨盒时

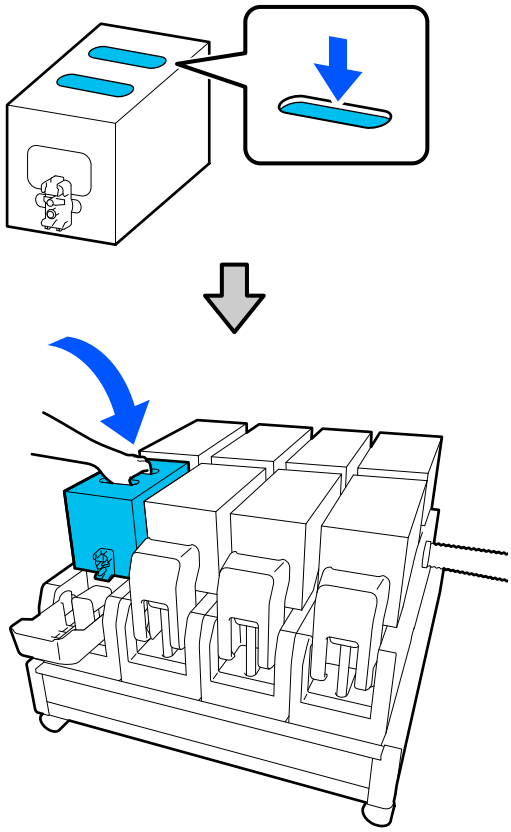

5 将连接器安装到供墨口。

插入连接器，直到听到咔哒声。

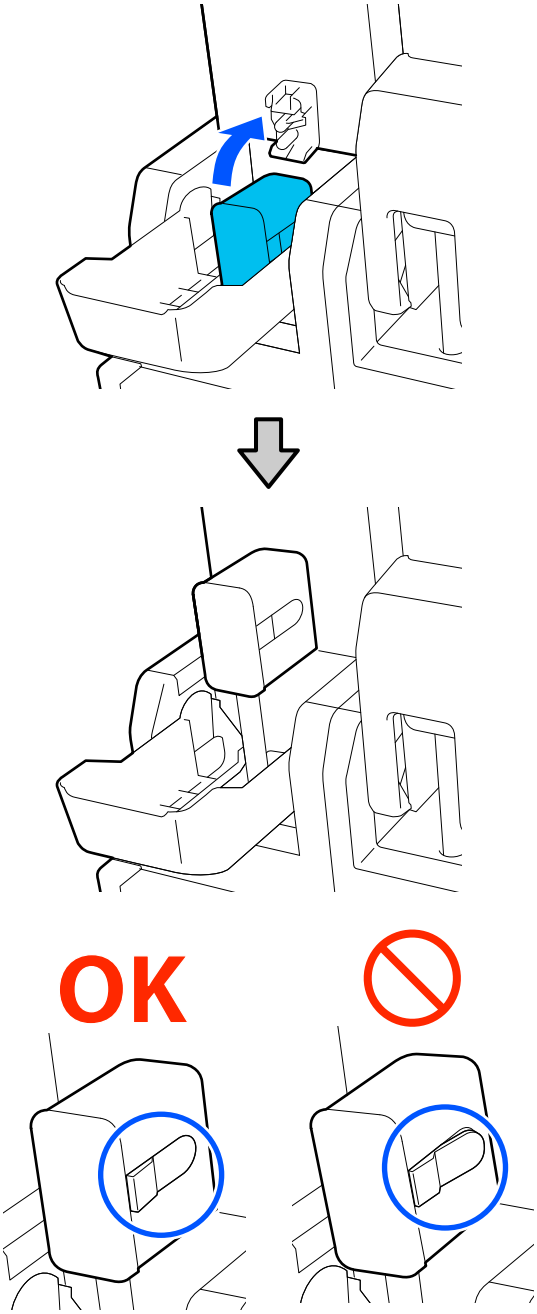

6 抬起墨盒盖。

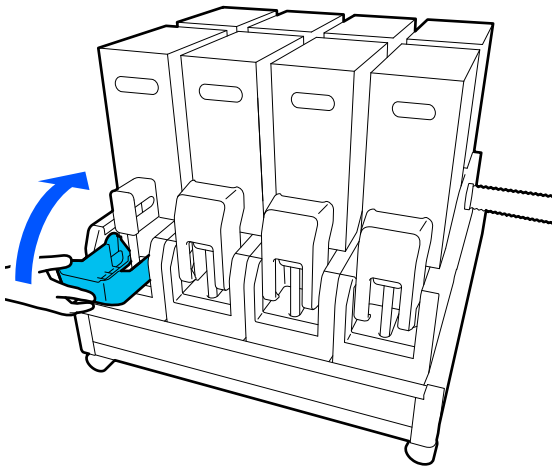

重复开封、摇晃和更换步骤来更换其他墨盒。

更换清洁布 （卷）

准备和更换时间

当显示即将需要更换清洁布 （卷）的信息时
尽快准备新的清洁布 （卷）。

当您由于夜间操作等原因希望在此阶段更换部件时，请执行**维护** - **更换维护部件** - **清洁布 （卷）**，然后进行更换。如果不选择**更换清洁布 （卷）**而更换该部件，则清洁布 （卷）计数器将无法正常工作。

维护 第 163 页的 “维护菜单”

当显示需要更换清洁布 （卷）的信息时
参见以下部分更换清洁布 （卷）。如果不更换部件，则无法进行打印。

确保在本打印机上使用指定的清洁布 （卷）。

第 174 页的 “选件和耗材”

开始此过程之前，务必阅读以下内容：

第 108 页的 “维护的注意事项”

更换步骤

1 检查屏幕上的信息，然后按下**开始**。

2 拉下解锁杆，以打开右侧维护盖。

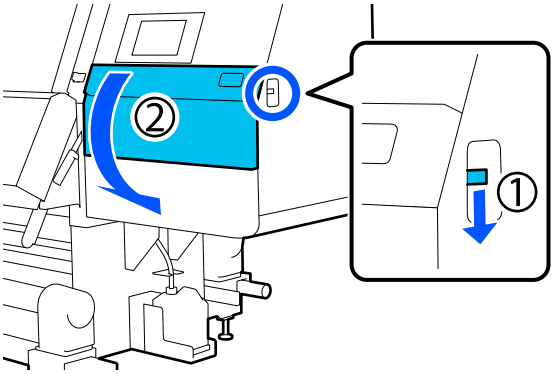

3 拉动锁定杆，然后向上拉出刮片。

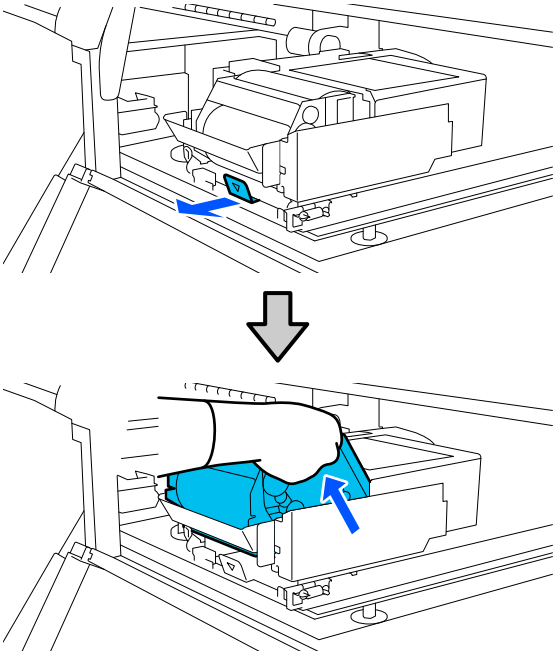

4 按照下图所示的方向，将刮片放在平坦的地方。

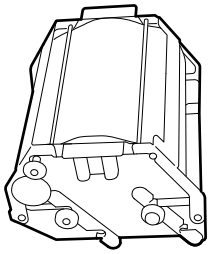

5 向外打开左盖和右盖。

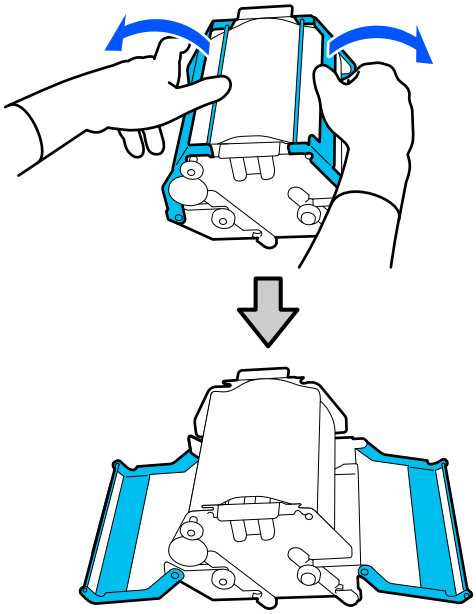

6 握住轴和卷筒并将其拉出，然后取下清洁布（卷）。

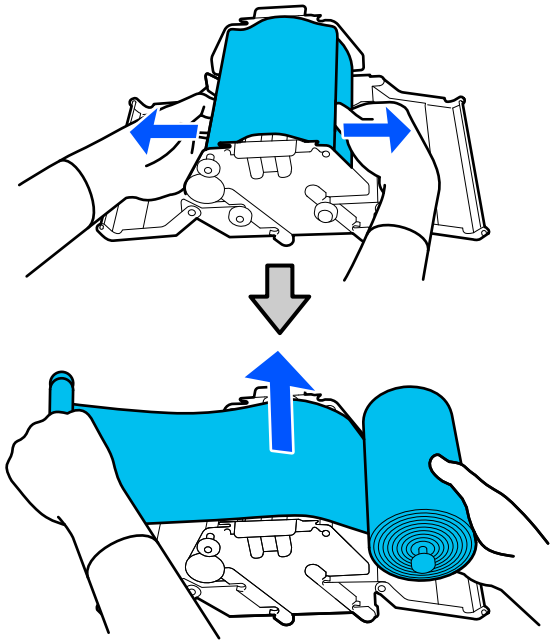

7 安装新的清洁布（卷）。

将轴安装到刮片上的凹槽中，然后向内按直至听到咔哒声。

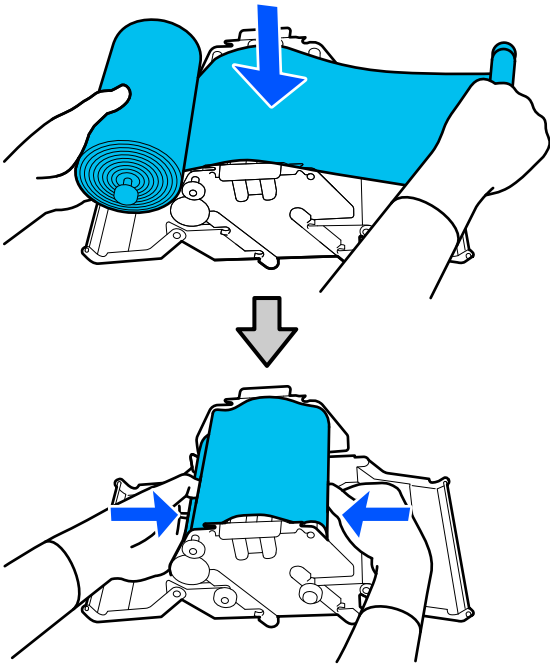

安装清洁布（卷）时，请确保其不下垂。

如果清洁布（卷）过度下垂，请拉紧。

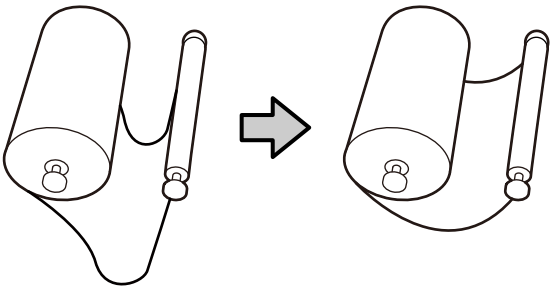

8 关闭左盖和右盖。

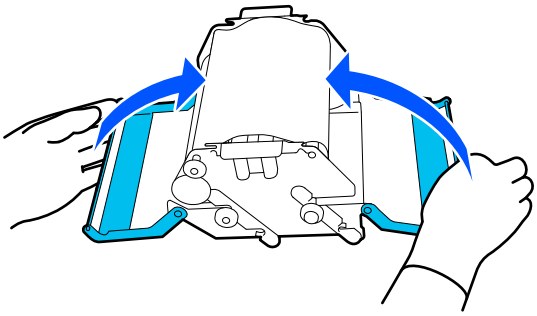

9 将刮片从斜上方安装到打印机上，然后按下锁定杆。

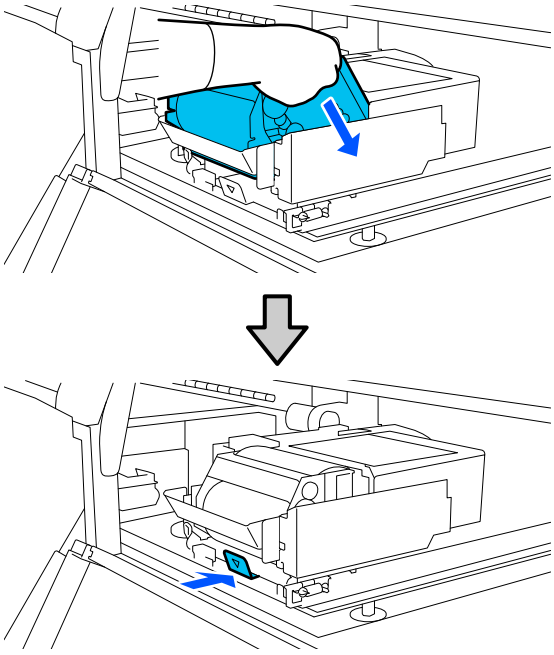

10 关闭维护盖。

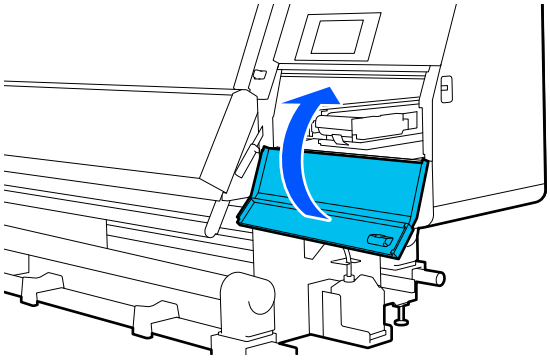

11 检查屏幕上的信息，然后按下**是**。

处理废墨

准备和更换时间

当显示即将需要更换废墨瓶的信息时
请尽快准备新的废墨瓶。
当您由于夜间操作等原因希望在此阶段更换废墨瓶时，从设置菜单中选择**更换废墨瓶**，然后更换废墨瓶。如果不选择**更换废墨瓶**而更换该部件，则废墨瓶计数器将无法正常工作。

维护菜单 第 163 页的 “维护菜单”

废墨计数器 第 129 页的 “废墨计数器”

> **重要：**
>
> *打印或清洗打印头时，请勿取出废墨瓶，除非屏幕显示提示您这样做。不遵守此注意事项可能会引起墨水泄漏。*

当显示需要更换废墨瓶的信息时
立即使用新的废墨瓶替换原来的废墨瓶。

更换过程 第 129 页的 “更换废墨瓶”

废墨计数器

打印机使用废墨计数器记录废墨信息，当计数器到达警告量时，将显示信息。当显示需要更换废墨瓶的信息，并按照说明使用新的废墨瓶替换原来的废墨瓶后，计数器会自动清除。
如果在未显示此信息时，需要提前更换废墨瓶，请从设置菜单中执行**更换废墨瓶**。

维护菜单 第 163 页的 “维护菜单”

更换废墨瓶

按照以下过程更换。
开始此过程之前，务必阅读以下内容。

第 108 页的 “维护的注意事项”

1 从支架上取下废墨瓶。

取下废墨瓶，保持水平，不要将其倾斜，如以下插图中所示。

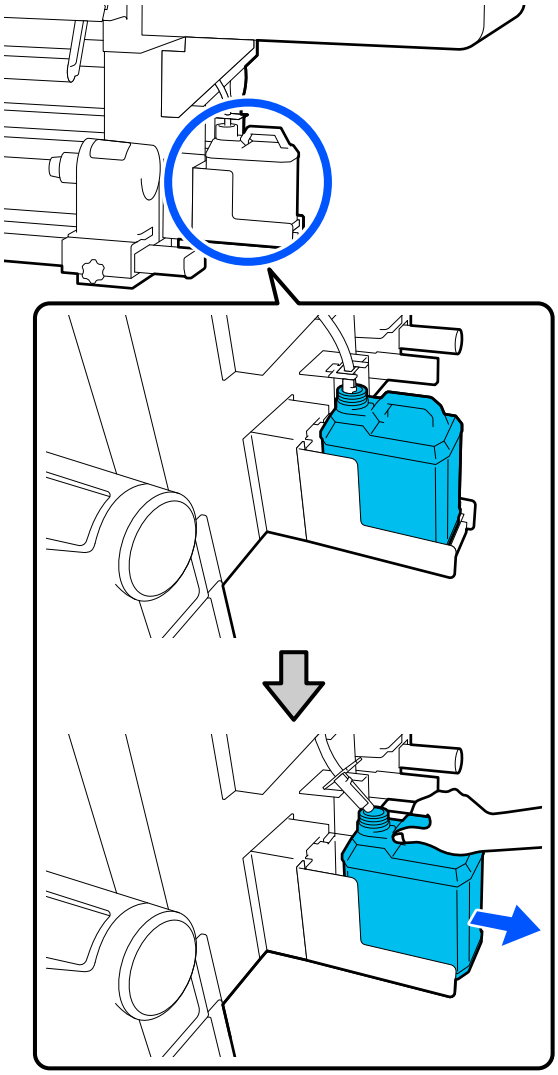

2 取下新的废墨瓶的盖子。

3 将废墨管插入到新的废墨瓶的瓶口中，然后将废墨瓶放到支架上。

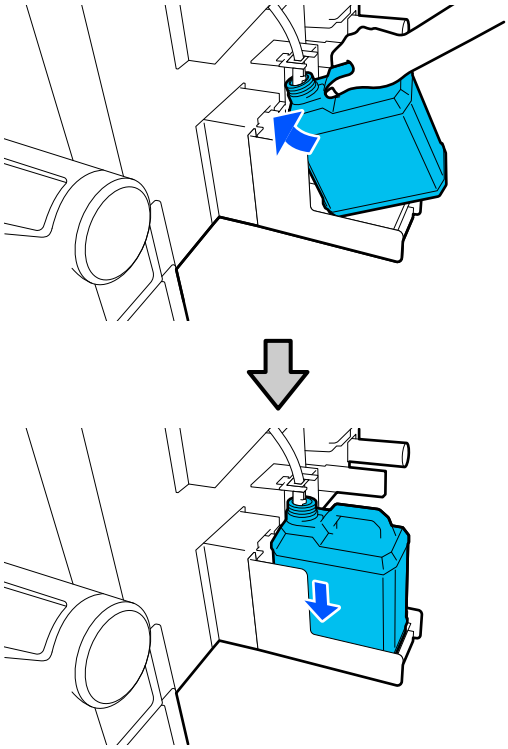

将用过的废墨瓶的盖子密封紧。

> **重要：**
>
> ❑ *确保废墨管已插入到废墨瓶的瓶口中。如果废墨管没有插入到废墨瓶中，墨水会溅到周围区域上。*
>
> ❑ *下次处理废墨时，需要用到此废墨瓶的瓶盖。妥善保管此瓶盖，请勿丢弃。*

4 在屏幕上按下**完成**。

将排出的废墨保留在废墨瓶中，不要将其放置在其他容器中。

更换介质支架

准备和更换时间

当操作面板屏幕上显示介质支架已接近使用寿命的信息时，请准备新的介质支架，然后按照下一节中所述更换介质支架。

更换具有进纸开关和收纸开关的介质支架。确保对本打印机使用替换用介质支架。

第 174 页的 “选件和耗材”

开始此过程之前，务必阅读以下内容：

第 108 页的 “维护的注意事项”

如果无论屏幕上是否显示相关信息您都想要更换这些部件，请执行**维护** - **更换维护部件** - **更换介质供给支架**或**更换介质收卷支架**，然后进行更换。如果不从设置菜单执行更换而进行更换，介质支架计数器将无法正常工作。

所需物品

❑ 新的介质支架

❑ 打印机随附的六角扳手 （更换介质供给支架时）

❑ 市售十字螺丝刀 （更换介质收卷支架时）

如何更换介质供给支架

1 确保进纸部件上未装入任何介质。

如果已装入介质，请将其取出。

第 91 页的 “取下装入的介质”

2 从线束夹中取出线缆。

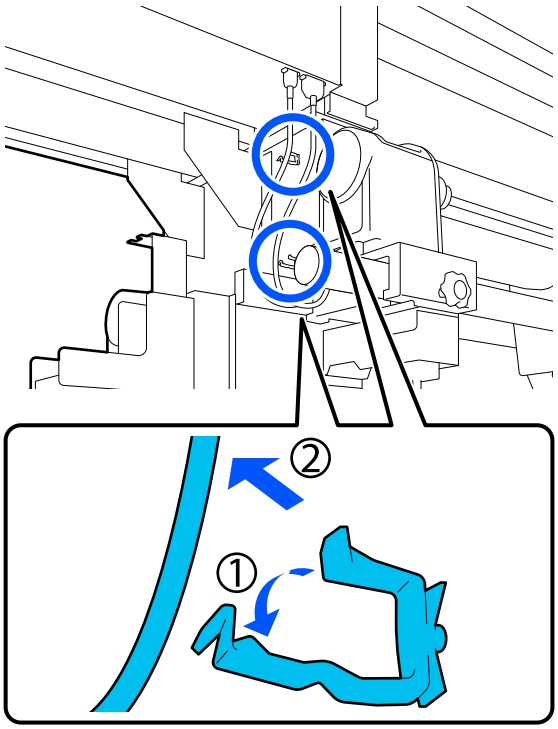

3 将两根线缆从打印机上拔下。

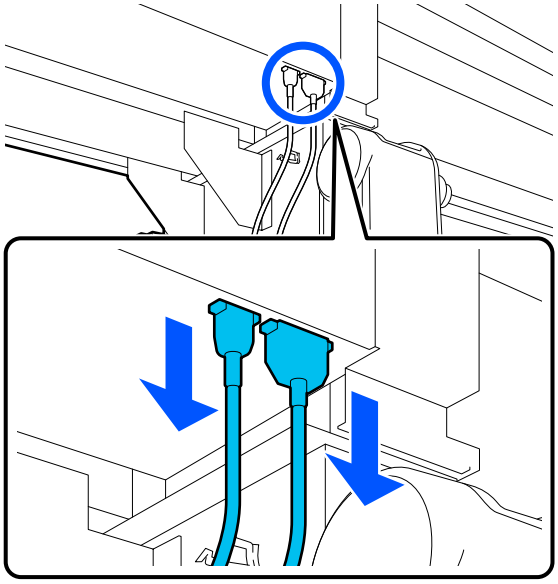

4 拧松介质支架上的固定螺丝。

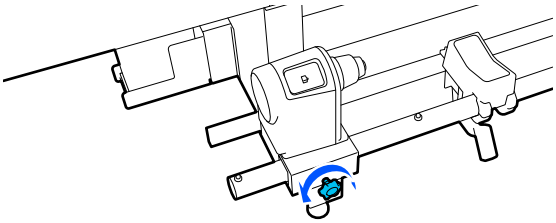

5 使用六角扳手拧松螺丝头，使其升起约 5 毫米，如以下插图中所示。

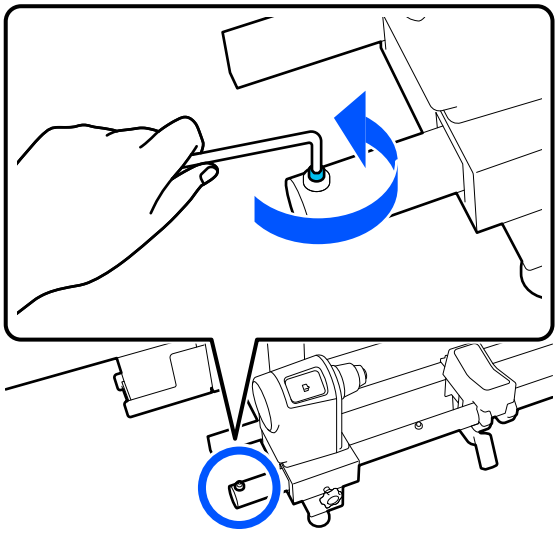

6 将螺丝与周围的橡胶部分一起向外拉。

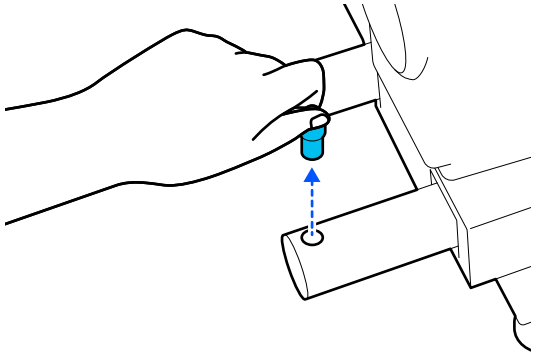

7 朝外侧拉介质支架。

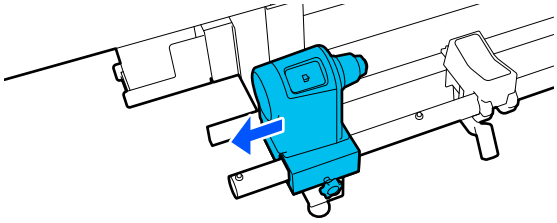

8 从外侧插入新的介质支架。

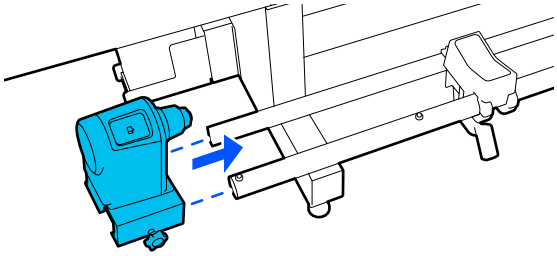

9 插入步骤 6 中拉出的部分。

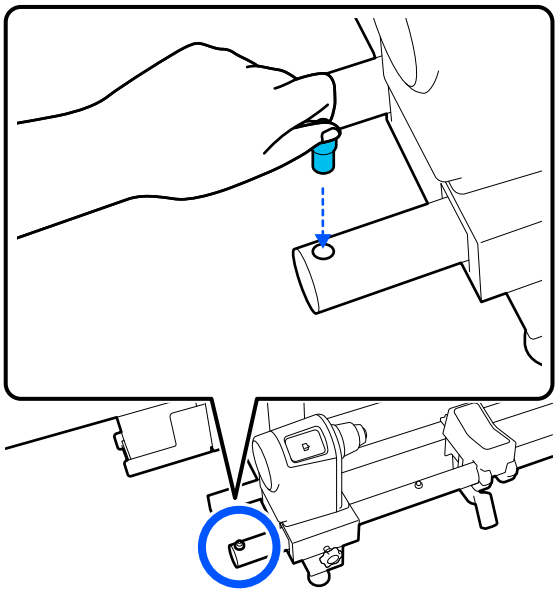

10 使用六角扳手拧紧螺丝，直至螺丝头完全嵌入。

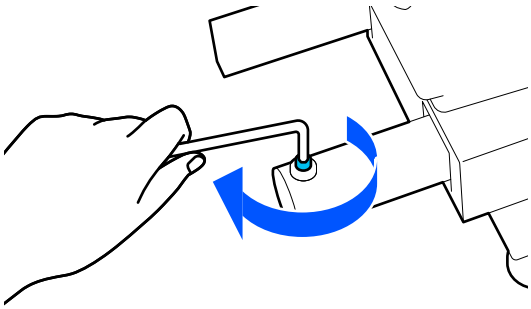

11 将两根线缆连接到打印机。

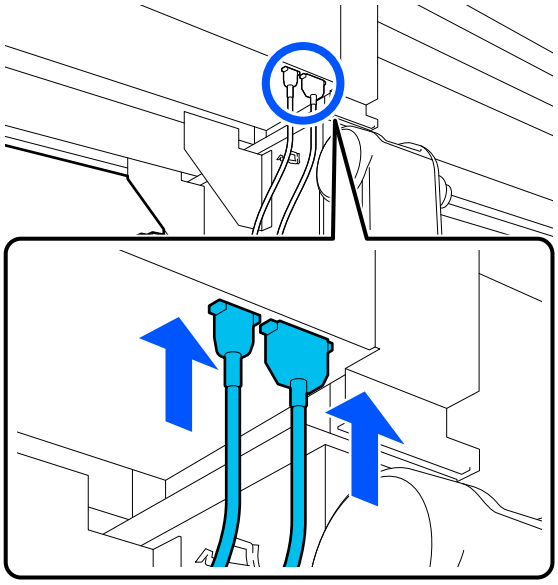

12 将线缆穿过线束夹。

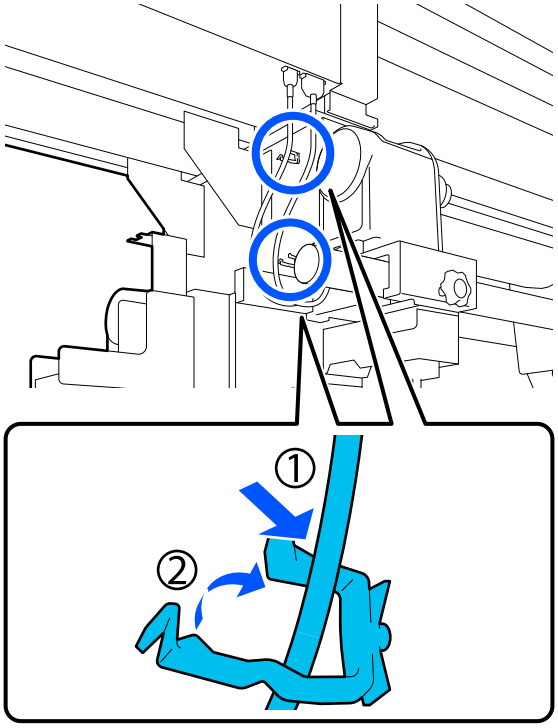

13 在屏幕上按下**完成**。

介质支架计数器会重置。

如何更换介质收卷支架

1 确保自动收纸器上未装入任何介质。

如果已装入介质，请将其取出。

第 89 页的 “取下自动收纸器”

2 从线束夹中取出线缆。

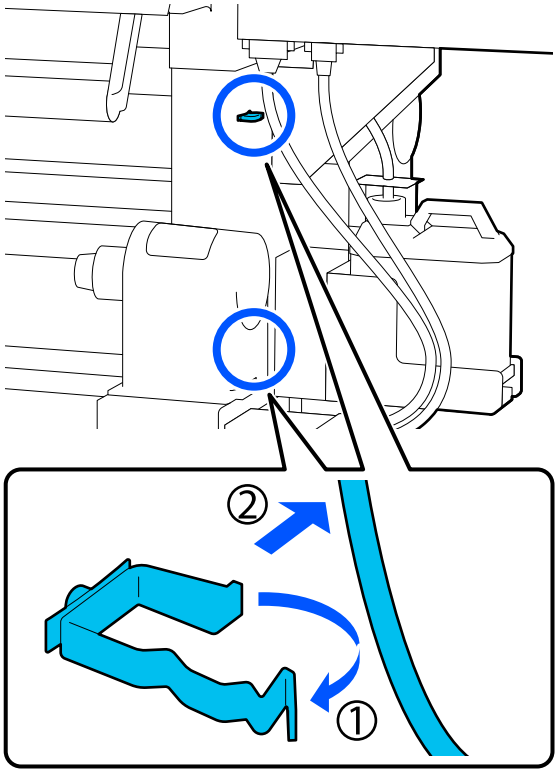

3 将两根线缆从打印机上拔下。

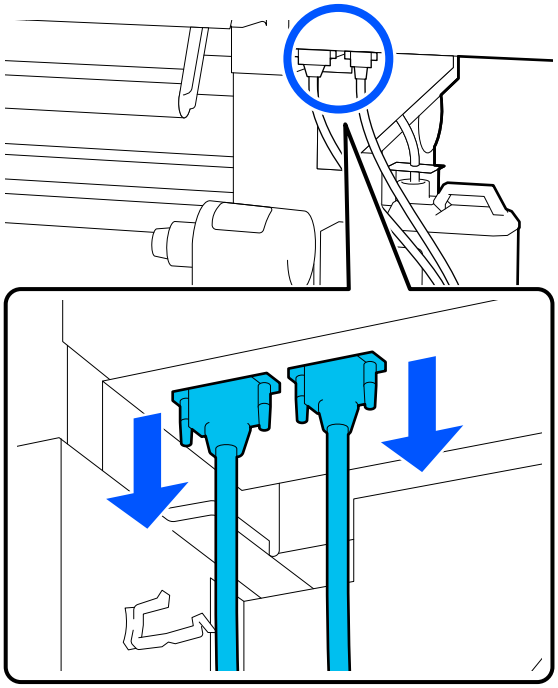

4 拧松介质支架上的固定螺丝。

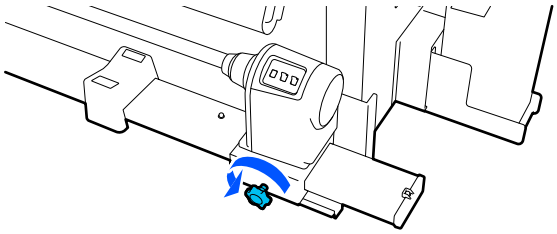

5 使用十字螺丝刀拧下插图中所示的螺丝，然后取下端盖。

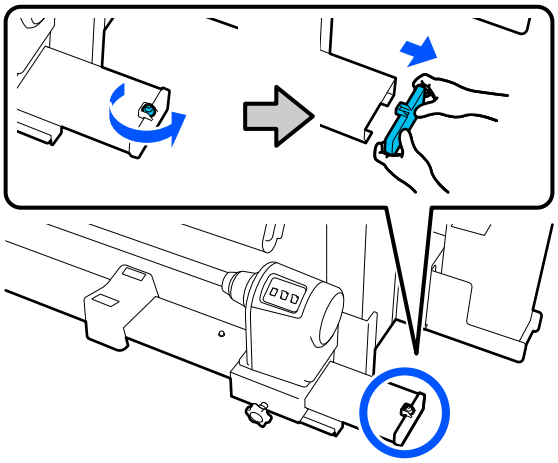

6 朝外侧拉介质支架。

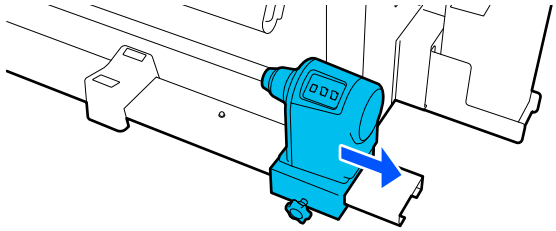

7 从外侧插入新的介质支架。

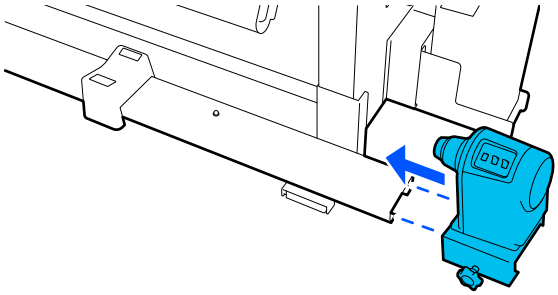

8 安装端盖，然后使用十字螺丝刀拧紧螺丝。

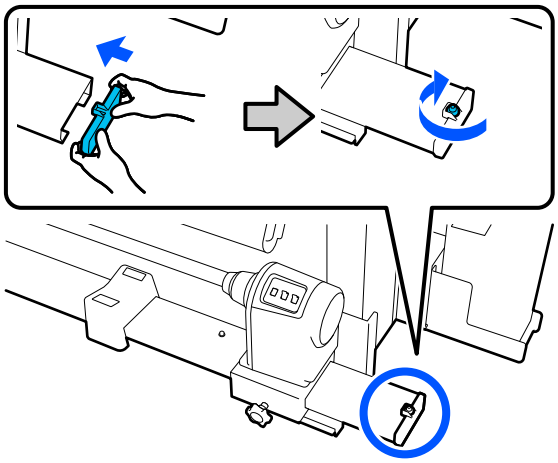

9 将两根线缆连接到打印机。

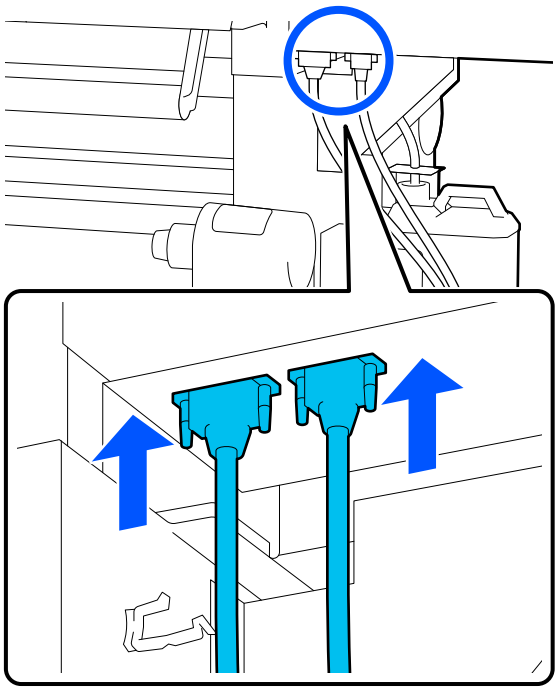

10 将线缆穿过线束夹。

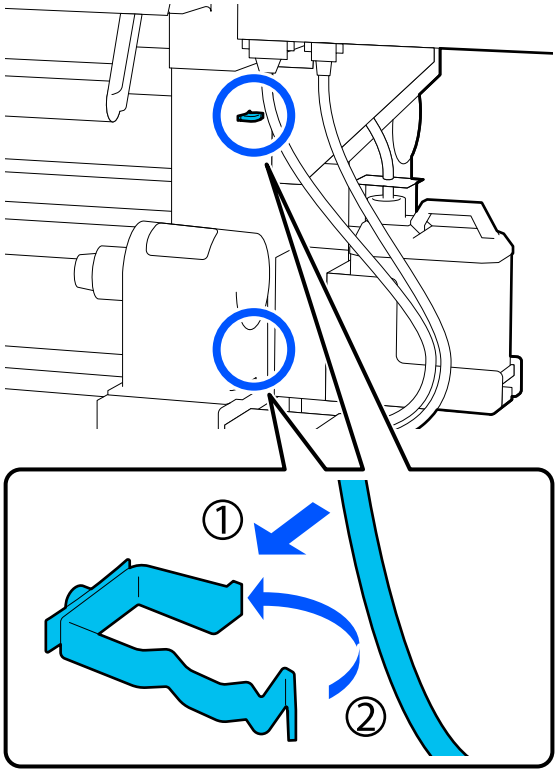

11 在屏幕上按下**完成**。

介质支架计数器会重置。

其他维护

定期摇晃墨盒

在打印机中安装墨盒后，操作面板屏幕上每隔一段时间会显示一条摇晃消息。

- 高浓度黑色墨水：每周一次
- 其他墨水：每 3 周一次

如果出现该消息，请立即取出墨盒并摇晃。

安装后的摇晃方式与墨盒开封后的摇晃方式不同。请按照下面的步骤摇晃墨盒。

1 确保打印机已打开电源，然后朝身体方向拉下墨盒的墨盒盖。

左侧（蓝色）指示灯闪烁的墨盒为需要摇晃的墨盒。

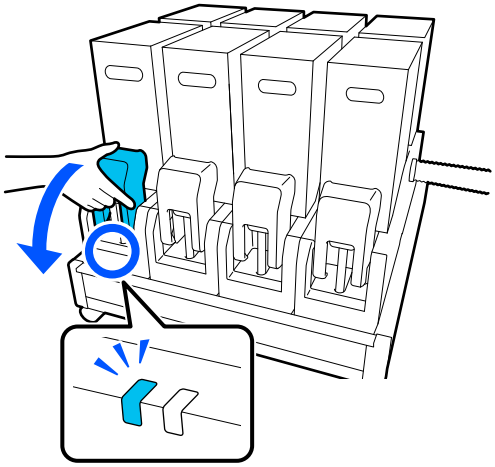

2 捏住连接器两侧的固定杆，朝身体方向拉出连接器将其拆下，然后将连接器放在墨盒盖的后部表面。

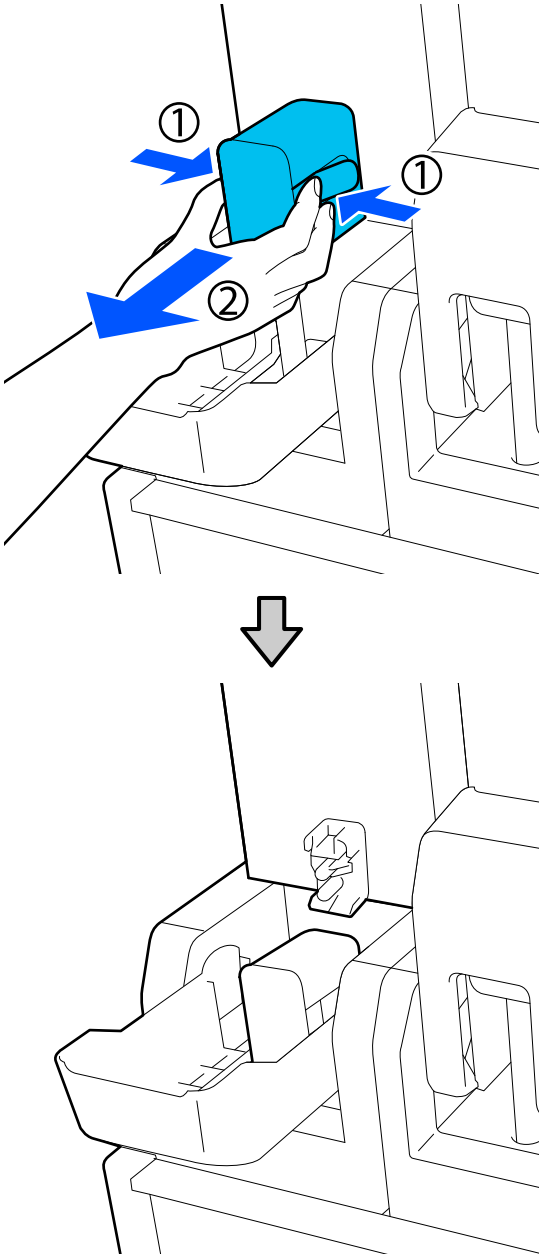

重要：

将连接器从墨盒拆下的时间不得超过 30 分钟。否则，墨水会干结，导致打印机无法正常工作。

3 从墨水供应单元取下墨盒，将其放在平坦表面上，并使供墨口朝向侧面。

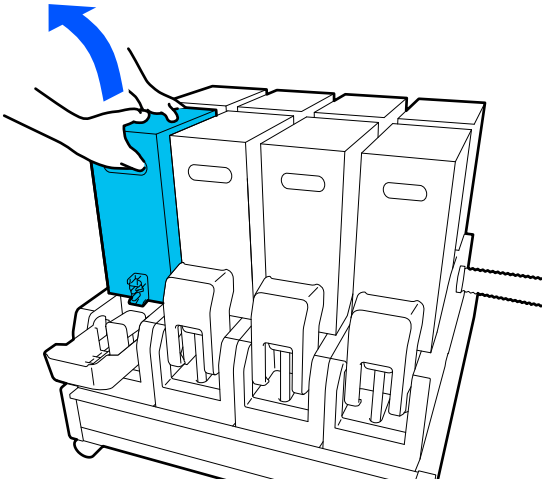

❑ 使用 10 升墨盒时

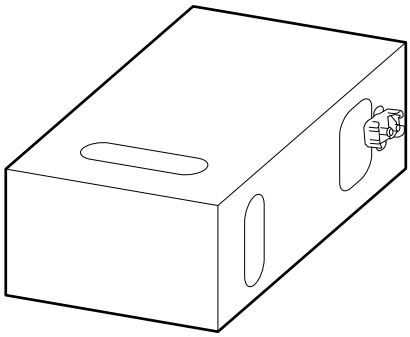

❑ 使用 3 升墨盒时

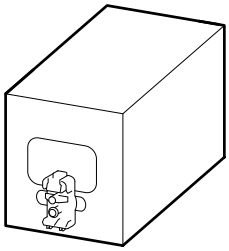

4 将墨盒在大约 10 厘米的范围内前后摇晃三次。

摇晃频率以每秒来回摇晃一次为宜。

❑ 使用 10 升墨盒时

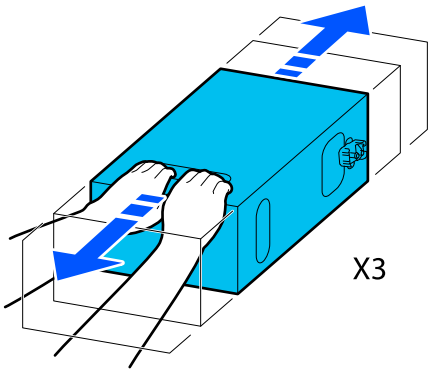

❑ 使用 3 升墨盒时

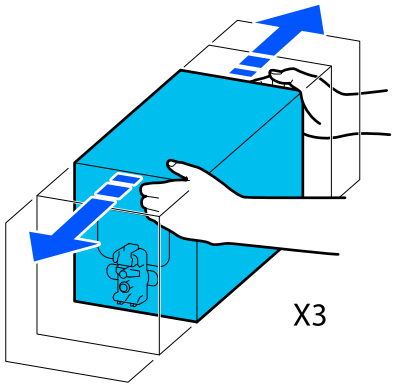

5 翻转墨盒，再摇晃 3 次。

摇晃频率以每秒来回摇晃一次为宜。

❏ 使用 10 升墨盒时

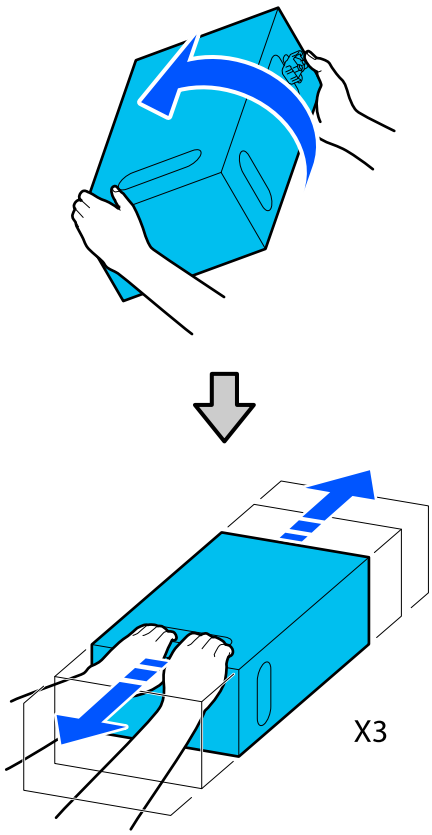

❏ 使用 3 升墨盒时

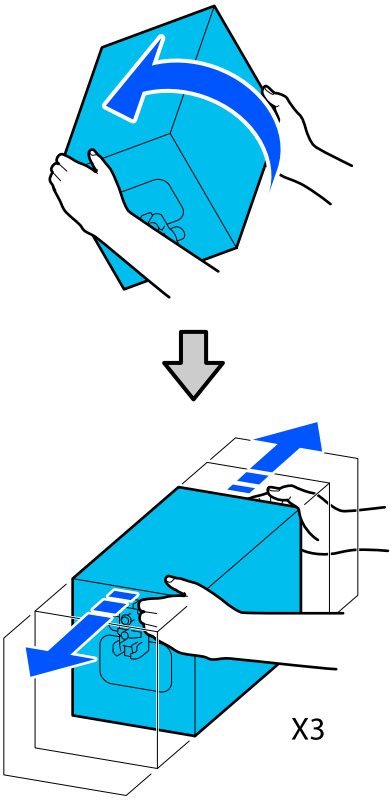

6 放置摇晃过的墨盒，使供墨孔朝向连接器。

❏ 使用 10 升墨盒时

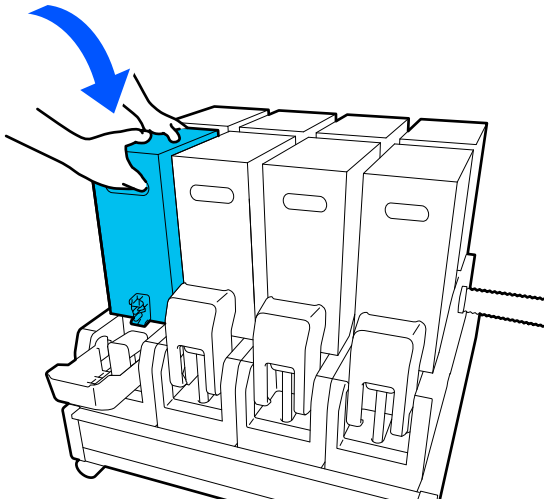

❏ 使用 3 升墨盒时

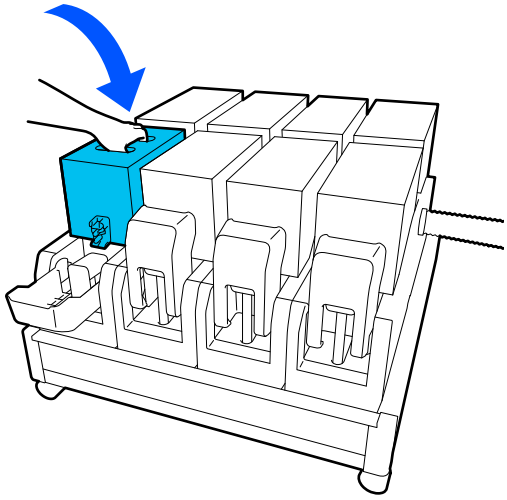

7 将连接器安装到供墨口。

插入连接器，直到听到咔哒声。

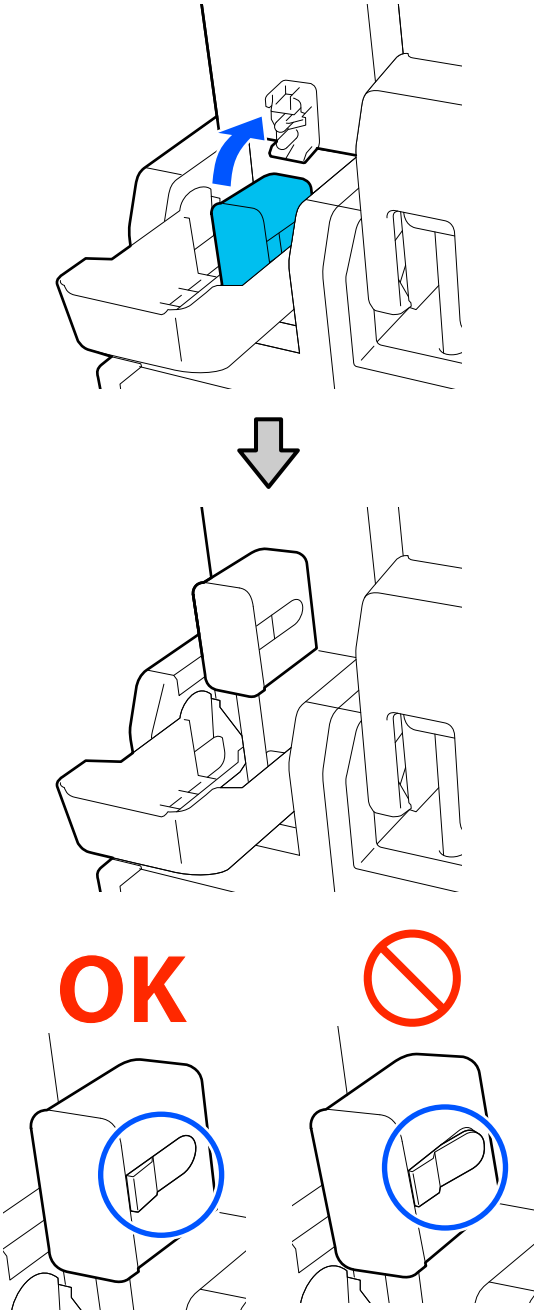

8 抬起墨盒盖。

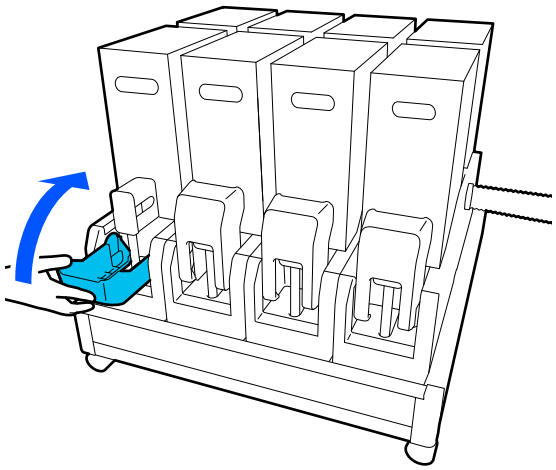

重复相同的步骤更换其他墨盒。

检查堵塞的喷嘴

我们推荐您每次打印之前都检查喷嘴是否堵塞以确保打印质量。

检查堵塞的方法

有三种方法可检查堵塞。

按需打印喷嘴图案。
要在打印前检查打印输出中是否存在堵塞或条纹以及色彩不均匀，请打印喷嘴检查图案。对打印的检查图案进行目视检查以确定喷嘴是否堵塞。

有关详细信息，请查看以下内容。

第 139 页的 “打印喷嘴检查图案”

根据装入的介质的宽度，您可以通过在现有图案的空白区域打印其他测试图案来节省介质：

为信息打印设置喷嘴检查图案。
打印期间会在介质的左侧和右侧边缘打印检查图案。对检查图案进行目视检查，以确定打印期间喷嘴是否堵塞。

第 150 页的 “常规设置菜单”

设置页面之间的喷嘴检查。
打印机会根据所设置的执行时间打印检查图案。您可以对检查图案进行目视检查，以确定之前或之后的打印输出是否模糊或丢失颜色。

可以为执行时间设置打印长度、打印页面或打印持续时间。

第 150 页的 “常规设置菜单”

打印喷嘴检查图案

1 检查打印机是否准备就绪，然后按下主界面中的 。

此时将显示维护菜单。

2 按下**打印头喷嘴检查**，设置省电模式和打印位置，然后按下**开始**。

将省电模式设为开可缩短检查图案的打印长度，从而减少使用的介质量。

打印位置可根据装入介质的宽度设置。在打印第一个图案后，按照指定边距成排打印图案，可以减少使用的介质量。要成排打印图案，请按下进纸按钮复卷介质到打印位置以打印图案。

一排中可以打印的图案数量取决于是否设置了省电模式、装入的介质宽度以及设置的边距。请参考以下计数说明。

当省电模式设为关时
SC-F11080H/SC-F10080H：

- ❏ 如果介质宽度等于或大于 64 英寸但小于 76 英寸，则一排最多可以打印 3 个图案（一个居右，一个居中且靠右，一个居中且靠左）。
- ❏ 如果介质宽度等于或大于 43 英寸但小于 64 英寸，则一排最多可以打印 2 个图案（一个居右，一个居中且靠右）。
- ❏ 如果介质宽度小于 43 英寸或宽度检测设为关，则无法成排打印。

SC-F11080/SC-F10080：

- ❏ 如果介质宽度等于或大于 62 英寸但小于 76 英寸，则一排最多可以打印 4 个图案（一个居右，一个居中且靠右，一个居中且靠左，一个居左）。
- ❏ 如果介质宽度等于或大于 47 英寸但小于 62 英寸，则一排最多可以打印 3 个图案（一个居右，一个居中且靠右，一个居中且靠左）。
- ❏ 如果介质宽度等于或大于 32 英寸但小于 47 英寸，则一排最多可以打印 2 个图案（一个居右，一个居中且靠右）。
- ❏ 如果介质宽度小于 32 英寸或宽度检测设为关，则无法成排打印。

当省电模式设为开时
SC-F11080H/SC-F10080H：

- ❏ 如果介质宽度等于或大于 75 英寸但小于 76 英寸，则一排最多可以打印 2 个图案（一个居右，一个居中且靠右）。
- ❏ 如果介质宽度小于 75 英寸或宽度检测设为关，则无法成排打印。

SC-F11080/SC-F10080：

- ❏ 如果介质宽度等于或大于 53 英寸但小于 76 英寸，则一排最多可以打印 2 个图案（一个居右，一个居中且靠右）。
- ❏ 如果介质宽度小于 53 英寸或宽度检测设为关，则无法成排打印。

按下**开始**以打印喷嘴图案。

3 根据需要裁切介质，检查打印的图案。

未堵塞的喷嘴样例

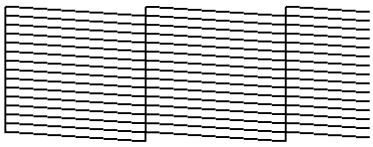

如果检查图案没有缺失的部分，则按下**确定**。此时将返回到维护屏幕。

堵塞的喷嘴样例

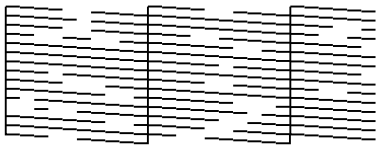

如果检查图案有缺失的部分，则按下 **NG**，然后执行打印头清洗。

第 140 页的 “打印头清洗”

> **重要：**
> *重新使用之前，确保清除所有颜色喷嘴的堵塞。重新使用后，如果打印时喷嘴仍堵塞（包括未使用的颜色的喷嘴堵塞），则无法再清除堵塞。*

打印头清洗

清洗类型

打印头清洗分为以下 3 种类型。

根据需要执行打印头清洗。
如果打印出的检查图案有模糊或缺失的部分，请执行打印头清洗。

打印时，可以暂停作业来执行打印头清洗。但请注意，当恢复打印时，打印输出中的色调可能发生变化。

有关详细信息，请查看以下内容。

☞第 140 页的 “清洗过程”

设置定期清洗。
在维护设置中将定期清洗设为开，这样可以执行定期打印头清洗以防喷嘴真正堵塞。可以为间隔设置打印持续时间、打印页面或打印长度。

☞第 163 页的 “维护菜单”

设置维护清洗。
在维护设置中将维护清洗设为开，这样可以在经过设定的时间段后自动清洗打印头，以使打印头保持良好状态。

☞第 163 页的 “维护菜单”

清洗过程

打印头清洗包括以下三种类型。

- 自动清洗

  打印机会根据检测到的喷嘴堵塞状况自动更改清洗级别，然后执行清洗。

- 清洗 （轻度）、清洗 （中度）和清洗 （深度）

  打印机将以这三种级别之一执行清洗。

- 打印头刷新

  打印机使用吸帽的吸墨功能执行强力清洗。

首先执行自动清洗。如果清洗后未能清除堵塞，则按照清洗 （轻度）、清洗 （中度）和清洗 （深度）的顺序执行清洗，直到清除了堵塞。

如果执行了清洗 （深度）后仍出现多处大面积堵塞，则执行打印头刷新。执行打印头刷新时需要清洗吸帽，因此，清洗操作需要耗费较长时间，所以在遇到上述问题时才可执行此清洗。

1. 检查打印机是否准备就绪，然后按 。

   此时将显示维护菜单。

2. 按下**打印头清洗**。

3. 选择一种清洗方式。

   首先选择**自动清洗**。

   第二次清洗及后续清洗时，可依次选择**清洗 （轻度）**、**清洗 （中度）**和**清洗 （深度）**。

4. 打印头清洗开始。

   打印头清洗完成后会显示清洗结果消息。

5. 检查该消息，然后单击**确定**。

   如果清除了堵塞
   继续进行正常操作。

   如果未清除堵塞
   返回步骤 1，然后执行清洁 （轻度）。执行清洗 （轻度）后，以下一更高级别执行清洗。

   如果执行清洗 （深度）后喷嘴仍然堵塞
   打印头或防干帽四周区域可能被弄脏。清洗打印头和防干帽的周围。如果出现多处大面积堵塞，则同时执行打印头刷新。

   ☞第 117 页的 “清洗打印头的周围”

   ☞第 113 页的 “清洗防干帽”

   ☞第 163 页的 “维护菜单”

检查断路器的性能

打印机漏电时，断路器会自动切断电路。请按照下面的步骤每月检查一次两个断路器的性能。

断路器如有任何更改或如被拆下，恕不另行通知。即便跳闸按钮或测试按钮位置或断路器描述稍有不同，操作步骤都是一样的。

> **重要：**
> *不要使用断路器来关闭电源。否则，打印机可能无法正常工作。*

1. 关闭打印机电源，然后打开断路器盖。

   保持电源插头一直插在打印机上。此外，检查断路器性能时，接地线必须处于连接状态。有关接地线的详细信息，请查看 “安全注意事项”。

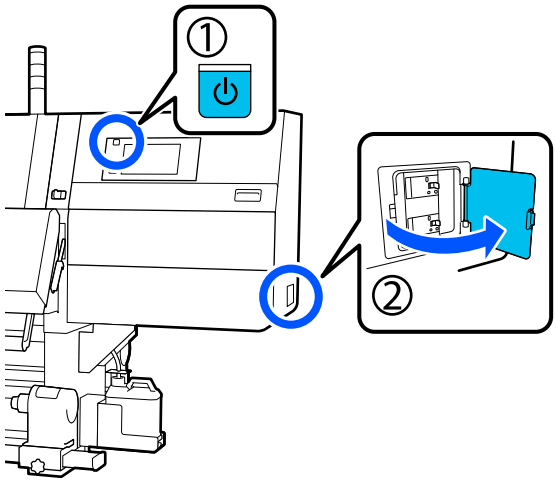

2. 用圆珠笔等尖头工具按下断路器的跳闸按钮。

如果断路器开关移动到 ON 和 OFF 之间的中间位置，表明断路器工作正常。

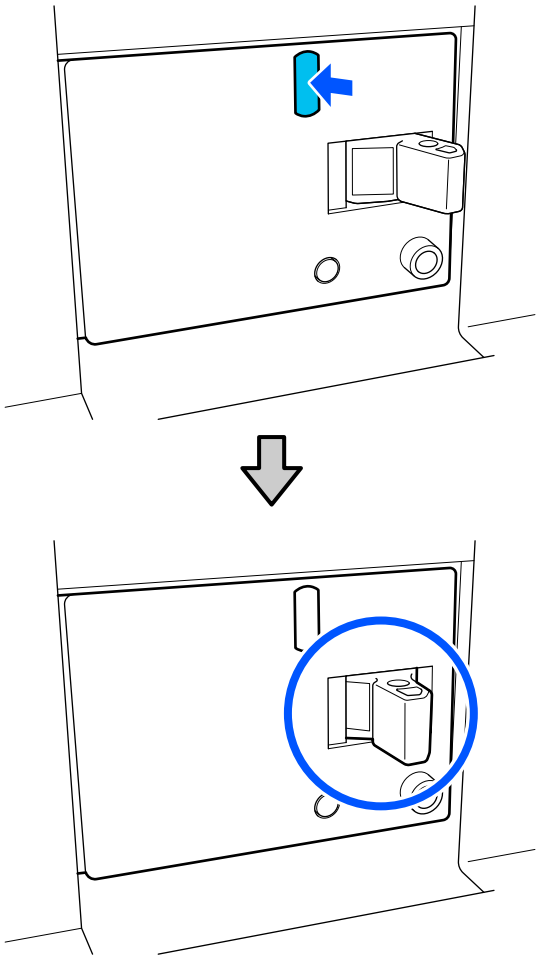

3. 如果断路器工作正常，将断路器开关切换到 OFF 位置一次，然后再切换回 ON 位置。

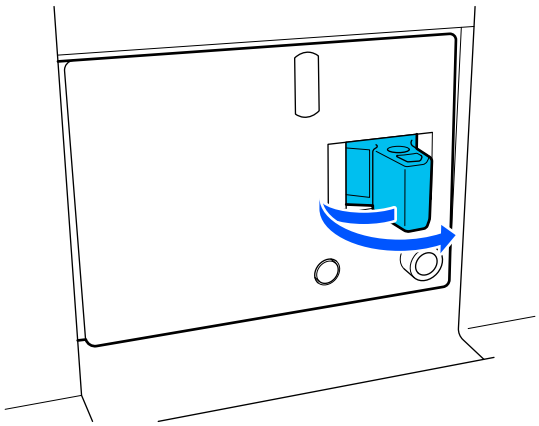

4. 按下测试按钮。

如果漏电检查按钮伸出且断路器开关移动到 ON 和 OFF 之间的中间位置，表明断路器工作正常。

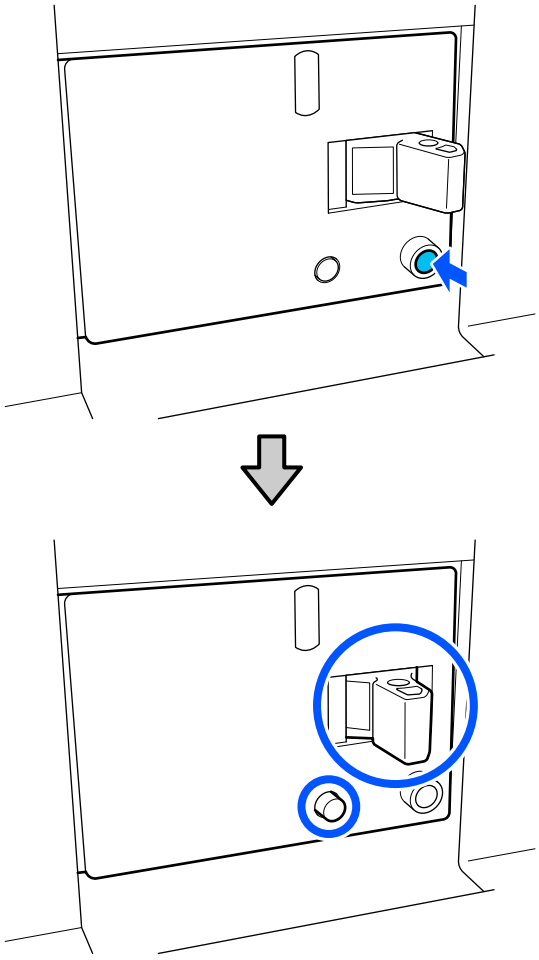

5 如果断路器工作正常，将断路器开关切换到 OFF 位置一次，然后再切换回 ON 位置。

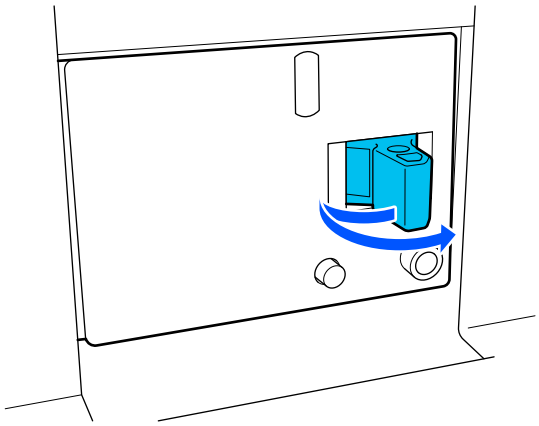

6 重复步骤 2 至 5，检查另一个断路器的性能。

如果发现任何异常，请联系爱普生认证服务机构。

处置用过的耗材

处置

以下用过的耗材均有墨水附着，因此归为工业废料。

- ❑ 墨盒
- ❑ 清洁棒
- ❑ 清洗液
- ❑ 废墨
- ❑ 废墨瓶
- ❑ 清洁布（卷）
- ❑ 打印后的介质

根据当地的法律和法规来处理这些项目。如：联系有资质的工业废料处理机构。在此类情况下，应向有资质的工业废料处理机构递交《物质安全技术说明书》。

该说明书请联系爱普生取得。

操作面板菜单

菜单列表

以下项目和参数可以在菜单中设置和执行。有关每个项目的更多详细信息，请参见参考页面。

常规设置
有关这些项目的更多信息，请参见 第 150 页的 “常规设置菜单”。

项目	参数
基本设置	
LCD 亮度	1 - 9
声音	
按下按钮	0 - 3
警报	0 - 3
完成通知	0 - 3
警告通知	
音量	0 - 3
重复	从不、直到停止
错误音	
音量	0 - 3
重复	从不、直到停止
声音类型	模式 1、模式 2
睡眠定时器	1 分钟 ～ 240 分钟
从睡眠状态下唤醒	
触摸液晶显示屏以唤醒	开、关、已列入计划
日期/时间设置	
日期/时间	
夏令时	关、开
时差	-12:45 到 +13:45
语言/Language	日语、英语、法语、意大利语、德语、葡萄牙语、西班牙语、荷兰语、俄语、土耳其语、韩语、简体中文、繁体中文
背景颜色	灰色、黑色、白色
键盘	QWERTY、 AZERTY、 QWERTZ
单位设置	
长度	米、英尺/英寸
温度	˚C、˚F

操作面板菜单

项目	参数
打印机设置	
边距	
侧面 （右）	3 ～ 25 毫米
侧面 （左）	3 ～ 25 毫米
页间距	0 ～ 999 毫米
宽度调整	-10 ～ +10 毫米
打印起始位置	0 ～ 1000 毫米
跳过褶皱介质	开、关
任务连接	开、关
信息打印	
关	
开	
图像间边距	5 ～ 999 毫米
打印位置	图像旁、介质末端
事件标记	
关	
开	
打印位置	左侧、右侧、左侧和右侧
喷嘴检查图案	
图样选择	不打印、正常、节省纸张宽度
打印位置	左侧、右侧、左侧和右侧
墨水浓度	标准、暗
介质检测	
宽度检测	
开	
关	300.0 ～ 1950.0 毫米

操作面板菜单

项目	参数
介质变形后的操作	立即停止、连续检测到时停止、忽略
页面之间的喷嘴检查	
开	
执行时间	
打印长度	1 ～ 9999 米
打印页面	1 ～ 9999 页
打印持续时间	1 分钟 ～ 9999 分钟
任务期间执行	开、关
图样类型	节省纸张、正常
关	
介质剪切处的信息打印	
打印纸余量信息	开、关
打印信息	开、关
加热器关机定时器	0 分钟 ～ 30 分钟
内部灯	自动、手动
自定义设置	开、关
恢复缺省设置	网络设置、清除所有数据和设置
维护设置	
清洗设置	
喷嘴堵塞阈值	1 - 50
最大重试清洗次数	0、 1 和 2
维护计划	任务之间、检测到时
喷嘴补偿	开、关
定期清洗	
开	
打印持续时间	1 分钟 ～ 9999 分钟
打印页面	1 ～ 9999 页
打印长度	1 ～ 9999 米
关	
操作超出缺失喷嘴阈值	停止打印、显示警报、自动清洗
维护清洗	
开	
间隔	1 ～ 240 小时
关	
网络设置	

操作面板菜单

项目	参数
网络状态	有线网络状态、电子邮件服务器状态、打印状态页
高级	
设备名称	
TCP/IP	
代理服务器	
电子邮件服务器	服务器设置、连接检查
IPv6 地址	启用、禁用
连接速度和双工	自动、 10BASE-T 半双工、 10BASE-T 全双工、 100BASE-TX 半双工、 100BASE-TX 全双工、 1000BASE-T 全双工
HTTP 重定向为 HTTPS	启用、禁用
禁用 IPsec/IP 过滤	
禁用 IEEE802.1X	

介质设置

有关这些项目的更多信息，请参见 ☞ 第 157 页的 “介质设置菜单”

项目	参数
当前设置	
介质	01 XXXXXXXXXX 至 50 XXXXXXXXXX
介质宽度	
Pass 模式	
高级设置	
打印调整	
自动调整	
打印头校准	自动、手动 （简单）、手动 （标准）
进纸调整	自动 （标准）、自动 （详细）、手动 （标准）、手动 （测量）
介质管理	
01 XXXXXXXXXX 至 50 XXXXXXXXXX	
更改名称	
介质类型	超薄 30g/m^2、薄 50g/m^2、中等厚度 70g/m^2、厚 120g/m^2
Pass 模式	300x600dpi - 1.1 pass、 300x600dpi - 1.5 pass、 300x600dpi - 2.1 pass、 300x600dpi - 3.1 pass、 600x600dpi - 2.1 pass、 600x600dpi - 2.5 pass、 600x600dpi - 3.1 pass、 600x600dpi - 4.3 pass、 600x1200dpi - 5.0 pass、 600x1200dpi - 5.0 pass HD、 1200x1200dpi - 9.0 pass HD

操作面板菜单

项目	参数
高级设置	
干燥器	
加热器	开、关
温度	
300x600dpi - 1.1 pass	50 ～ 110℃
300x600dpi - 1.5 pass	50 ～ 110℃
300x600dpi - 2.1 pass	50 ～ 110℃
300x600dpi - 3.1 pass	50 ～ 110℃
600x600dpi - 2.1 pass	50 ～ 110℃
600x600dpi - 2.5 pass	50 ～ 110℃
600x600dpi - 3.1 pass	50 ～ 110℃
600x600dpi - 4.3 pass	50 ～ 110℃
600x1200dpi - 5.0 pass	50 ～ 110℃
600x1200dpi - 5.0 pass HD	50 ～ 110℃
1200x1200dpi - 9.0 pass HD	50 ～ 110℃
风扇	关、低、高
烘干操作	自动、按照烘干时间设置
干燥时间	
300x600dpi - 1.1 pass	0 至 200 秒
300x600dpi - 1.5 pass	0 至 200 秒
300x600dpi - 2.1 pass	0 至 200 秒
300x600dpi - 3.1 pass	0 至 200 秒
600x600dpi - 2.1 pass	0 至 200 秒
600x600dpi - 2.5 pass	0 至 200 秒
600x600dpi - 3.1 pass	0 至 200 秒
600x600dpi - 4.3 pass	0 至 200 秒
600x1200dpi - 5.0 pass	0 至 200 秒
600x1200dpi - 5.0 pass HD	0 至 200 秒
1200x1200dpi - 9.0 pass HD	0 至 200 秒
打印后继续烘干	关、开
导纸间距	
1.7	
2.0	
2.5	

操作面板菜单

项目	参数
进纸张力	Lv1 至 Lv4
打印纸吸力	Lv0 至 Lv10
介质送入速度限制	开、关
压力滚筒负荷	轻度、标准
移除歪斜打印纸	开、关
防粘	开、关
复卷张力	
300x600dpi - 1.1 pass	Lv1 至 Lv9
300x600dpi - 1.5 pass	Lv1 至 Lv9
300x600dpi - 2.1 pass	Lv1 至 Lv9
300x600dpi - 3.1 pass	Lv1 至 Lv9
600x600dpi - 2.1 pass	Lv1 至 Lv9
600x600dpi - 2.5 pass	Lv1 至 Lv9
600x600dpi - 3.1 pass	Lv1 至 Lv9
600x600dpi - 4.3 pass	Lv1 至 Lv9
600x1200dpi - 5.0 pass	Lv1 至 Lv9
600x1200dpi - 5.0 pass HD	Lv1 至 Lv9
1200x1200dpi - 9.0 pass HD	Lv1 至 Lv9
打印质量调整限制温度	0 ～ 50°C
管理剩余量	
管理剩余量	开、关
剩余量	1.0 ～ 9999.9 米
剩余警报	1.0 ～ 999.5 米
打印长度管理	
自动重置	关、最后一页
手动重置	

维护

有关这些项目的更多信息，请参见 第 163 页的 “维护菜单”

项目	参数
打印头喷嘴检查	
省电模式	开、关
打印位置	居右、居中且靠右、居中且靠左、居左
打印头清洗	自动清洗、清洗 （轻度）、清洗 （中度）、清洗 （深度）、打印头刷新
清洁维护单元	防干帽、打印头周围、吸帽、介质清洁器

操作面板菜单

项目	参数
打印头喷嘴限制	开、关
更换废墨瓶	
更换维护部件	更换清洁布 （卷）、更换介质供给支架、更换介质收卷支架

耗材状态

有关菜单的详细信息，请参见 第 164 页的 “耗材状态菜单”

项目	参数
墨水/废墨瓶	
其他	

更换件信息

有关菜单的详细信息，请参见 第 165 页的 “更换件信息菜单”

项目	参数
供墨泵	
防干帽驱动组件	
清洁泵	
刮片单元驱动组件	
抽吸泵	
墨管	

打印机状态

有关菜单的详细信息，请参见 第 165 页的 “打印机状态菜单”

项目	参数
固件版本	
打印机名称	
严重错误日志	
操作报告	总打印面积、总卷纸送入长度、总字车通过数

菜单详细信息

常规设置菜单

* 表示缺省设置。

项目	参数	说明
基本设置		
LCD 亮度	1 ～ 9 (9*)	调整操作面板显示屏的亮度。
声音		
按下按钮	0 - 3 (1*)	设置在电源按钮和操作面板屏幕上操作时的提示音音量。
警报	0 - 3 (2*)	设置操作盖和介质加载杆等硬件时的提示音音量。
完成通知	0 - 3 (3*)	设置打印任务或维护操作完成时的提示音音量。
警告通知		设置需要更换耗材时的提示音音量和重复次数。
音量	0 - 3 (2*)	
重复	从不*	
	直到停止	
错误音		设置在打印期间发生错误且无法继续打印时的提示音音量和重复次数。
音量	0 - 3 (3*)	
重复	从不	
	直到停止*	
声音类型	模式 1*	设置提示音类型。可以设置在打印机操作环境中容易听见的提示音。
	模式 2	
睡眠定时器	1 - 240 (15*)	在指定的时间内未收到任何打印任务、未检测到任何错误时打印机将进入睡眠模式，加热器会关闭。在睡眠模式下，操作面板屏幕、内部光学传感器和内部灯将关闭。 按操作面板屏幕时，屏幕显示会恢复。当收到打印任务、操作介质加载杆或执行其他与打印机硬件有关的操作时，打印机会退出睡眠模式并恢复正常状态。 要退出睡眠模式并立即开始预热加热器，请按下主界面上的**预热开始**。
从睡眠状态下唤醒		
触摸液晶显示屏以唤醒	开*	设置为通过操作触摸面板退出睡眠模式并恢复。 如果想要通过操作屏幕恢复，请设置为**开**。 如果不想通过操作屏幕，而是想通过触按电源按钮恢复，请设置为**关**。 若设置为**已列入计划**，即可在指定时间在**开**/**关**之间切换。
	关	
	已列入计划	
日期/时间设置		
日期/时间		设置打印机的内置时钟。在此处设置的时间和日期会显示在主界面上，还会用于作业日志和打印机状态，如 Epson Edge Dashboard 中所示。

操作面板菜单

项目	参数	说明
夏令时	关*	设置夏令时。
	开	
时差	-12:45 到 +13:45	使用协调世界时 (UTC) 以 15 分钟为增量设置时差。在具有时差的网络环境中，请在管理打印机时根据需要设置时差。
语言/Language	日语	选择操作面板显示屏上使用的语言。
	英语	
	法语	
	意大利语	
	德语	
	葡萄牙语	
	西班牙语	
	荷兰语	
	俄语	
	土耳其语	
	韩语	
	简体中文	
	繁体中文	
背景颜色	灰色	选择操作面板显示屏上使用的颜色方案。可以设置在打印机安装环境中容易看见的颜色方案。
	黑色*	
	白色	
键盘	QWERTY*	选择出现的文字输入屏幕的键盘布局，例如在为介质设置输入注册名称时。
	AZERTY	
	QWERTZ	
单位设置		
长度	米*	选择用于操作面板显示屏和打印测试图案时使用的长度单位。
	英尺/英寸	
温度	℃*	选择操作面板显示屏上使用的温度单位。
	℉	
打印机设置		

操作面板菜单

项目	参数	说明
边距		
侧面 （右）	3 ～ 25 毫米 (7*)	当介质已装入到打印机上时，选择右边距的宽度。有关详细信息，请查看以下内容。 第 100 页的 “可打印区域”
侧面 （左）	3 ～ 25 毫米 (7*)	当介质已装入到打印机上时，选择左边距的宽度。有关详细信息，请查看以下内容。 第 100 页的 “可打印区域”
页间距	0 ～ 999 毫米 (10*)	设置打印页之间的边距。 如果您想将其设为 300 毫米以下，将跳过褶皱介质设为关。
宽度调整	-10 ～ +10 毫米 (0*)	可以调整页之间的边距。即使在调整后，边距的大小也可能会更改，具体取决于介质和使用环境。 朝 + 方向移动数值时，边距会增大；朝 - 方向移动数值时，边距会减小。 第 100 页的 “可打印区域”
打印起始位置	0 ～ 1000 毫米 (0*)	如果要打印到介质中心的附近或者将**侧面 （右）**设置更改为左打印区域，请调整此参数。为介质右边距和**打印起始位置**之间的区域设置的值将保留为空白。如果为**侧面 （右）**选择了一个值，则为**侧面 （右）**选择的宽度对应的附加区域将保留为空白。有关详细信息，请查看以下内容。 第 100 页的 “可打印区域”
跳过褶皱介质	开*	通常，保持此项为**开**。 当此项目设为**开**时，如果任务未连续打印，则会送入 300 毫米介质以跳过褶皱的部分，然后进行打印。
	关	
任务连接	开	当此项目设为**开**时，下一个任务会开始打印，而不会送入介质、烘干或在两个连续打印任务之间倒回。两个任务之间不会执行任何操作，因此打印时间会缩短很多。
	关*	

操作面板菜单

项目	参数	说明
信息打印		
关*		当此项目设为**开**时，打印机会在介质末端上打印一个标记和喷嘴检查图案，从而使打印质量更容易检查。
开		
图像间边距	5 ～ 999 毫米 (5*)	图像间边距： 设置图像、标记和检查图案之间的间隔。
打印位置	图像旁*	打印位置： 当此项目设为**图像旁**时，可以使用图像边缘作为参考在图像间边距之间的打开位置进行打印。当设为**介质末端**时，将使用介质边缘作为参考在相应位置进行打印。
	介质末端	
事件标记		事件标记： 当此项目设为**开**时，如果打印期间发生影响打印质量的事件，则会打印一个标记。这样，在打印期间和打印后可以轻松找到质量不佳的区域。 以下事件会导致打印标记。 ❑ 喷嘴的堵塞状况发生变化：开始打印后，喷嘴的堵塞状况发生变化 ❑ 打印头清洗：手动执行打印头清洗时 ❑ 自动打印头清洗：自动执行打印头清洗时 ❑ 打印头碰撞：检测到介质与打印头发生碰撞时 ❑ 暂停：当打印暂停时 ❑ 开始喷嘴补偿 在**打印位置**中设置一个容易检查标记的位置。
关*		
开		
打印位置	左侧	
	右侧	
	左侧和右侧	
喷嘴检查图案		喷嘴检查图案： 为图案选择**正常**或**节省纸张宽度**时，打印期间会连续打印喷嘴检查图案。在打印连续任或务持续时间较长的任务时，您在打印期间可以立即确定喷嘴是否堵塞。设置为**节省纸张宽度**时，检查图案的宽度会窄于**正常**，因此图像打印区域会更宽。 在**打印位置**中设置一个容易查看检查图案的位置。 当**墨水浓度**设为**暗**时，很容易查看检查图案。
图样选择	不打印	
	正常*	
	节省纸张宽度	
打印位置	左侧*	
	右侧	
	左侧和右侧	
墨水浓度	标准*	
	暗	
介质检测		
宽度检测		选择是否检测介质宽度 （**开**/**关**）。如果介质装入正确但打印期间仍显示介质宽度错误，请尝试设为**关**。注意，如果选择了**关**，打印机可能会在介质边缘以外的区域打印。打印介质边缘外部的墨水可能会污染打印机的内部。通常，我们建议在使用打印机时将此项目设为**开**。重新装入介质时会反映更改的设置。
开*		
关	300.0 ～ 1950.0 毫米 (300.0*)	

操作面板菜单

项目	参数	说明
介质变形后的操作	立即停止*	打印机在打印期间会持续监视介质和打印头是否发生碰撞，因此请设置在发生碰撞时执行的操作。 如果设置为**立即停止**，则检测到碰撞时会立即停止打印。 如果设置为**连续检测到时停止**，则会在进纸 72 厘米内 3 次检测到碰撞时停止打印。 如果设置**忽略**，则即使检测到碰撞，也不会停止打印。 检测到碰撞时，停止的介质会褶皱，因此请采取措施，例如调整加热器的温度，并根据需要清洗打印头周围的区域。
	连续检测到时停止	
	忽略	
页面之间的喷嘴检查		当设为**开**时，打印机会按指定的间隔定期打印喷嘴检查图案。打印完成后，您可以对检查图案进行目视检查，以确定之前或之后的打印输出是否模糊或丢失颜色。 **执行时间**：设置打印检查图案的间隔。 **任务期间执行**：选择是否在打印任务中按设置的间隔打印检查图案（**开**/**关**）。当设为**关**时，图像会嵌套，因为打印期间会打印检查图案。当设为**开**时，打印机会在打印任务完成后打印检查图案。通常，保持此项为**开**。 **图样类型**：选择检查图案的类型。设置**节省纸张**时，可以节省介质，因为打印检查图案所需的介质长度短于**正常**。
开		
执行时间		
打印长度	1 ～ 9999 米	
打印页面	1 ～ 9999 页	
打印持续时间	1 分钟 ～ 9999 分钟	
任务期间执行	开	
	关	
图样类型	节省纸张	
	正常	
关*		

操作面板菜单

项目	参数	说明
介质剪切处的信息打印		剪切介质时，打印机会在剪切位置前后打印介质剩余量等信息。在操作面板中依次按下 和**前进**时，打印机会打印此类信息。 当**打印纸余量信息**设为**开**时，剩余量信息会打印在剪切位置处未使用的一侧上。打印机会打印以下信息。要打印打印纸余量信息，请在**介质设置**中将**管理剩余量**设为**开**。 ❏ 型号：打印机型号 ❏ 出厂编号：打印机的出厂编号 ❏ 打印日期：打印日期和时间 ❏ 库编号：打印时的介质编号 ❏ 介质类型：打印时已注册到介质编号的介质类型 ❏ 介质宽度：自动检测的介质宽度值 ❏ 剩余量：介质剩余量 当**打印信息**设为**开**时，以下信息会打印在剪切位置处的已打印一侧上。 ❏ 型号：打印机型号 ❏ 出厂编号：打印机的出厂编号 ❏ 固件版本：打印机的固件版本 ❏ 打印日期：打印日期和时间 ❏ 库编号：打印时的介质设置编号 ❏ 介质类型：打印时已注册到介质设置编号的介质类型 ❏ 介质宽度：自动检测的介质宽度值 ❏ 打印长度：已用介质量
打印纸余量信息	开	
	关*	
打印信息	开	
	关*	
加热器关机定时器	0 - 30 分钟 (0*)	完成打印后，如果在指定的时间内未收到任何打印任务，加热器会关闭。如果收到打印任务或者您按下主界面中的**预热开始**，加热器会重新打开。
内部灯	自动*	选择是否自动打开/关闭前盖内的照明灯 （**自动**），或是否根据需要使用面板按钮 （**手动**）。 选择**自动**时，照明灯会在执行打印等操作时自动打开，并在操作完成时关闭。 选择**手动**时，您需要按下操作面板上的 才能打开/关闭照明灯。
	手动	
自定义设置	开*	正常使用打印机，不修改此设置。只有在维修服务人员提出相应要求时才能修改此设置。
	关	
恢复缺省设置	网络设置	执行**网络设置**会将网络设置中的所有详细设置恢复为缺省值。 执行**清除所有数据和设置**会将所有设置恢复为缺省值。
	清除所有数据和设置	
维护设置		

操作面板菜单

项目	参数	说明
清洗设置		打印机在打印期间会持续监视打印头喷嘴的状况，因此请设置在监视期间检测到喷嘴堵塞 （缺失喷嘴）时执行的操作。 如果检测到的堵塞喷嘴数量超过**喷嘴堵塞阈值**中设置的数值，则会在维护过程中执行打印头清洗。 **最大重试清洗次数**：设置当完成维护后堵塞的喷嘴仍未畅通时可重试的维护次数。 如果**维护计划**设为**任务之间**，则当检测到喷嘴堵塞时，打印机会在任务完成之后、下一个打印任务开始之前执行维护。如果设为**检测到时**，则当检测到喷嘴堵塞时，打印机会停止打印，然后执行维护。由于清洗会在打印期间进行，因此打印操作可能会受到干扰，或者可能会发生打印头碰撞。
喷嘴堵塞阈值	1 - 50 (5*)	
最大重试清洗次数	0*	
	1	
	2	
维护计划	任务之间*	
	检测到时	
喷嘴补偿	开*	通常，保持此项为**开**。 当设为**开**时，堵塞喷嘴无法喷出墨水的情况下，正常喷嘴会补偿喷出墨水进行打印。
	关	
定期清洗		当设为**开**时，打印机会按照为打印持续时间、打印页面或打印长度其中之一设置的间隔执行清洗。
开		
打印持续时间	1 分钟 ～ 9999 分钟	
打印页面	1 ～ 9999 页	
打印长度	1 ～ 9999 米	
关*		
操作超出缺失喷嘴阈值	停止打印	设置当检测到的堵塞喷嘴数量超过**喷嘴堵塞阈值**中设置的数值时执行的操作。 当设置**停止打印**时，操作面板屏幕上显示消息**自动喷嘴维护发现已超出允许的堵塞喷嘴数量。打印质量可能会下降。**打印停止，打印机进入闲置状态。 如果设置**显示警报**，则打印机会继续打印，但仍会显示该信息。 如果设置**自动清洗**，则会按照**维护计划**中设置的间隔清洗打印头。
	显示警报*	
	自动清洗	
维护清洗		当设为**开**时，则在打印机不使用时间达到间隔中设置的时间后，自动清洗打印头。执行此清洗可排出墨管中沉淀的墨水，以防止打印质量下降。
开*		
间隔	1 ～ 240 小时 (72*)	
关		
网络设置		
网络状态	有线网络状态	您可以批量检查在**高级**中设置的网络设置中的各种信息。 选择**打印状态页**时，将打印一个列表。
	电子邮件服务器状态	
	打印状态页	

项目	参数	说明
高级		配置各种网络设置。
设备名称		
TCP/IP		
代理服务器		
电子邮件服务器	服务器设置	
	连接检查	
IPv6 地址	启用*	
	禁用	
连接速度和双工	自动*	
	10BASE-T 半双工	
	10BASE-T 全双工	
	100BASE-TX 半双工	
	100BASE-TX 全双工	
	1000BASE-T 全双工	
HTTP 重定向为 HTTPS	启用*	
	禁用	
禁用 IPsec/IP 过滤		
禁用 IEEE802.1X		

介质设置菜单

* 表示缺省设置。

项目	参数	说明
当前设置		
介质	01 XXXXXXXXXX 至 50 XXXXXXXXXX	选择要使用的介质设置。注册名称会显示为 XXXXXXXXXX。
介质类型		显示当前选择的介质设置的**介质类型**。
介质宽度		设置**宽度检测**，当该项目设为关时，则设置**介质宽度**。
Pass 模式		设置当前选择的介质设置的 **Pass 模式**。
高级设置		设置当前选择的介质设置的**高级设置**内容。 有关设置内容的详细信息，请参见下表。 第 158 页的 “介质设置项目”

操作面板菜单

项目	参数	说明
打印调整		在下列情况下，请设置这些项目。 ❑ 使用未注册到打印机的新介质 ❑ 如果执行自动调整后打印结果中仍出现条纹或颗粒 ❑ 保存介质设置后更改**高级设置**时 ❑ 当介质类型相同但宽度不同时 通常，应首先执行**自动调整**。如果执行自动调整后打印结果中仍出现条纹或颗粒，请手动执行**打印头校准**和**进纸调整**。 第 158 页的 “介质设置项目”
自动调整		
打印头校准	自动	
	手动 （简单）	
	手动 （标准）	
进纸调整	自动 （标准）	
	自动 （详细）	
	手动 （标准）	
	手动 （测量）	
介质管理		
01 XXXXXXXXXX 至 50 XXXXXXXXXX		更改注册的介质设置。通常可以在装入介质时进行新注册，也可以提前在提供的 Epson Edge Dashboard 中进行新注册。 第 158 页的 “介质设置项目” 按**介质设置**右侧的 › 区域即可将当前选定的设置复制到另一个介质设置编号，或初始化所有设置。
管理剩余量		
管理剩余量	开	在装入介质时选择**开**并设置介质长度，这样就可以管理剩余量，如下所示。 ❑ 介质剩余量和距离需要更换介质的时间会显示在主界面中。 ❑ 显示介质剩余量的警告信息。 ❑ 在剪切介质时打印剩余量。
	关*	
剩余量	1.0 ～ 9999.9 米 （120.0 米*）	输入一个介于 1.0 到 9999.9 米之间的卷纸总长度值。您可以按 0.1 米的增量进行设置。
剩余警报	1.0 ～ 999.5 米 （5.0 米*）	如果介质剩余量达到此长度，将显示警告信息。选择一个介于 1.0 到 999.5 米之间的值。您可以按 0.1 米的增量进行设置。
打印长度管理		
自动重置	关*	可以选择**关** （不自动重置打印长度的值）或**最后一页** （在开始打印下一个任务时重置）。 如果选择**关**，则在执行**手动重置**之前不会重置值。但是，当值达到 9999 时，值会自动重置为 0。 如果选择**最后一页**，则在开始打印下一个任务时值会恢复为 0，因此您可以检查每个任务的打印长度。您还可以在打印期间检查打印任务的已打印长度。
	最后一页	
手动重置		执行重置时，打印长度的值会恢复为 0。

介质设置项目

装入介质时，请选择介质设置或使用提供的 Epson Edge Dashboard 在打印机上注册介质设置，以设置更佳的介质设置值。通常可以将此项目保持原样。当使用专用介质或检测到打印头碰撞或在打印结果中检测到条纹时，请更改设置。

以下每个项目的缺省设置因**介质类型**中设置的内容而异。有关每种介质类型的缺省设置的详细信息，请参见以下内容。

操作面板菜单

第 209 页的 “每种介质类型的介质设置列表”

项目	参数	说明
更改名称		为要保存的介质设置分配一个不超过 20 个字符的名称。使用不同的名称可以在选择介质设置时更容易地区分它们。
介质类型	超薄 30g/m^2	以介质厚度 （重量）为准则，根据装入的介质选择介质类型。 每种介质类型的打印纸重量 （克/平方米）准则如下所示。 超薄：39 或更少 薄：40 - 56 中等厚度：57 - 89 厚：90 或更多 打印机会根据介质类型存储更佳的介质设置。 如果介质类型发生更改，则注册到当前介质设置编号的介质的每个设置将变为更改后的介质类型的值。 第 209 页的 “每种介质类型的介质设置列表”
	薄 50g/m^2	
	中等厚度 70g/m^2	
	厚 120g/m^2	
Pass 模式	300x600dpi - 1.1 pass	Pass 模式：可用于为**高级设置**中的温度、干燥时间和复卷张力 3 个项目的每个步进数注册设置值。通过更改 Pass 模式，可以批量更改温度、干燥时间和复卷张力，这在根据为打印任务设置的步进数更改设置时很有用。
	300x600dpi - 1.5 pass	
	300x600dpi - 2.1 pass	
	300x600dpi - 3.1 pass	
	600x600dpi - 2.1 pass	
	600x600dpi - 2.5 pass	
	600x600dpi - 3.1 pass	
	600x600dpi - 4.3 pass	
	600x1200dpi - 5.0 pass	
	600x1200dpi - 5.0 pass HD	
	1200x1200dpi - 9.0 pass HD	
高级设置		

操作面板菜单

项目	参数	说明
干燥器		
加热器	开	选择是否在打印后使用加热器来烘干介质 （**开**/**关**）。
	关	
温度		设置加热器的温度。可以为每个步进数设置此温度。
300x600dpi - 1.1 pass	50 ～ 110˚C	
300x600dpi - 1.5 pass	50 ～ 110˚C	
300x600dpi - 2.1 pass	50 ～ 110˚C	
300x600dpi - 3.1 pass	50 ～ 110˚C	
600x600dpi - 2.1 pass	50 ～ 110˚C	
600x600dpi - 2.5 pass	50 ～ 110˚C	
600x600dpi - 3.1 pass	50 ～ 110˚C	
600x600dpi - 4.3 pass	50 ～ 110˚C	
600x1200dpi - 5.0 pass	50 ～ 110˚C	
600x1200dpi - 5.0 pass HD	50 ～ 110˚C	
1200x1200dpi - 9.0 pass HD	50 ～ 110˚C	

操作面板菜单

项目	参数	说明
风扇	关	将加热器设为**关**并将风扇设为**低**或**高**，这样在打印后只会按设置的级别使用风扇来烘干介质。如果介质在烘干过程中可能会被加热器损坏，请使用这种烘干方式。
	低	
	高	
烘干操作	自动	打印时间和介质送入时间会自动调整，或者根据所设置的干燥时间进行调整。
	按照烘干时间设置	
干燥时间		设置在干燥器中经过的时间长度。在加热器的范围 （600 毫米）内，介质将在干燥器中经过所设置的时间。可以为每个步进数设置此温度。 墨水变干所需的时间因使用的墨水浓度和介质而异。在打印结果中，如果介质上出现墨水模糊或挂流，请设置更长的干燥时间。 增加干燥时间会增加打印时间。
300x600dpi - 1.1 pass	0 至 200 秒	
300x600dpi - 1.5 pass	0 至 200 秒	
300x600dpi - 2.1 pass	0 至 200 秒	
300x600dpi - 3.1 pass	0 至 200 秒	
600x600dpi - 2.1 pass	0 至 200 秒	
600x600dpi - 2.5 pass	0 至 200 秒	
600x600dpi - 3.1 pass	0 至 200 秒	
600x600dpi - 4.3 pass	0 至 200 秒	
600x1200dpi - 5.0 pass	0 至 200 秒	
600x1200dpi - 5.0 pass HD	0 至 200 秒	
1200x1200dpi - 9.0 pass HD	0 至 200 秒	
打印后继续烘干	关	选择完成打印后是否将打印的区域送入到干燥器中进行干燥 （**开**/**关**）。
	开	
导纸间距		设置导纸间距 （打印头和介质之间的距离）。 大多数情况下，推荐的缺省设置是 **2.0**。如果打印结果有划痕和污迹，则设置 **2.5** 也许可以改善打印结果。但是，如果选择比所需间距更大的间距时，可能会使墨水污染打印机的内部，降低打印质量或缩短本产品的使用寿命。
1.7		
2.0		
2.5		

操作面板菜单

项目	参数	说明
进纸张力	Lv1 至 Lv4	此项设置仅适用于标准型进纸部件。使用大容量进纸部件时，请使用张力开关调节张力。 通常应使用缺省设置值。如果打印期间介质出现折痕，请增加张力。值越高，张力越大。
打印纸吸力	Lv0 至 Lv10	设置打印平台对介质的吸力强度。值越高，吸力越大。 通常应使用缺省设置值。如果介质在打印平台上起折，请增加设置值。 如果在薄或软的介质上得到的打印结果上检测到颗粒或模糊，或者介质无法正常进纸，请减少设置值。
介质送入速度限制	开 关	通常，保持此项为**关**。 如果介质容易粘在一起、褶皱或撕破，则将此项目设为**开**。 将此项目设为**开**时，进纸速度会变慢。
压力滚筒负荷	轻度 标准	通常，保持此项为**标准**。如果打印期间出现以下情况，通过将压力滚筒负荷更改为**轻度**也许可以解决问题。 ❏ 压力滚筒周围出现褶皱。 ❏ 由于介质与打印头碰撞而出现污迹。 ❏ 滚筒在介质上留下痕迹。
移除歪斜打印纸	开 关	选择装入介质时打印机是否 （**开**或**关**）对介质执行歪斜校正。通常，保持此项为**开**。如果介质上出现由于歪斜校正导致的滚筒痕迹，则将此项目设为**关**。
防粘	开 关	选择是否在打开打印机电源或开始打印等情况下执行不粘连操作（**开**/**关**）。 通常应使用缺省设置值。根据介质类型，部分介质可能更容易与打印平台粘连 （例如超薄介质）。如果在介质粘到打印平台的情况下启动操作，可能会导致介质不正确进纸并发生夹纸。如果出现这种情况，请设为**开**。设为**开**时，执行操作所需的时间更长。

项目	参数	说明
复卷张力		通常应使用缺省设置值。值越高，张力越大。 如果打印期间介质出现褶皱，建议设为更小的值。如果墨水粘在要绕卷的介质背面，请配置与此相同的设置。 如果无法正确绕卷厚介质，建议设为更大的值。
300x600dpi - 1.1 pass	Lv1 至 Lv9	
300x600dpi - 1.5 pass	Lv1 至 Lv9	
300x600dpi - 2.1 pass	Lv1 至 Lv9	
300x600dpi - 3.1 pass	Lv1 至 Lv9	
600x600dpi - 2.1 pass	Lv1 至 Lv9	
600x600dpi - 2.5 pass	Lv1 至 Lv9	
600x600dpi - 3.1 pass	Lv1 至 Lv9	
600x600dpi - 4.3 pass	Lv1 至 Lv9	
600x1200dpi - 5.0 pass	Lv1 至 Lv9	
600x1200dpi - 5.0 pass HD	Lv1 至 Lv9	
1200x1200dpi - 9.0 pass HD	Lv1 至 Lv9	
打印质量调整限制温度	0 ～ 50°C	设置不执行打印质量调整时的温度差。如果室温与打印头周围温度之间的差高于所设置的值，则操作面板上会显示温度不合适的信息，并且不会执行打印质量调整。执行打印质量调整之前，请先调整室温。为确保打印出所需的颜色，应将室温保持在 18 ～ 28°C 的恒定范围内。

维护菜单

通过按下 按钮可直接访问维护菜单。

* 表示缺省设置。

项目	参数	说明
打印头喷嘴检查		打印检查图案可检查打印头喷嘴是否堵塞。对图案进行目视检查，如果发现模糊或颜色丢失，请执行打印头清洗。 将**省电模式**设为**开**可缩短检查图案的打印长度，从而减少使用的介质量。在**打印位置**中选择检查图案的打印位置。可以减少使用的介质量，因为可以在打印第一个图案的边距中成排打印图案。 **打印位置**的设置项目因**宽度检测**的设置和所设置的介质宽度而异。 第 139 页的 “打印喷嘴检查图案”
省电模式	开	
	关*	
打印位置	右侧*	
	居中且靠右	
	居中且靠左	
	居左	

操作面板菜单

项目	参数	说明
打印头清洗	自动清洗	执行打印头清洗。首先执行自动清洗。如果清洗后未能清除堵塞，则按照清洗 （轻度）、清洗 （中度）和清洗 （深度）的顺序执行清洗，直到清除了堵塞。 如果执行了清洗 （深度）后仍出现多处大面积堵塞，则执行打印头刷新。执行打印头刷新时需要清洗吸帽，因此，清洗操作需要耗费较长时间，所以在遇到上述问题时才可执行此清洗。 ☞第 140 页的 “打印头清洗”
	清洗 （轻度）	
	清洗 （中度）	
	清洗 （深度）	
	打印头刷新	
清洁维护单元	防干帽	开始清洗选定的部件。按照屏幕上的说明清洗这些部件。 ☞第 113 页的 “清洗防干帽” ☞第 117 页的 “清洗打印头的周围” ☞第 116 页的 “清洗吸帽” ☞第 112 页的 “清洗介质清洁器”
	打印头周围	
	吸帽	
	介质清洁器	
打印头喷嘴限制	开	设置要用于打印的打印头。 例如，如果一个打印头的喷嘴堵塞，并在重复执行打印头清洗后仍无法清除堵塞，您可使用未堵塞的打印头继续打印。如果要在不中断打印工作的同时解决问题，请使用此方法。 ❑ 如果需要执行耗时较长的维护，例如**打印头刷新**，请在完成工作后执行。 ❑ 如果需要更换打印头，可以在更换之前继续工作。 确认**打印头喷嘴检查**所打印的检查图案，然后选择未堵塞的打印头。 使用打印头喷嘴限制功能不但会延长打印时间，可能还会降低打印质量。建议仅在无法清除喷嘴堵塞时才使用此功能。
	关*	
更换废墨瓶		如果要在操作面板屏幕上显示需要更换废墨瓶的信息之前更换废墨瓶，可以通过此菜单执行此操作。
更换维护部件	更换清洁布 （卷）	开始更换选定的部件。按照屏幕上的说明更换这些部件。 ☞第 126 页的 “更换清洁布 （卷）” ☞第 130 页的 “更换介质支架”
	更换介质供给支架	
	更换介质收卷支架	

耗材状态菜单

项目	参数	说明
墨水/废墨瓶/清洁布 （卷）		显示所选耗材的更换时间、剩余量和耗材编号。
其他		

更换件信息菜单

项目	参数	说明
供墨泵		显示所选更换件的更换时间。要更换该部件，请与爱普生认证服务机构联系。
防干帽驱动组件		
清洁泵		
刮片单元驱动组件		
抽吸泵		
墨管		

打印机状态菜单

项目	参数	说明
固件版本		显示并打印所选信息。 **打印机名称**是 Epson Edge Dashboard 中设置的名称。
打印机名称		
严重错误日志		
操作报告	总打印面积	
	总卷纸送入长度	
	总字车通过数	

故障排除

当显示消息时

如果显示以下消息之一，请阅读并遵循下面的说明。

消息	解决措施
废墨瓶接近其使用寿命。 请准备新的废墨瓶。 您可以继续打印，直到需要更换为止。	废墨瓶将满。准备新的废墨瓶。 第 174 页的 “选件和耗材”
无法识别墨盒。请更换墨盒。	取出墨盒，然后重新插入。如果信息仍然出现，插入一个新的墨盒 （不要插入已发生过错误的墨盒）。
墨量低 在需要更换前您可以继续打印。	墨量低。确认已安装新墨盒，以便剩余量降至阈值以下时可以自动切换墨盒。 第 174 页的 “选件和耗材”
加热器正在预热。	一个或多个加热器仍在按指定的温度加温。要在加热器温度较低时开始打印，请按下**开始**以显示确认屏幕，然后按下**确定**以开始打印。
介质与打印头接触。 检查打印结果是否清晰。 可以继续打印。	如果检查后发现打印结果涂污，请停止打印并清洗打印头周围。 第 117 页的 “清洗打印头的周围” 另请查看 《在线手册》中的 “故障排除和提示”以采取措施，从而避免再次出现打印头碰撞。
XXXXX 接近其使用寿命。	所显示的部件接近其更换间隔。请准备新部件。
介质未安装到自动收纸器的卷纸芯上。 安装介质。	介质未正确安装到自动收纸器上。 如果打印期间出现这种情况，请按下**暂停**以停止打印。 暂时将自动收纸器的自动开关切换为 Off （关）以恢复其原始设置，然后将介质正确安装到自动收纸器上。 第 78 页的 “使用自动收纸器”
卷纸芯在旋转。 从介质支架中取出介质，然后重新装入介质。	介质未正确安装到进纸部件上。 取出介质，然后正确将介质安装到进纸部件上。 第 64 页的 “装入介质”
打印机内部温度高。 降低室温。	降低室温，直至室温处于 “规格表”中所述的温度范围内。 第 217 页的 “规格表”
卷纸量低。	装入的介质的剩余量不足。请准备新介质。
介质未正确装入。 抬起介质加载杆并取出介质。然后重新装入介质。	介质未正确装入。请参见以下内容正确装入介质。 第 64 页的 “装入介质”

故障排除

消息	解决措施
介质或打印结果存在问题；无法完成自动调整。 请进行手动调整。 扫描设备可能存在故障。 请与爱普生认证服务机构联系。 可以进行手动调整。	按下**确定**可清除错误。 对于以下介质、设置和环境，无法执行自动打印调整。 ❏ 表面不平整的介质 ❏ 容易渗漏的介质 ❏ 将打印机放置在直接曝露于阳光下或受周围其他光源的干扰。 在这些情况下，执行手动菜单。 第 96 页的 “打印调整” 如果打印机处于其他环境光源的干扰下，遮挡打印机并再次执行此功能，它可能成功。当在遮挡了打印机后此功能出错，执行手动菜单。 如果以上项目不适用，并且再次发生相同错误，请联系爱普生认证服务机构或爱普生服务热线。
[XXXXX] 与所装入卷纸的绕卷方向不同。 将其设置为与所装入卷纸的绕卷方向相匹配。	显示装入介质时在 XXXXX 中设置的绕卷规格。 装入介质时设置的**绕卷方向**是否与实际绕卷规格匹配？ 抬起介质加载杠可解决此错误。再次放下介质加载杠，按照打印机屏幕上的说明正确重置**绕卷方向**。
自动收纸器几乎已满。 建议从自动收纸器中取出已打印介质。 由于自动收纸器已满，无法继续打印。 从自动收纸器中取出已打印介质。	自动收纸器上收起的介质数量接近或已经达到上限。 取出已经收起的介质，以便可以收起新介质。 第 89 页的 “取下自动收纸器” 第 78 页的 “使用自动收纸器”
清洗防干帽。	防干帽变脏，需要清洗。按照屏幕上的说明检查帽并清洗需要清洗的帽。 第 113 页的 “清洗防干帽”
检查喷嘴状况失败。 无法执行 “自动清洗”。 手动选择清洗强度并运行 “打印头清洗”。	打印机已超过确保打印机正常操作的温度。调整室内温度，重新开始使用打印机。 第 217 页的 “规格表”
紧急停止按钮已被按下。 释放按钮，然后再次开机。	大容量进纸部件的紧急停止按钮已按下。关于关闭和重新打开电源的操作，请参见以下内容。 第 207 页的 “如何退出紧急停止状态并恢复原状”

当显示错误信息时

错误信息	解决措施
部件已接近使用寿命XXXXXXXX 打印机中的某部件已接近使用寿命。 请记录此代码并联系认证服务机构。 零件使用寿命已到XXXXXXXX 请记录此代码并联系认证服务机构。	此信息通知您需要更换打印机的更换件。 请与爱普生认证服务机构联系，并告知维护请求代码。
打印机错误。 有关详细信息，请参阅您的文档。 XXXXXXXX 打印机错误。 关闭然后重新打开电源。 详情请参见您的文档。 XXXXXXXX	显示的错误信息表明以下情况。 ❑ 电源线未连接牢固 ❑ 发生无法清除的错误 当发生打印机错误时，打印机将自动停止打印。关闭打印机电源，从插座和打印机交流电入口断开电源线，然后重新连接电源线。重新打开打印机电源并重复多次。 如果液晶显示屏上还显示相同的错误信息，请与爱普生认证服务机构联系。告诉他们错误代码为 “XXXXXXXX”。

故障排除

无法打印 （因为打印机不工作）

打印机电源没有打开。

■ **电源线是否插入电源插座或打印机电源接口？**
确保电源线牢固地插入到打印机中。

■ **问题是否与电源插座有关？**
通过连接另一个电气产品的电源线来检查插座是否工作。

■ **漏电断路器和主电源开关是否位于 OFF 位置？**
检查漏电断路器和断路器开关 （主电源开关），如果开关位于 OFF 位置，则将其切换到 ON 位置，然后尝试打开电源。如果开关立即切换到 OFF 位置，请拔下电源线，并联系爱普生认证服务机构或爱普生服务热线。

打印机未正确启动。

■ **大容量进纸部件 （大容量卷纸器）的紧急停止按钮是否已按下？**
如果您使用的是大容量进纸部件，在大容量进纸部件的紧急停止按钮被按下时打开电源，打印机将无法正确启动。关于关闭和重新打开电源的操作，请参见以下内容。

第 207 页的 “如何退出紧急停止状态并恢复原状”

打印机无法与计算机通讯。

■ **线缆是否正确插入？**
确保打印机的接口线缆已牢牢插入计算机和打印机的正确接口中。此外，确保线缆没有折断或弯曲。如果有备用线缆，请尝试使用备用线缆进行连接。

■ **接口线缆的规格是否与计算机的规格匹配？**
确保接口线缆规格与打印机和计算机的规格匹配。

第 217 页的 “规格表”

■ **使用 USB 集线器时，是否正确使用？**
根据 USB 规格，最多可以将 5 个 USB 集线器组成菊花链。但是，建议将打印机连接到直接与计算机连接的第一个集线器。根据使用的集线器，打印机的操作可能变得不稳定。如果出现这种情况，请直接将 USB 数据线插入到计算机的 USB 端口。

■ **能否正确识别 USB 集线器？**
确保计算机能正确识别 USB 集线器。如果能够识别，从计算机上断开 USB 集线器并将计算机直接连接到打印机。向 USB 集线器制造商询问 USB 集线器的操作。

无法在网络环境中打印。

■ **网络设置正确吗？**
向网络管理员询问网络设置。

■ **使用 USB 数据线将打印机直接连接到计算机，然后尝试打印。**
如果可以通过 USB 打印，问题可能来自于网络环境。询问系统管理员，或参见网络系统的手册。如果无法通过 USB 进行打印，请查看 《用户指南》中的相应部分。

打印机发生错误。

■ **通过检查打印机操作面板上的指示灯和信息来确认打印机发生的错误。**

第 17 页的 “操作面板”

第 166 页的 “当显示消息时”

打印机听起来像在打印，而实际未打印

打印头移动了，但什么也没打印。

■ **确认打印机操作。**
打印测试图案无需将打印机连接到计算机就可打印测试图案，使用此图案来检查打印机功能和状态。 第 139 页的 “打印喷嘴检查图案”

有关无法正确打印时应该如何做的信息，请参见下一节。

无法正确打印测试图案。

■ **执行打印头清洗。**
喷嘴可能堵塞。在执行打印头清洗后再次打印测试图案。

☞第 140 页的 “打印头清洗”

■ **是否长时间未使用打印机？**
如果长时间未使用打印机，喷嘴可能会变干并堵塞。当打印机长时间不使用时要执行的步骤

☞第 29 页的 “不使用打印机时的注意事项”

打印输出不是您所期望的

打印质量差、不均匀、太亮、太暗、有明显的颗粒或色调有差异。

■ **打印头喷嘴是否堵塞？**
如果喷嘴堵塞，特定喷嘴将不会喷墨，并且打印质量会下降。尝试打印测试图案

☞第 139 页的 “打印喷嘴检查图案”

■ **执行打印调整。**
打印头和介质之间存在小间隔，因此墨水的不同颜色的着墨点可能会由于以下原因而错位。

- ❑ 打印头移动方向 （右到左或左到右）的差异
- ❑ 温度和湿度
- ❑ 打印头移动时的惯性力

墨水着墨点的错位可能会导致打印结果出现明显的颗粒或模糊不清。

此外，进纸量相差太大会导致出现条纹 （水平条带、色调不均匀或条纹）。

可以通过执行打印调整来调整墨水着墨点和介质进纸量的差异。在介质设置中，执行**打印调整 - 自动调整**，以针对所使用的介质进行调整。

☞第 96 页的 “打印调整”

■ **您使用的是爱普生原装正品墨盒吗？**
此打印机需要与爱普生原装正品墨水配合使用。如果您使用非爱普生原装正品墨盒，因为不能正确检测墨量，打印输出可能模糊或打印图像的颜色可能发生变化。确保使用爱普生原装正品墨盒。

■ **您正使用旧墨盒吗？**
使用旧墨盒时，打印质量会下降。使用新墨盒更换旧墨盒。请在印于包装上的日期前或打开墨盒后的六个月内使用完墨盒中的所有墨水，以较早的日期为准。

■ **加热器的温度正确吗？**
如果打印结果模糊或有污迹或墨块，请升高温度。注意，如果温度升得过高可能会引起介质收缩、皱褶或损坏。

另外，如果周围的温度低，加热器可能需要一定的时间才能达到希望的温度。如果介质太凉，在到达选择的温度后加热器可能还没有到达希望的效果。在使用之前，让介质变暖至室温温度。

■ **介质设置正确吗？**
确认 RIP 软件或打印机中的介质设置与实际使用的介质匹配。

■ **您已经对打印结果与显示器上的图像进行比较了吗？**
由于显示器和打印机呈现色彩的方式不同，因此打印出来的色彩并不总是与屏幕上显示的色彩完全一致。

■ **打印期间打印机盖打开了吗？**
打印期间打开打印机盖会导致打印头突然停止，这会导致色彩不均。在打印期间，不要打开打印机盖。

■ **操作面板屏幕上是否显示墨量低？**
当墨盒墨量低时，打印质量可能会降低。我们推荐使用一个新的墨盒来更换。更换墨盒后，如果打印的颜色有差别，请执行几次打印头清洗。

■ **摇晃墨盒。**
墨水可能已沉淀 （堆积在液体的底部）。取下墨盒并摇晃。

☞第 134 页的 “定期摇晃墨盒”

介质上的打印位置不正确。

■ **正确装入了介质吗？边距是否正确？**
如果介质装入不正确，其结果是发生歪斜或一部分数据不能打印。您应该检查是否对设置菜单的中**边距**和**打印起始位置**选择了正确的选项。

☞第 64 页的 “装入介质”

☞第 150 页的 “常规设置菜单”

■ **介质歪斜吗？**
如果介质装入不正确，介质可能歪斜，而且打印位置可能会错位。请注意以下要点，并正确装入介质。

❏ 拉出介质时，用一只手捏住介质中间部位，然后笔直向前拉动介质。

❏ 将介质的末端安装到卷纸芯上时，笔直向下拉动介质中间部位并将其固定住。

第 64 页的 “装入介质”

第 78 页的 “使用自动收纸器”

■ **介质宽度够打印数据的宽度吗？**
如果在设置菜单中为**宽度检测**选择了**关**，虽然打印通常会在打印图像宽于介质时停止，但会在介质边缘以外打印数据。在设置菜单中为**宽度检测**选择**开**。

第 150 页的 “常规设置菜单”

垂直格线未对准。

■ **介质上有波纹吗？**
当介质安装到打印机时，一些介质类型可能在某些条件（湿度和温度）下会出现波纹。如果出现波纹，按下操作面板上的 ⬇ 按钮可装入介质来避开受波纹影响的区域。我们推荐在较低的温度和湿度下使用以防止波纹产生。

■ **打印头是否失准？**
如果打印头未对准，相应地格线也可能未对准。当垂直格线未对准时，请在介质设置中选择**打印调整 - 打印头校准**，以调整打印期间发生的打印头失准。

第 96 页的 “打印头校准”

打印输出存在污渍

■ **打印头脏污？**
若打印头存在污渍，则在打印过程中，灰尘可能会粘在打印输出上。检查粘在打印头上的污渍，如有需要，请清理。

第 117 页的 “清洗打印头的周围”

若清洁后仍有污渍，则可能是打印头变形。查看《在线手册》中的 “故障排除和提示”，然后采取措施，以避免再次出现变形。

遵循**介质变形后的操作**，可轻松检测到变形的发生，以便立即采取措施。

第 150 页的 “常规设置菜单”

介质

介质夹纸。

■ **介质是卷曲、折叠、弯曲、起皱或不平？**
裁切和去除卷曲、折叠、弯曲、起皱或不平的部分。

第 89 页的 “剪切介质”

■ **是仅在打印之前装入的介质吗？**
打印机中的压力滚筒可能会在介质下留下折痕，或介质可能变得不平或卷曲。

■ **介质太厚或太薄吗？**

❏ 检查介质规格以确认打印机是否可以使用。

第 176 页的 “支持的介质 （消耗品/耗材）”

❏ 有关如何使用软件 RIP 来配置打印设置的详细信息，请与RIP制造商联系。

■ **打印纸吸力设置太高了吗？**
在介质设置中，减小打印纸吸力（在介质通道上将介质向下吸的力）。

第 158 页的 “介质设置项目”

取出夹住的介质。

按照下面步骤取除夹住的介质。

⚠ *注意：*
当打开或关闭前盖时，小心不要夹住您的手或手指。未遵守这些注意事项可能会导致人员受伤。

1 向外移动左右两侧的锁定杆，打开前盖。

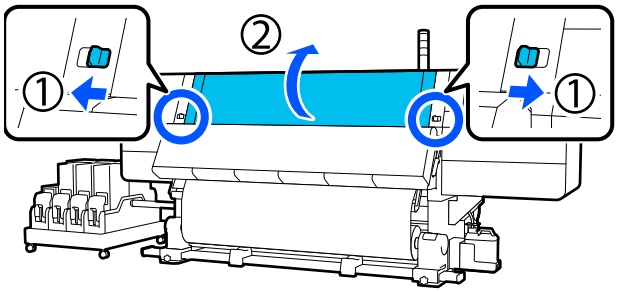

2 捏着介质边缘压片两边的凸片，将托架朝打印平台的两侧移动到底。

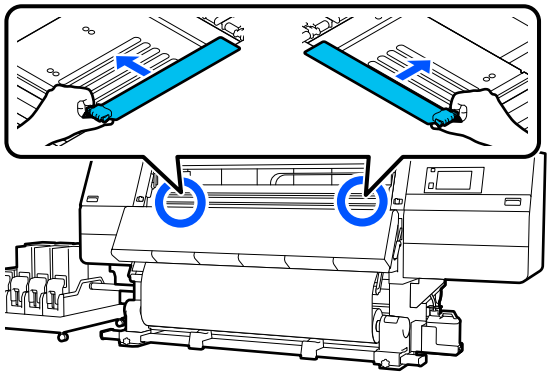

3 如果打印头位于介质的上方，打印头移动离开夹纸。

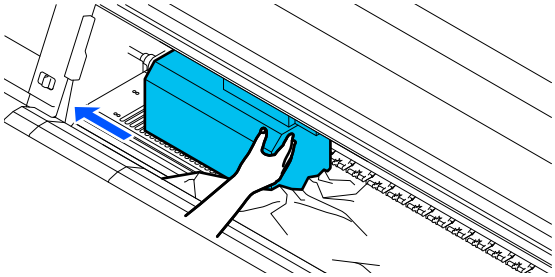

> **重要：**
>
> *仅在将介质边缘托架移至一边后才能移动打印头。接触变形的介质边缘托架可能会损坏打印头。*

4 抬起介质加载杆。

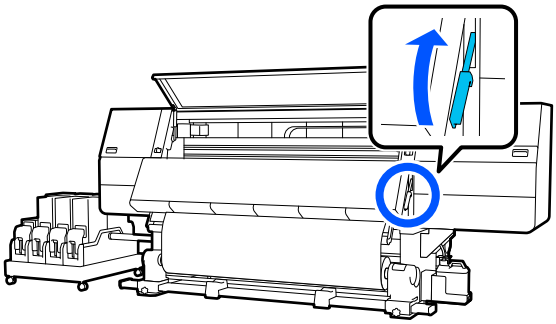

5 在打印平台上用剪刀将磨损或褶皱的部分剪掉。

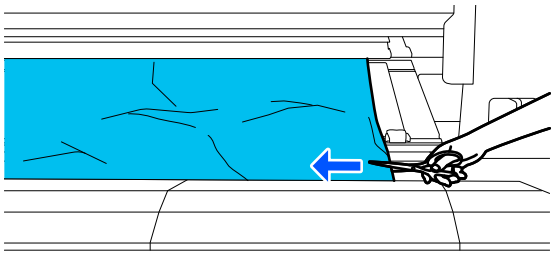

如果打印平台内部深处有磨损或褶皱的部分，请将介质拉出，然后剪掉磨损或褶皱的部分。

6 将自动收纸器的自动开关切换为 Off（关）。

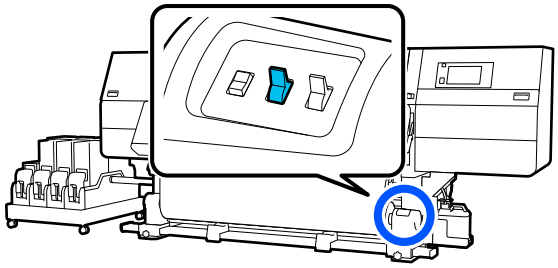

7 根据介质的卷起方向，通过操作手动开关来完全收起剪切的介质。

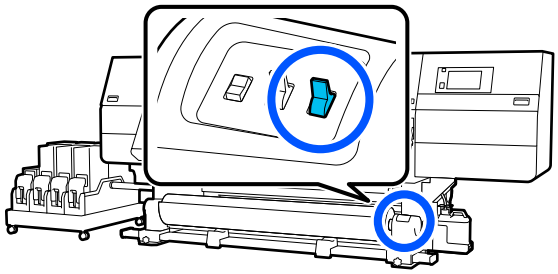

8 来到打印机背面，根据介质的卷起方向，通过操作驱动器开关来收纸。

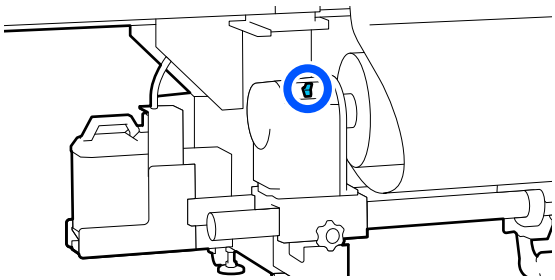

9 来到打印机正面，检查打印平台，如果有介质等的残余物残留，请将其取下。

10 放下介质加载杆。

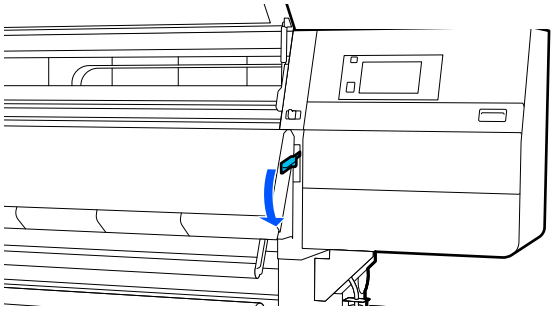

11 合上前盖，然后向内移动左右锁定杆。

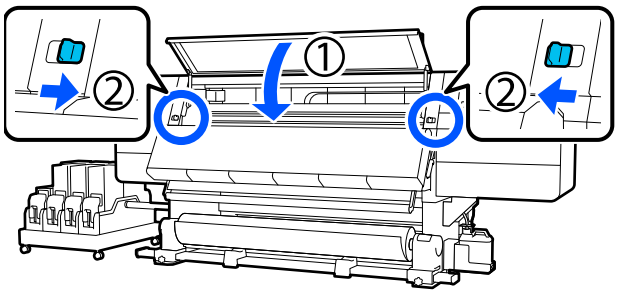

然后按照屏幕上的说明检查打印头，如果打印头变脏，则清洗打印头。

第 117 页的 “清洗打印头的周围”

其他

加热器自动关闭

■	如果在特定时间内未收到任何打印任务且打印机未发生任何错误，加热器会关闭。可以在设置菜单的**加热器关机定时器**中更改加热器自动切换到关之前的时间。 第 150 页的 “常规设置菜单” 收到打印任务或按下**预热开始**时，加热器会重新启动。

操作面板显示屏保持关闭。

■	**打印机是否处于睡眠模式？** 如果在设置菜单的**睡眠定时器**中设置的时间内没有在打印机上执行任何操作，则打印机会进入睡眠模式。可在常规设置菜单中更改进入睡眠模式之前的时间。 第 150 页的 “常规设置菜单” 当收到打印任务、使用介质加载杆或执行其他与打印机硬件有关的操作时，打印机会退出睡眠模式。

忘记了网络设置保护的密码

■	**请与爱普生认证服务机构联系。**

打印机内部的红色指示灯亮。

■	**这不是故障。** 红色指示灯是打印机内部的指示灯。

附录

有关更新信息，请访问爱普生网站。

选件和耗材

墨盒 （消耗品/耗材）

打印机型号	产品		耗材编号
SC-F11080H SC-F10080H	墨盒 （10000 毫升）	高浓度黑色	T43K1/ T56K1*
		青色	T43K2/ T56K2*
		洋红色	T43K3/ T56K3*
		黄色	T43K4/ T56K4*
		淡青色	T43K5/ T56K5*
		淡洋红色	T43K6/ T56K6*
		荧光黄	T43K7
		荧光粉红	T43K8
		橙色 （仅适用于 SC-F11080H）	T43KA
		紫罗兰色 （仅适用于 SC-F11080H）	T43KD
	墨盒 （3000 毫升）	高浓度黑色	T43D1
		青色	T43D2
		洋红色	T43D3
		黄色	T43D4
		淡青色	T43D5
		淡洋红色	T43D6
		荧光黄	T43D7
		荧光粉红	T43D8
SC-F11080 SC-F10080	墨盒 （10000 毫升）	高浓度黑色	T43K1
		青色	T43K2
		洋红色	T43K3
		黄色	T43K4
	墨盒 （3000 毫升）	高浓度黑色	T43D1
		青色	T43D2
		洋红色	T43D3
		黄色	T43D4

* 并非在所有地区提供。

爱普生推荐您使用爱普生原装正品墨盒。爱普生不能担保非爱普生原装正品墨水的打印质量或可靠性。使用非爱普生原装正品墨盒可能造成的损害不在爱普生的保修范围之内，在某些情况下，此类墨盒可能会造成打印机工作异常。
非爱普生原装正品墨盒的墨量信息有可能不能被正确显示。墨盒的使用历史会被记录，供服务支持人员参考。

其他

消耗品/耗材	耗材编号	描述
维护工具包	C13S210104	一个维护套件包含以下消耗品。 ❏ 清洗液 (x1) ❏ 杯子 (x1) ❏ 手套 (x16) ❏ 清洁棒 (x50)
清洁布 （卷）	C13S210066	与打印机随附的清洁布 （卷）相同。
废墨瓶	C13S210072	与打印机随附的废墨瓶相同。

选件	选件编号	描述
介质收卷支架	C12C933891	与打印机自动收纸器的介质支架相同。
介质供给支架	C12C933911	适用于标准型进纸部件 与打印机进纸部件的介质支架相同。
介质清洁刷*	C12C936031	与打印机随附的介质清洁刷相同。
压力垫片*	C12C936041	与打印机随附的压力垫片相同。

* 联系您的爱普生经销商了解其是否在售。

支持的介质 （消耗品/耗材）

此打印机可以使用下列介质。

使用的介质类型和介质质量对打印质量有较大的影响。选择一种适合所开展的打印任务的介质。有关使用信息，请查看随介质提供的文档资料或与爱普生认证服务机构联系。我们推荐在大量购买介质前，尝试打印小的样张并检查结果。

> ⚠ *注意：*
>
> *介质比较重，不能由一人搬运。*
>
> *搬运重量超过 40 公斤的介质时，建议使用叉车。*

> **重要：**
>
> *不要使用褶皱、磨损、撕破或变脏的介质。*

卷纸介质

卷纸芯尺寸	2 或 3 英寸 （标准型进纸部件/自动收纸器） 3 英寸 （大容量进纸部件）
卷纸直径	最大 250 毫米 （标准型进纸部件/自动收纸器） 最大 500 毫米 （大容量进纸部件）
介质宽度	300 ～ 1950 毫米 （76 英寸）
介质厚度	最大 1 毫米
卷纸重量	最大 60 千克 （标准型进纸部件/自动收纸器） 最大 300 千克 （大容量进纸部件）

> ***注释：***
>
> *在不同的国家/地区，可购买到的爱普生介质/打印纸种类会有所不同。*
>
> *因为制造商随时都有可能改变任何一种品牌或型号的介质/打印纸的质量，所以爱普生不能保证任何一种非爱普生品牌或型号的介质/打印纸的质量。*
>
> *大批量购买介质/打印纸或大批量打印之前，请确保先做介质/打印纸的样品打印检测。*

移动和运输打印机

本节介绍如何移动和运输打印机。

移动打印机

本节介绍了如何在同一楼层将打印机移动到其他位置。参见下面的部分来将打印机在楼层之间或其他建筑物之间移动。

☞第 191 页的 “运输”

如果您使用的是大容量进纸部件，在移动前，请确保将大容量进纸部件从打印机中取下。

所需物品

使用打印机随附的以下物品来移动打印机。开始工作之前，请准备好以下物品并将其放在易于取到的地方。

❑ 扳手

用于转动调节器上的螺母。

❑ 六角扳手

用于固定打印头，安装和拆卸大容量进纸部件。

移动大容量进纸部件时，使用下列工具安装和拆卸所用的加固部件。

❑ 螺钉 （8 颗）

❑ 市售十字螺丝刀

警告：

- 为防止漏电导致的事故，请使用接地连接器连接到插座。连接到非接地插座可能会引发电击或火灾。
- 仅使用本产品标签上标示的电源类型。否则可能会引发触电或火灾。
- 不要将电源线连接到插线板或多功能插座。否则可能会引发触电或火灾。请将电源线直接连接到家用电源插座上。

注意：

- 因为产品比较重，不能由一人抬起。移动本产品时，需要 5 名以上人员将其抬起。关于产品的重量，请参见下列信息。抬起大容量进纸部件需要 2 名以上人员。

第 217 页的 “规格表”

- 移动打印机时，不要将其向前或向后倾斜超过 10 度。如未遵守此注意事项，可能会导致打印机摔落，引发事故。
- 沿着不平整路线移动大容量进纸部件时，请注意确保其不会被卡住。如果其撞到不平整位置，脚轮损坏，该大容量进纸部件会倾倒，损伤周围人员。
- 请确保电线的布设不会绊倒经过的人员。否则工作人员可能会被绊倒，导致受伤。

重要：

- 可以越过 5 毫米以内的隆起部分和 30 毫米以内的间隙移动打印机。开始之前，请检查打印机移动路线上的隆起部分和间隙。
- 移动打印机时请务必遵循以下准则。
  - 不要将墨水供应单元与打印机分离。
  - 保持安装好固定线。
  - 保持安装好墨盒。

准备就绪

本章节使用标准型进纸部件的插图进行说明。如果您使用的是大容量进纸部件，则无需对标准型进纸部件的调节器进行操作。

1. 确保打印机已关闭电源。
2. 取下废墨瓶。

第 129 页的 “更换废墨瓶”

3. 断开电源线和其他数据线。

   取下线束夹内的所有线缆。

4. 打开右侧维护盖。

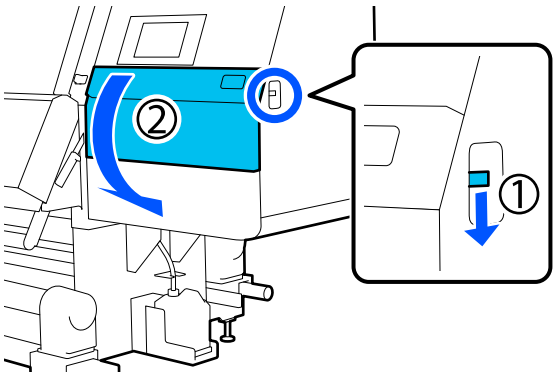

5. 拧松 3 颗螺丝，然后取下螺丝以及打印头支撑片 A 和 B，如以下插图中所示。

   如果用手难以拧松螺丝 (1) 和 (2)，请使用六角扳手。

   如图所示将螺丝 (3) 拉出。

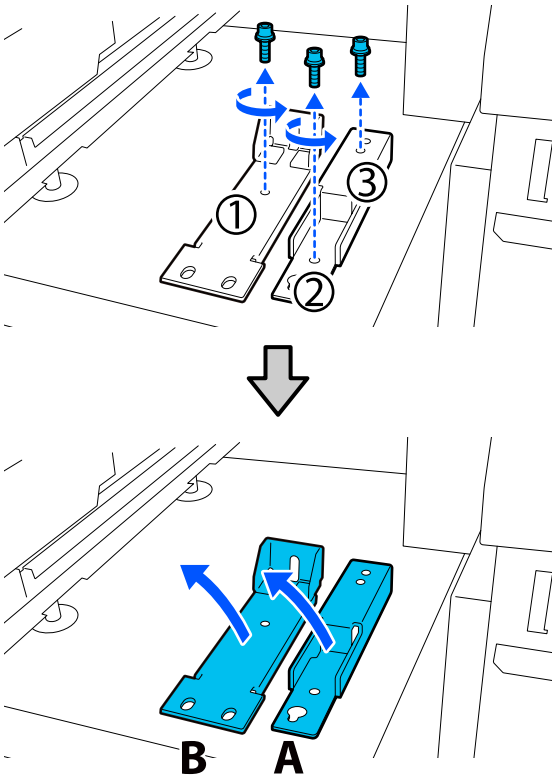

6 打开前盖和左侧维护盖。

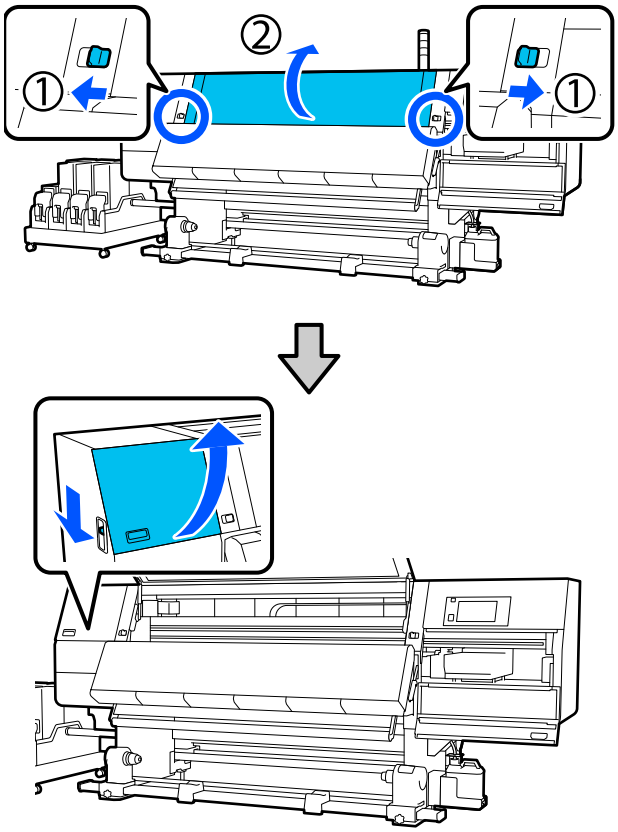

7 将前盖内的螺丝拧松约一半，如以下插图中所示。

如果用手难以拧松螺丝，请使用六角扳手。

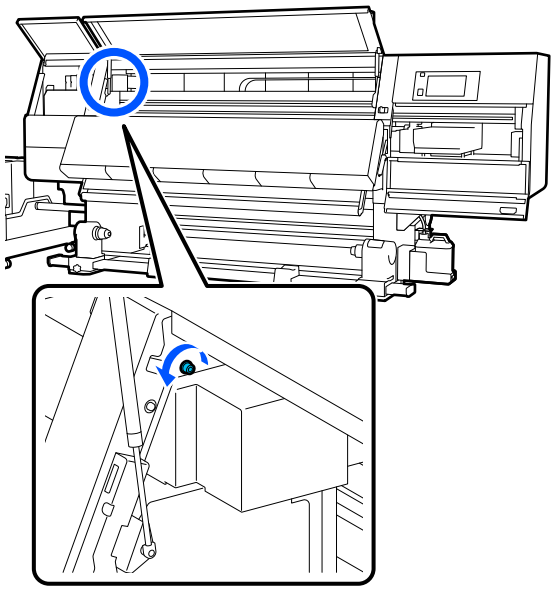

8 如以下插图中所示将支撑片 A 悬挂在螺丝上。

使螺丝穿过支撑片的孔以将支撑片钩住。执行此操作时，请确认螺丝钩住孔的上部。

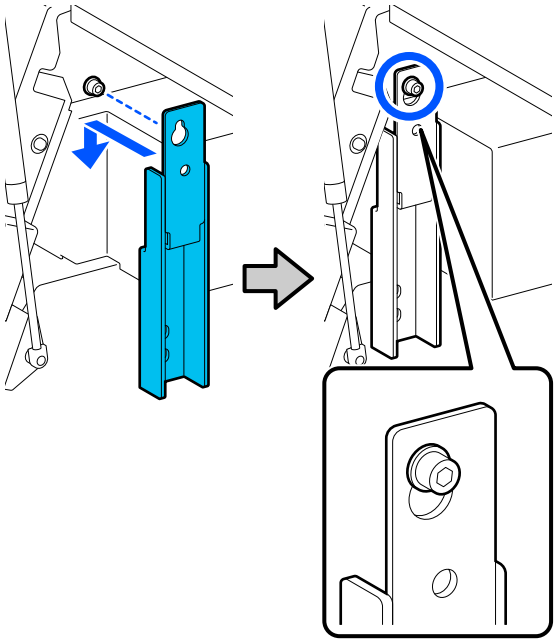

9 轻轻拧紧螺丝。

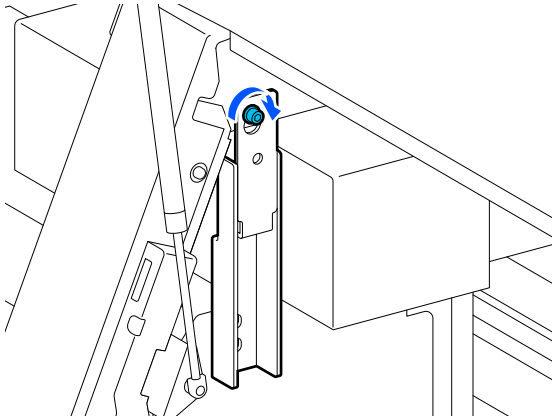

10 将步骤 5 中取下的螺丝插入到支撑片底部的 2 个孔中，然后轻轻拧紧螺丝。

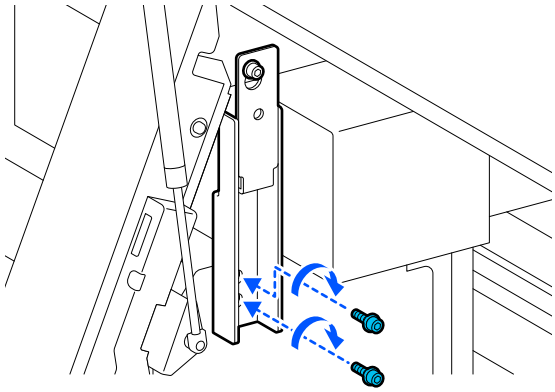

11 使用六角扳手按以下插图中所示的顺序拧紧螺丝。

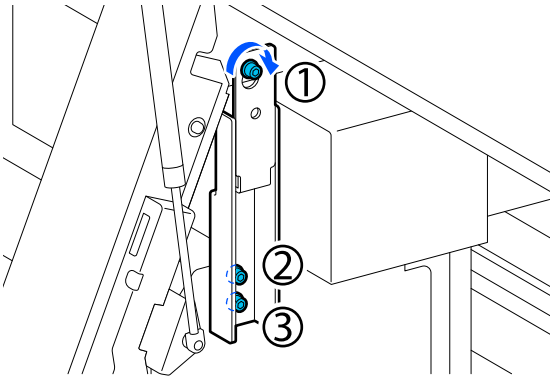

12 拧松并取下维护盖内的 2 颗螺丝，如以下插图中所示。

如果用手难以拧松螺丝，请使用六角扳手。

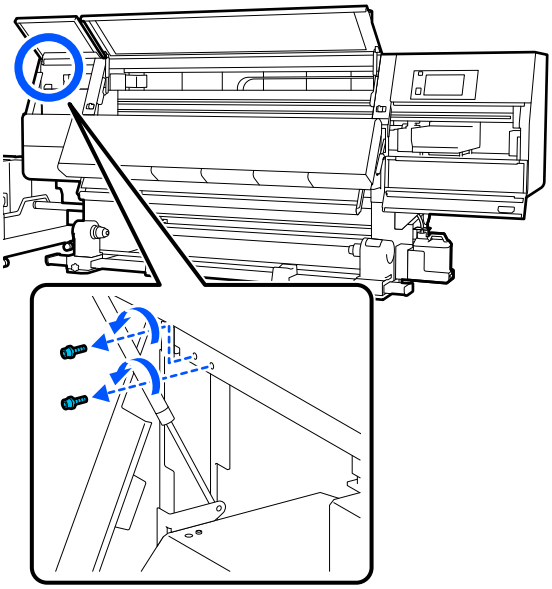

13 按以下插图中所示的方向将打印机上的螺丝孔与支撑片 B 上的螺丝孔对准。

执行此操作时，不要倾斜放置支撑片。如果支撑片放置正确，螺丝孔会在支撑片底部的矩形孔前端露出。

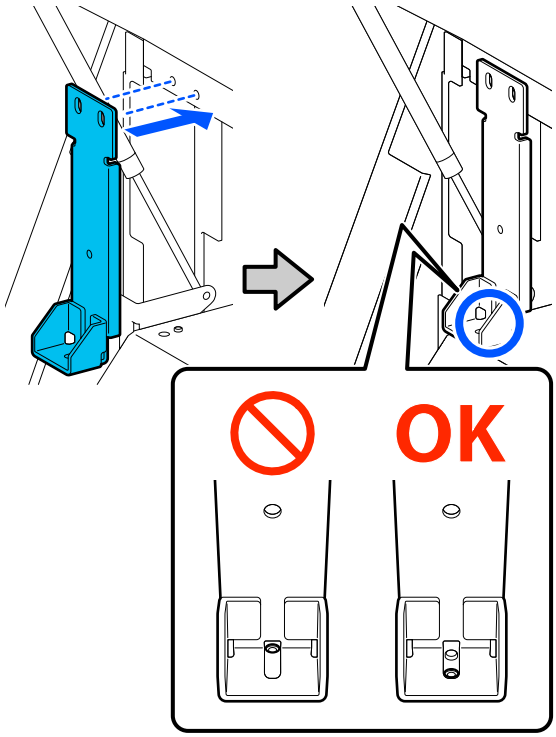

14 将步骤 5 中取下的螺丝插入到支撑片底部的孔中，然后轻轻拧紧螺丝。

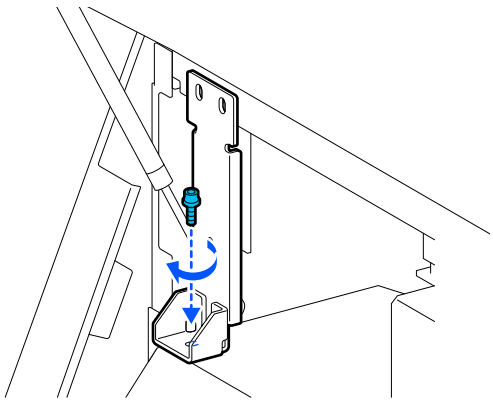

15 将步骤 12 中取下的螺丝插入到支撑片顶部的 2 个螺丝孔中，然后轻轻拧紧螺丝。

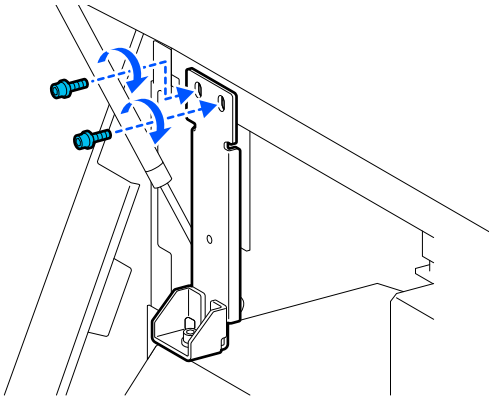

16 使用六角扳手按以下插图中所示的顺序拧紧螺丝。

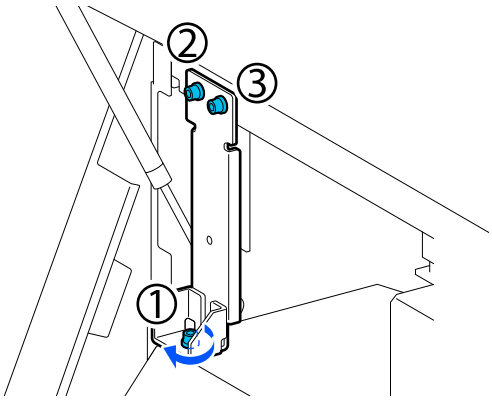

17 关闭所有盖，然后向内移动前盖的左右锁定杆。

18 从进纸部件和自动收纸器中取出介质。

第 89 页的 “取下自动收纸器”

第 91 页的 “取下装入的介质”

19 如果您使用的是大容量进纸部件，移动进纸部件时请遵守下列步骤。

第 181 页的 “取下进纸部件 （仅适用于大容量进纸部件）”

20 在左侧，将中间调节器抬起至高于轮脚。

(1) 顺时针转动顶部螺母将其下移。

(2) 逆时针转动底部螺母，直至调节器高于轮脚。

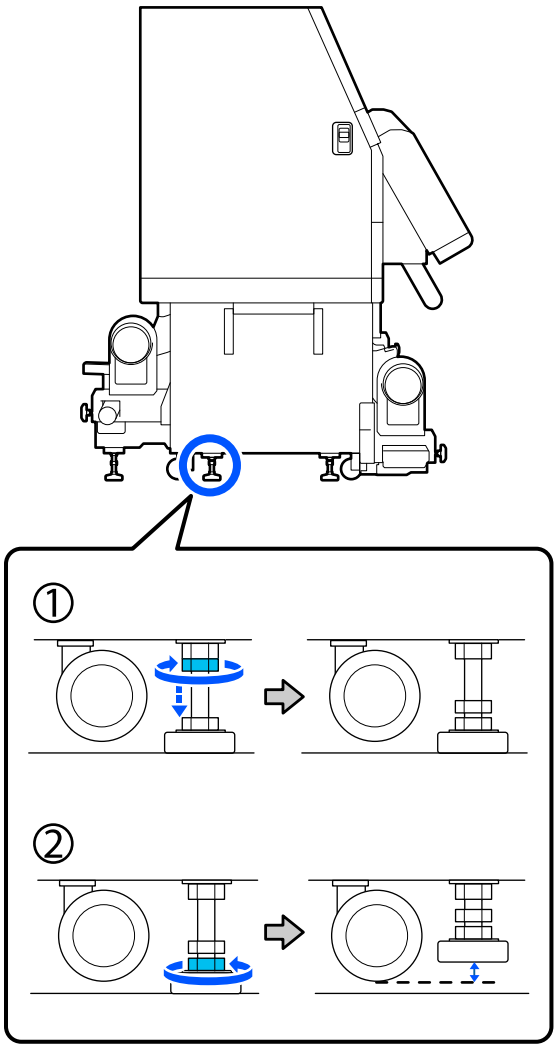

21 在左侧，将前调节器和后调节器抬起至高于轮脚。

(1) 顺时针转动顶部螺母将其下移。

(2) 逆时针转动底部螺母，直至轮脚接触到地面。

(3) 继续逆时针转动底部螺母，直至调节器高于轮脚。

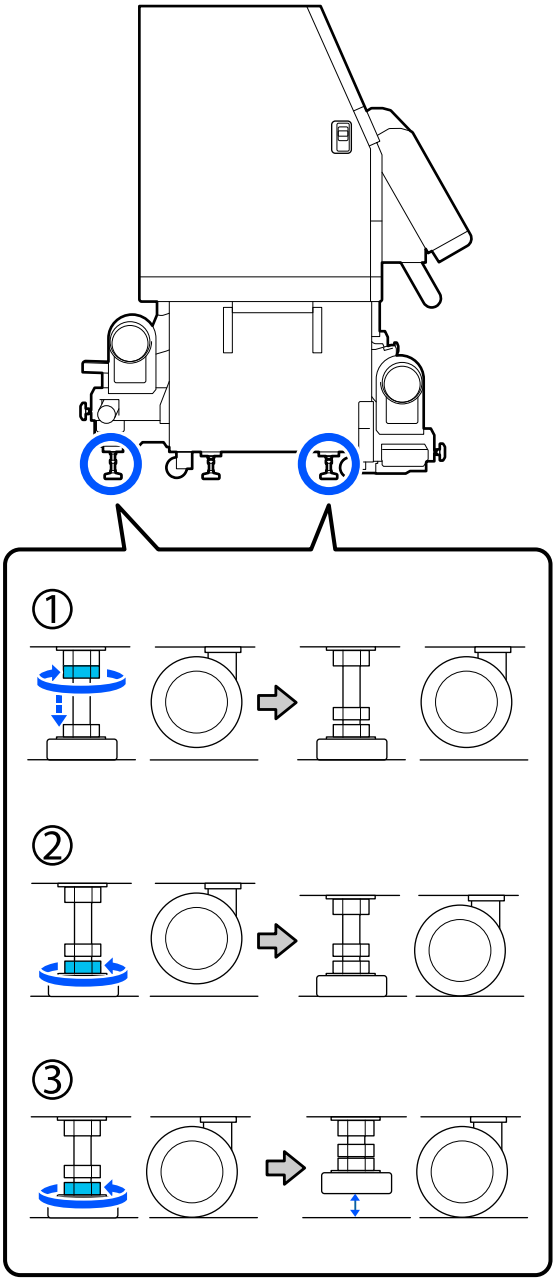

调节器下方的金属板用于在移动后安装打印机，因此不要将它们扔掉。

22 在右侧重复步骤 19 和 20，将调节器抬起至高于轮脚。

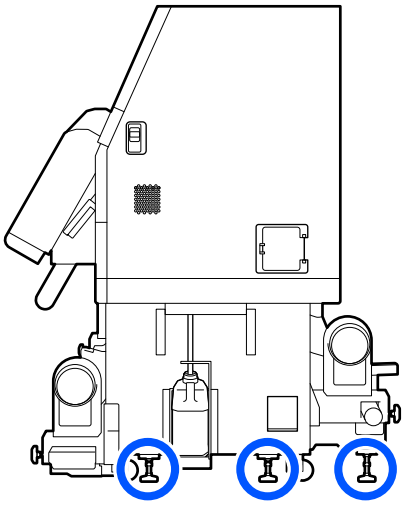

23 释放墨水供应单元轮脚上的锁。

释放所有的锁，SC-F11080/SC-F10080 上有 4 个， SC-F11080H/SC-F10080H 上有 6 个。

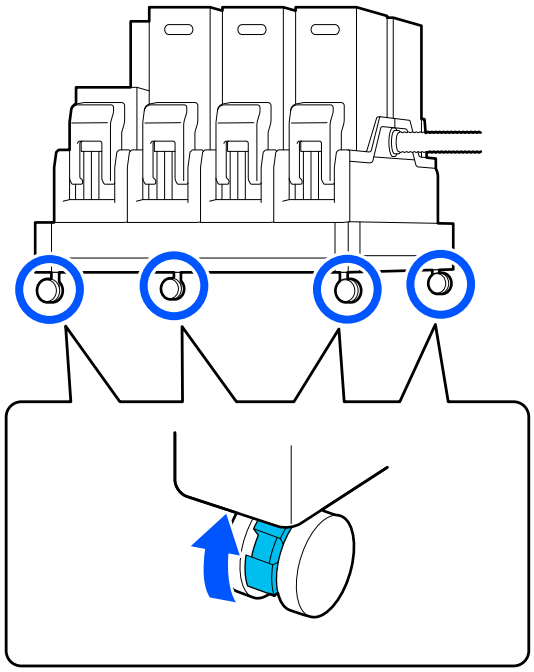

取下进纸部件 （仅适用于大容量进纸部件）

1 如图所示，从进纸部件的底部取出加固部件。

加固部件由磁体固定，因此只需要将其下拉即可将其取出。

将取出的加固部件放置在不干扰打印工作的位置。

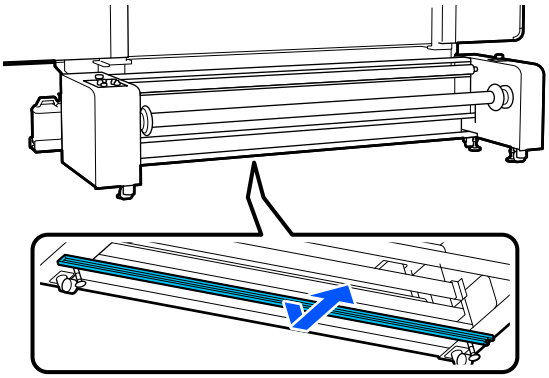

2 取出用于将进纸部件固定到打印机上的螺钉。

取出左图和右图中的所有螺钉。

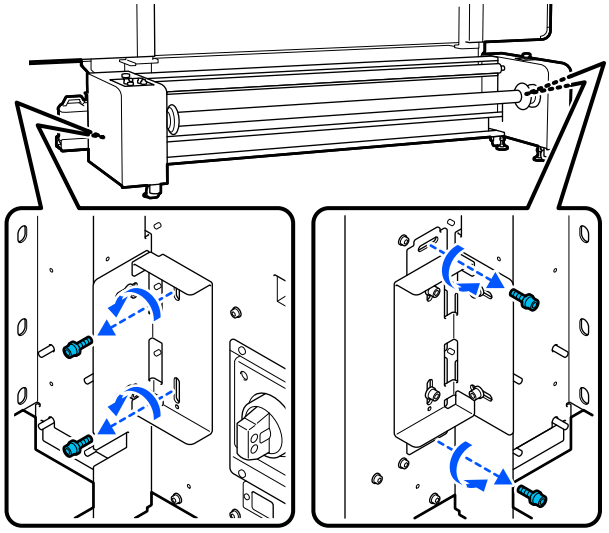

3 取出将进纸部件连接到打印机的 2 根线缆，然后取出电源线。

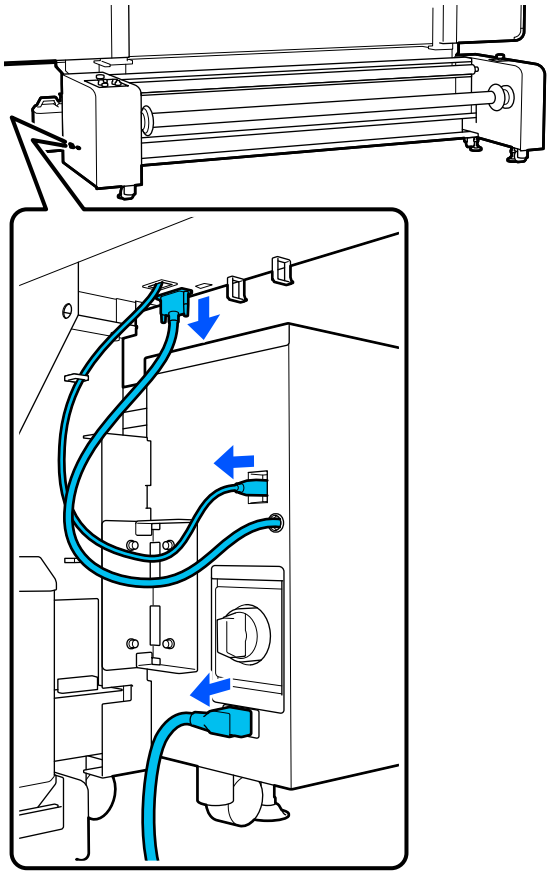

4 抬起 4 个调节器，使其高于脚轮。

请按以下步骤抬起调节器。

(1) 在所有调节器上，顺时针转动顶部螺母以使其向下移动。

(2) 逆时针转动底部螺母，直至脚轮接触到地面。在此操作过程中，按照编号顺序，将 4 个调节器的螺母分别转动 1/4 圈，直至脚轮接触到地面。

(3) 继续逆时针转动底部螺母，直至调节器高于轮脚。

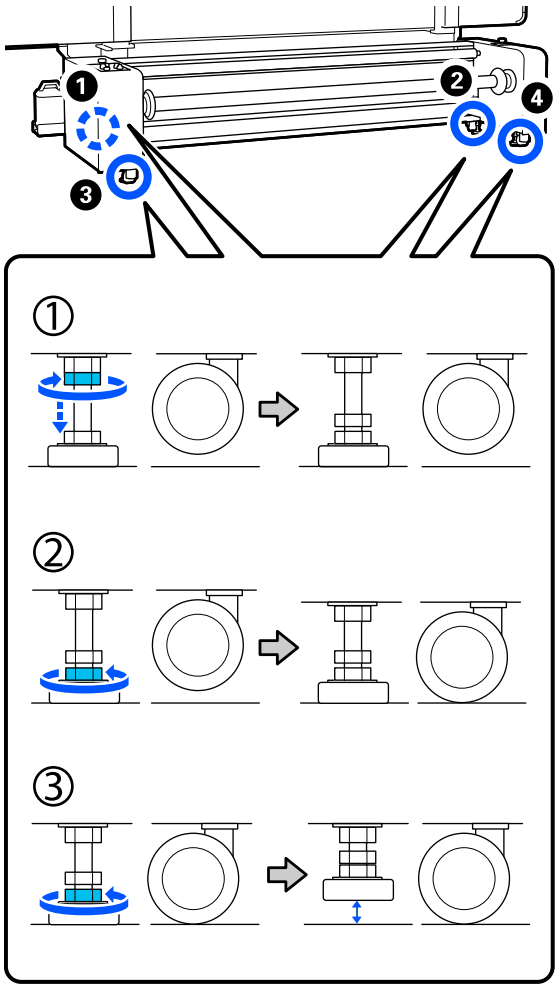

5 将进纸部件与打印机分离。

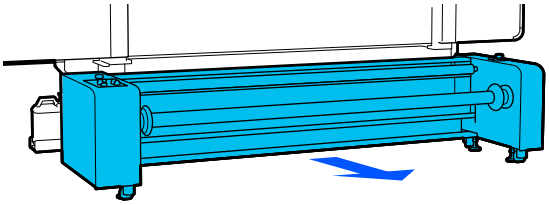

6 将支架部件从进纸部件上取下。

如图所示，从左侧和右侧分别取出 4 个螺钉，然后取下托架部件。

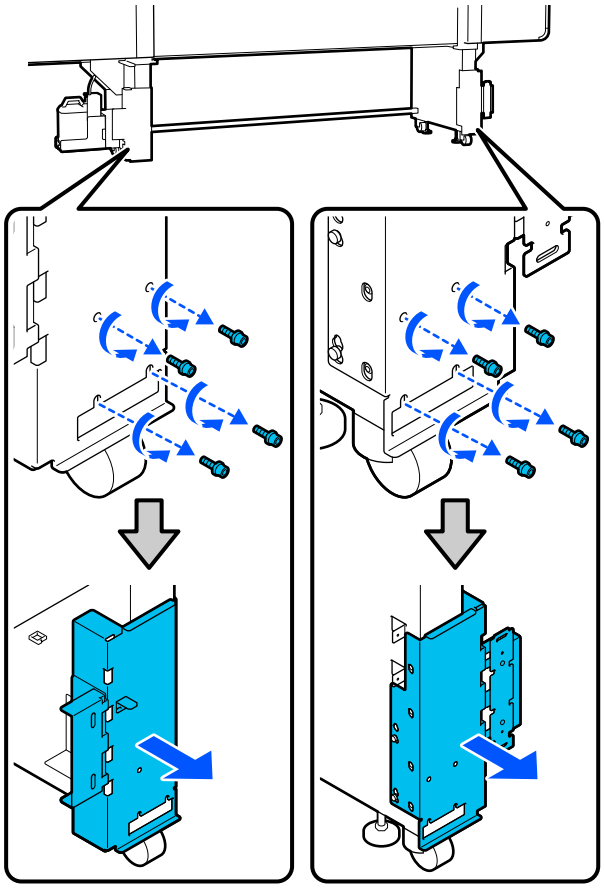

7 将步骤 1 中取下的加固部件安装到打印机的支腿上。

将加固部件背部的突耳插入并钩在支腿上的孔中，然后将螺钉分别拧紧到左右两侧的 4 个螺丝孔中。使用市售十字头螺钉拧紧螺钉。

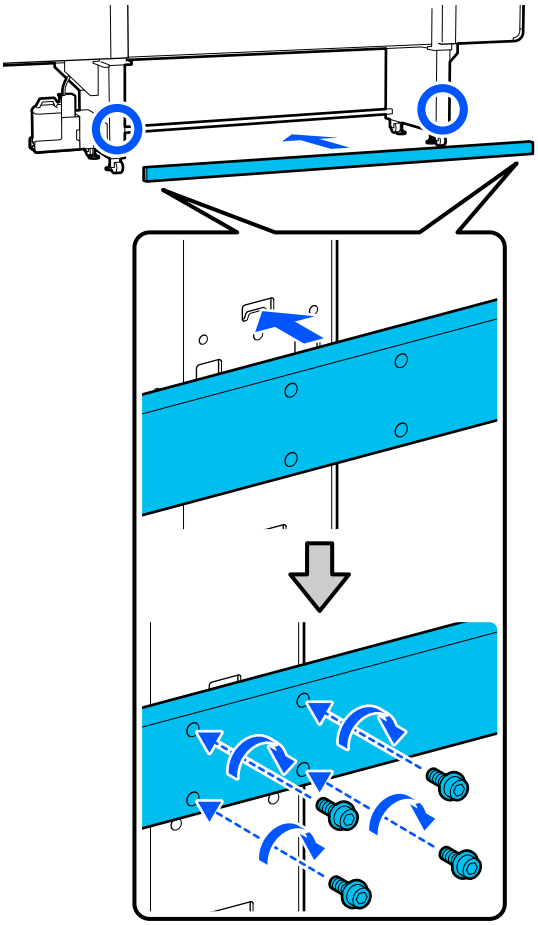

移动

移动设备总共需要 5 人， 4 人移动打印机，另外 1 移动墨水供应单元。此外，移动过程中请确保打印机在前面。

由 2 人移动大容量进纸部件。

> **重要：**
>
> *打印机支架上使用的轮脚仅可在同一楼层的室内进行短距离移动。它们不能用于长距离运输。*

移动后安装

在移动打印机后，请按照以下步骤使打印机准备就绪。

本章节使用标准型进纸部件的插图进行说明。如果您使用的是大容量进纸部件，则无需对标准型进纸部件的调节器进行操作。

1 检查该位置是否适合安装。

第 29 页的 “使用和存放注意事项”

2 打开前盖和左侧维护盖。

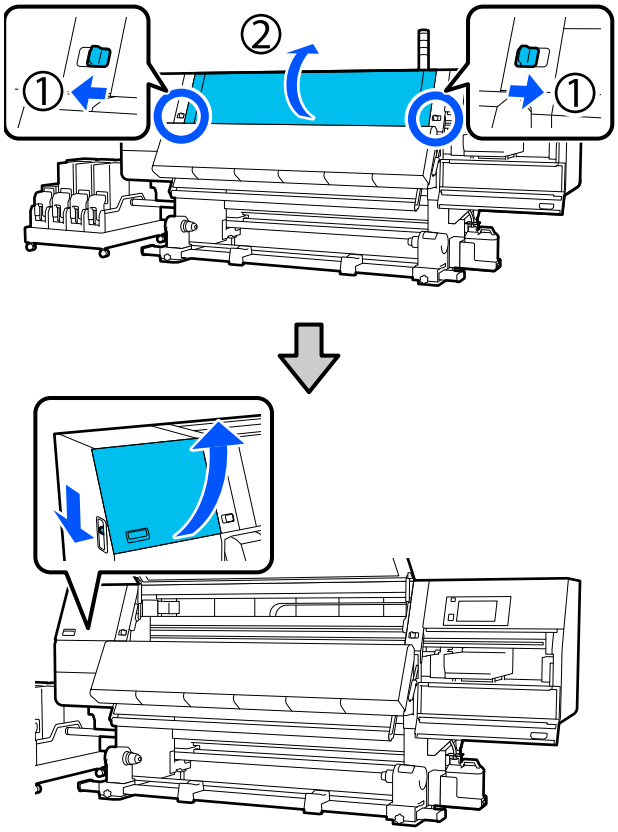

3 使用六角扳手拧松支撑片 B 上的 3 颗螺丝，然后取下螺丝和支撑片 B。

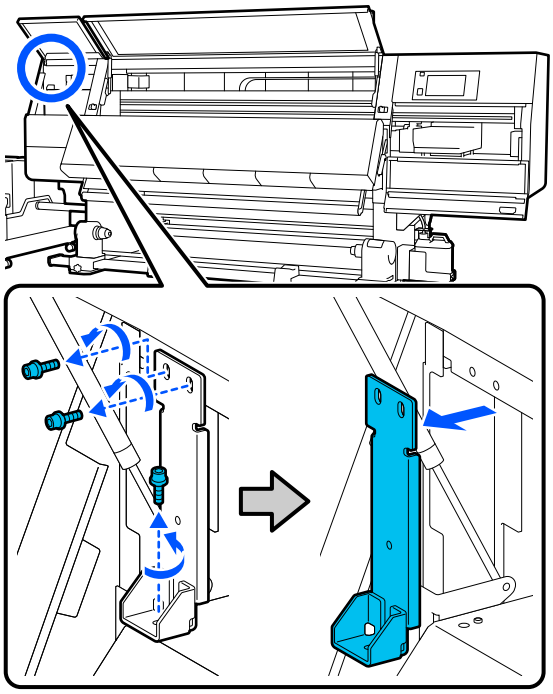

4 将 2 颗顶部螺丝插入回原来的螺丝孔中，然后使用六角扳手将其拧紧。

如果螺丝未充分拧紧，则可能会妨碍关闭维护盖。请拧紧它们。

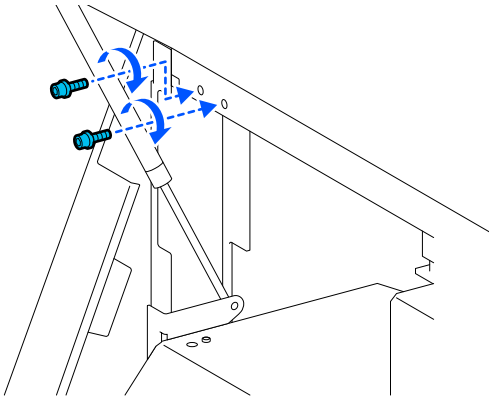

5 使用六角扳手拧松支撑片 A 上的 2 颗底部螺丝并将其取下。

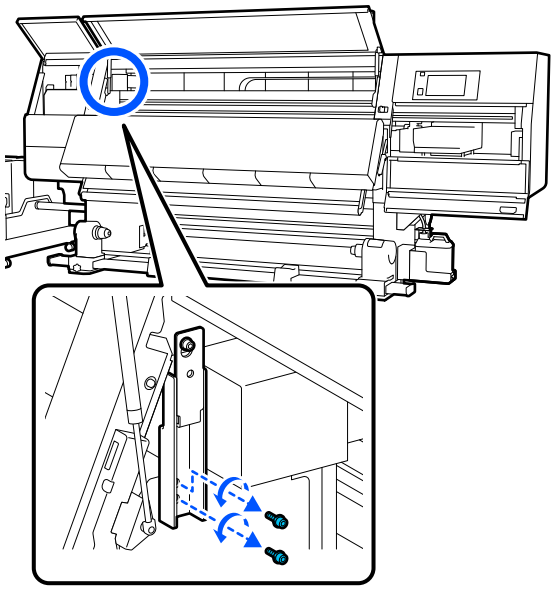

6 使用六角扳手将支撑片 A 上的顶部螺丝拧松一半。

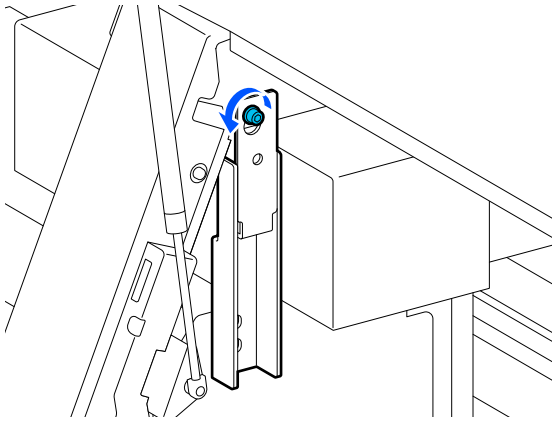

7 向上滑动支撑片 A，然后将其取下。

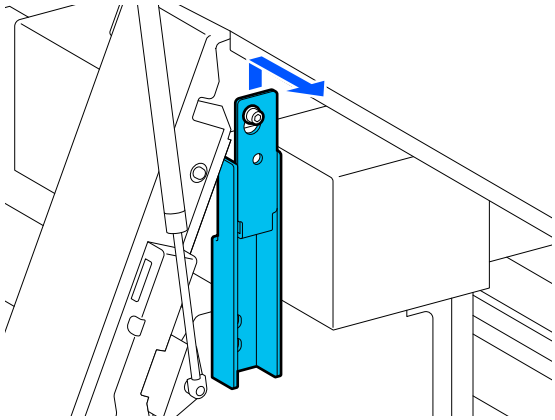

8 拧紧顶部螺丝。

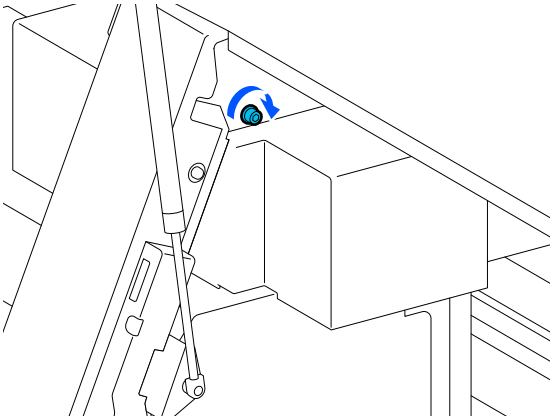

9 打开右侧维护盖。

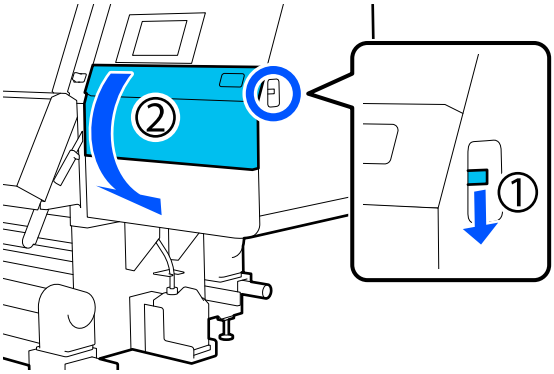

10 将支撑片 A 和 B 与打印机上的螺丝孔位置对准，如以下插图中所示。

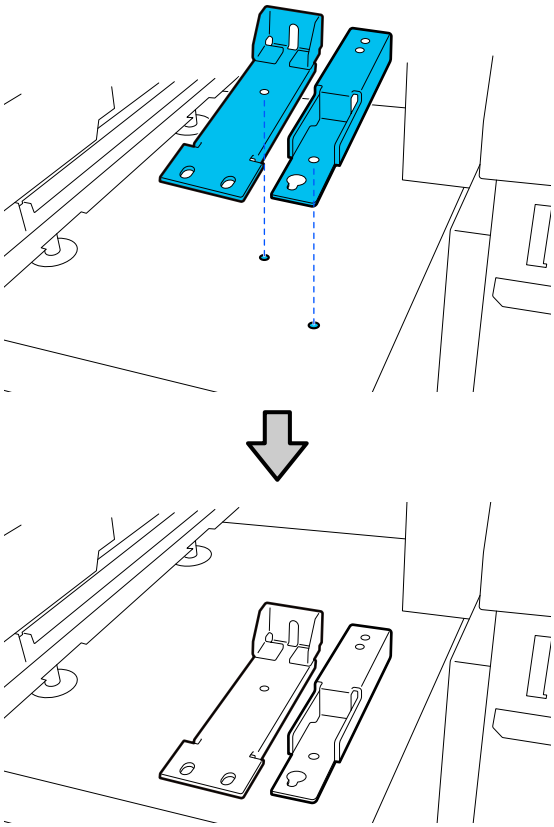

11 将步骤 3 和 5 中取下的 2 颗螺丝插入到螺丝孔 (1) 和 (2) 中并拧紧，将其中 1 颗螺丝插入到孔 (3) 中。

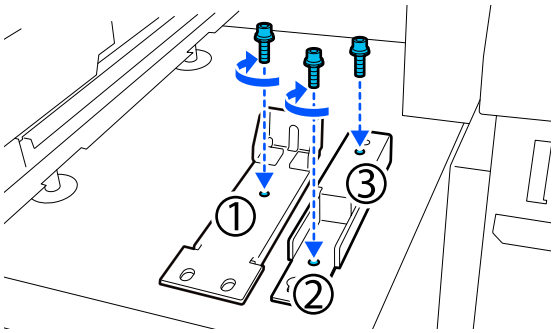

12 关闭所有盖，然后向内移动前盖的左右锁定杆。

13 将金属板放在打印机的 6 个调节器下方。

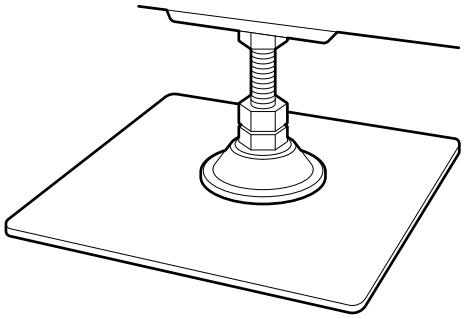

14 在右侧，使用打印机上的前调节器和后调节器使轮脚悬空。

(1) 顺时针转动底部螺母，直至调节器接触到地面。

(2) 继续顺时针转动底部螺母，直至轮脚悬空。

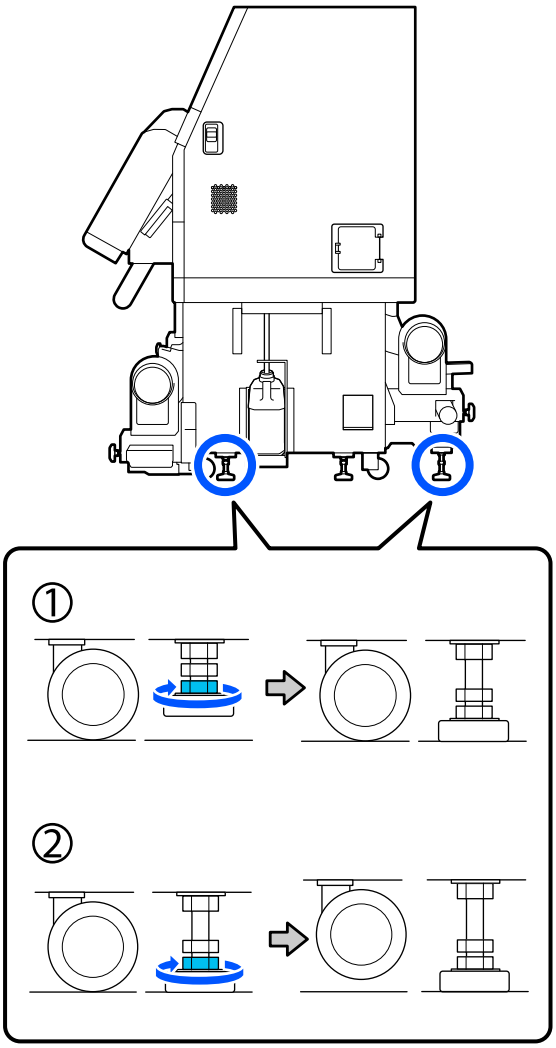

15 调整调节器，直至打印机保持水平。

转动调节器的底部螺母，直至水平仪中的气泡居中。

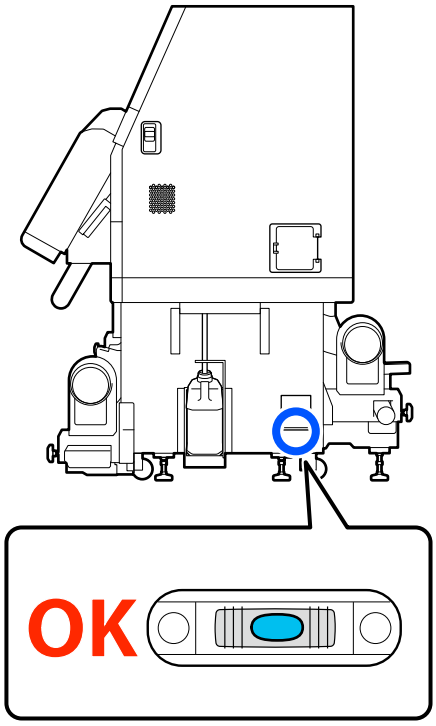

当气泡靠近后面时
顺时针转动前调节器上的螺母。

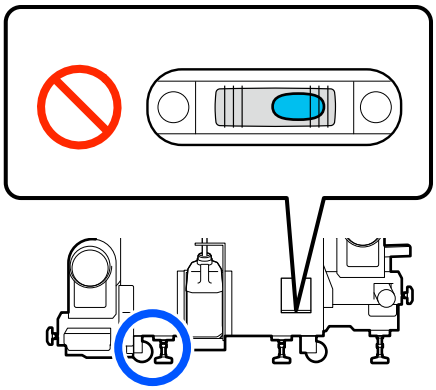

当气泡靠近前面时
顺时针转动后调节器上的螺母。

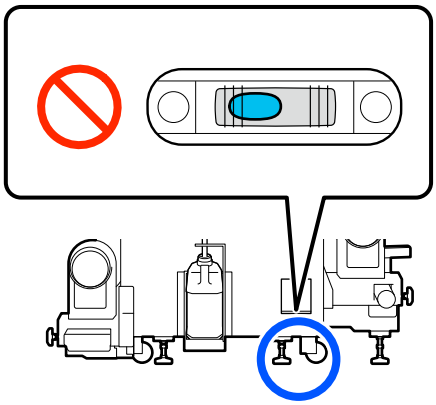

16 在右侧，放下中间调节器，直至其接触到地面。

顺时针转动底部螺母，直至调节器接触到地面。

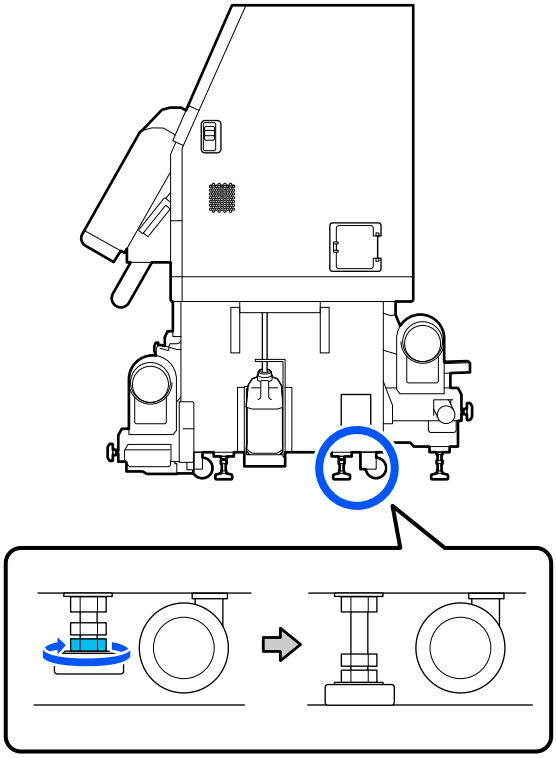

17 重复步骤 14 以使左侧轮脚悬空。

18 重复步骤 16 以使左侧的中间调节器悬空。

19 逆时针转动全部 6 个调节器上的顶部螺母，直至螺母到达顶部并停止。

螺母到达顶部后，拧紧以使螺母固定到位。

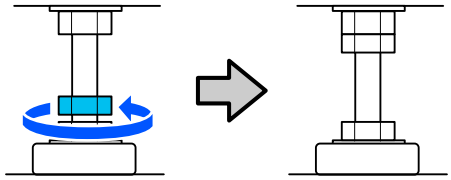

20 锁定墨水供应单元的轮脚。

SC-F11080/SC-F10080 上有 4 个，
SC-F11080H/SC-F10080H 上有 6 个。

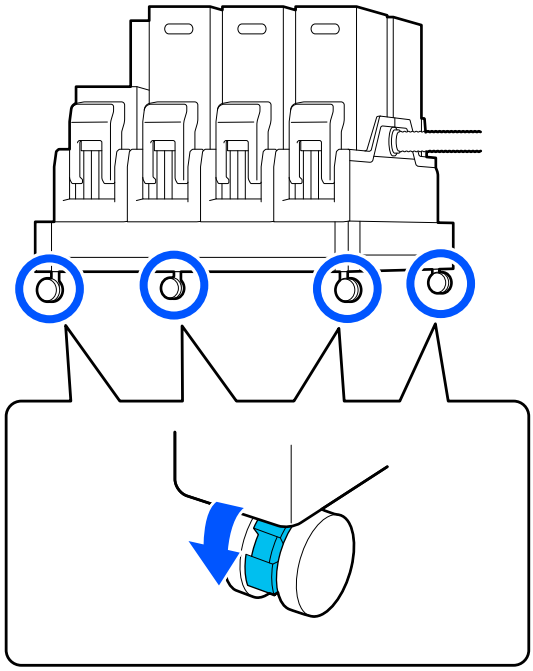

21 如果您使用的是大容量进纸部件，请安装进纸部件。

第 189 页的 “安装进纸部件 （仅适用于大容量进纸部件）”

22 对自动收纸器执行平行调整。

第 193 页的 “自动收纸器和进纸部件的平行调整”

23 如果您使用的是大容量进纸部件，请对进纸部件进行平行调整。

第 193 页的 “自动收纸器和进纸部件的平行调整”

24 连接所有需要的电源线，将电源插头插入接地插座中，然后打开电源。

将穿过线束夹的线缆绕回。一定要将 USB 数据线和 LAN 电线穿过线束夹。

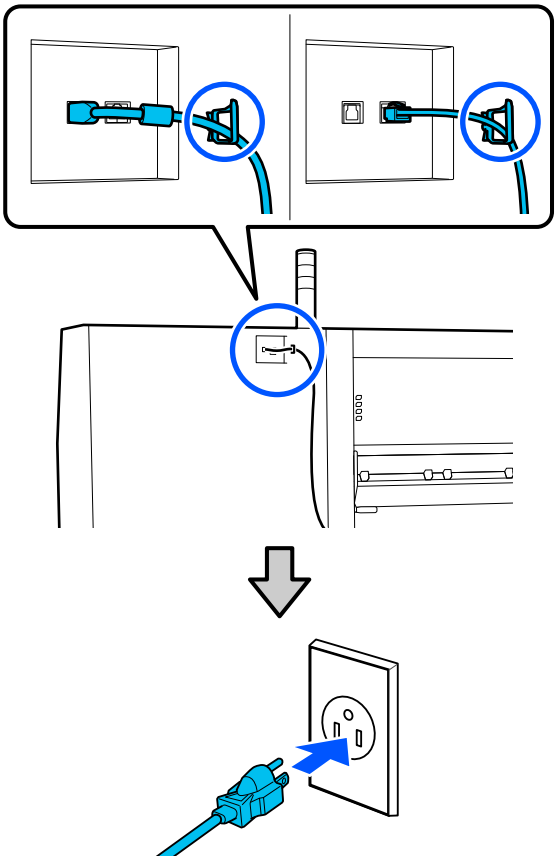

重要：

插头形状因所在地区或国家而不同。仅使用随附的电源线。

请确保将电源线插头的接地插脚插入电源插座的接地插孔。如果插接不正确，可能会导致电击、火灾或损坏您的设备。且请确保插座已接地。

本文中相关的电源线及插头的示意图和描述仅供参考，在中国大陆地区所销售产品的电源线及插头，符合中国法律法规。

25 执行喷嘴检查以检查堵塞的喷嘴。

☞第 139 页的 “打印喷嘴检查图案”

26 在设置菜单中执行**打印调整**并检查打印质量。

☞第 96 页的 “打印调整”

安装进纸部件 （仅适用于大容量进纸部件）

1 拆下打印机支腿上的加固部件。

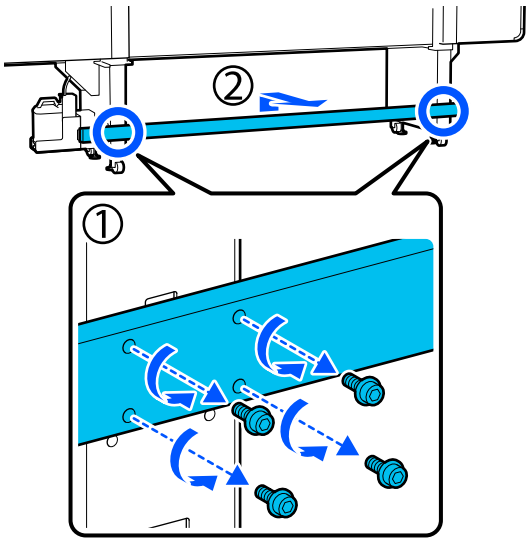

将取出的加固部件放置在不干扰打印工作的位置。

妥善保管螺钉，请勿丢弃。

2 将托架部件安装到进纸部件上。

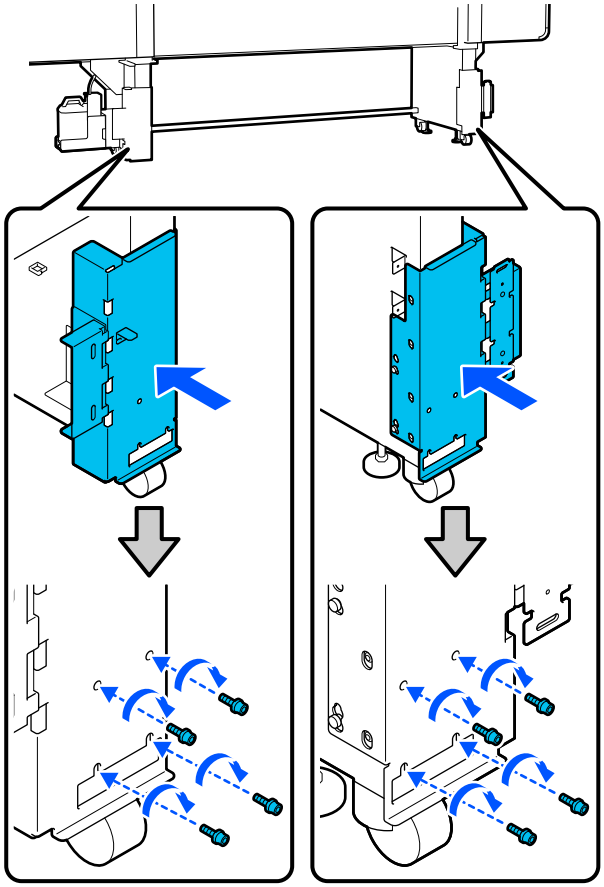

3 将进纸部件移动到打印机后面的指定位置。

将进纸部件抵在托架部件上，使得托架部件上的突耳进入进纸部件背部的孔中。

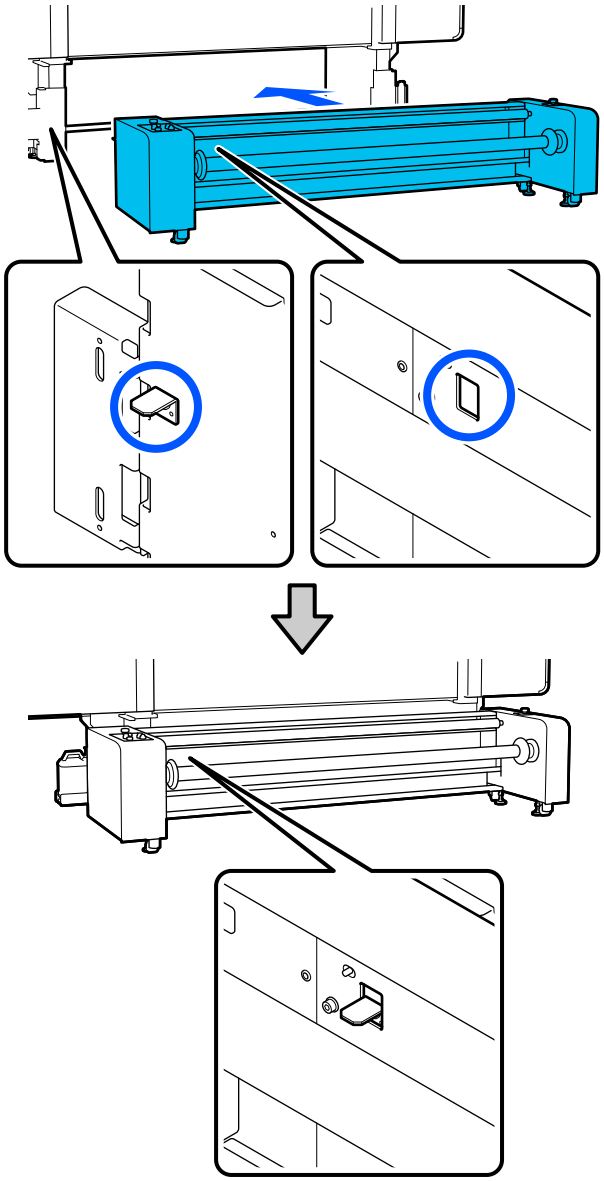

4 使用 4 个调节器悬置脚轮。

按照下列步骤操作调节器来悬置脚轮。

(1) 顺时针转动底部螺母，直至调节器接触到地面。

(2) 继续顺时针转动底部螺母，直至轮脚悬空。在此操作过程中，按照编号顺序将 4 个调节器的螺母分别转动 1/4 圈，直至脚轮悬置。

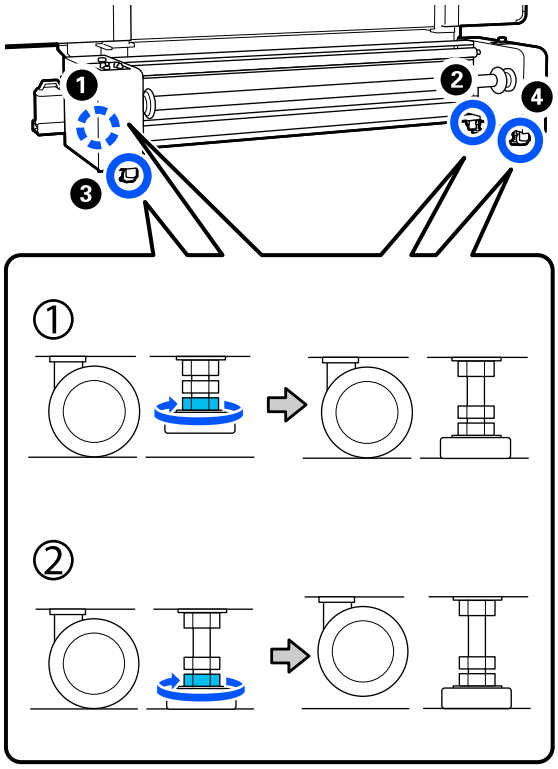

5 临时固定进纸部件背部左侧和右侧的螺钉。

使它们保持临时固定状态，直至完成平行调整。

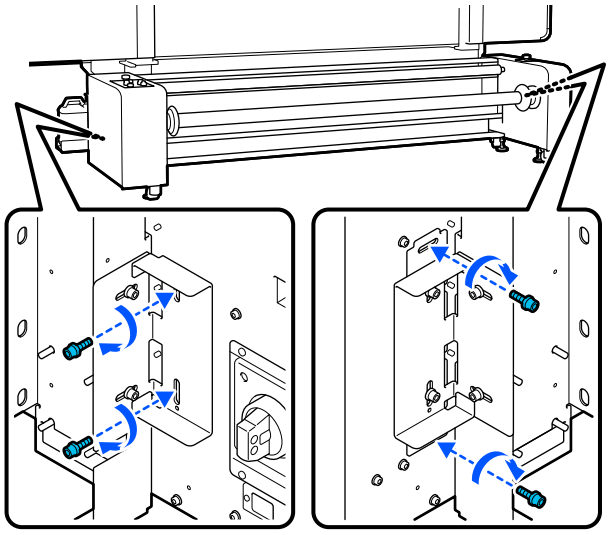

6 将加固部件安装到进纸部件的底部。

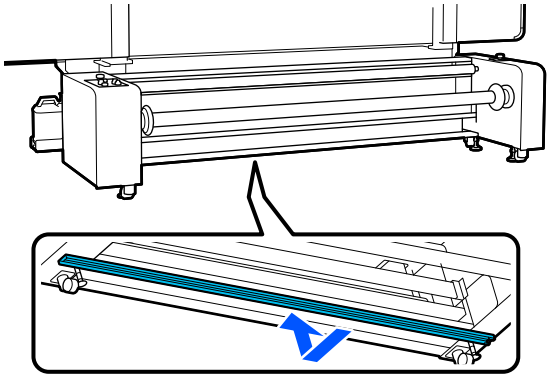

运输

在运输打印机之前，请与爱普生认证服务机构联系。

☞ 客户支持

如何使用压力垫片

如果介质末端附近出现褶皱，请使用垫片以避免压力滚筒压在介质末端上，这样可能会使褶皱得到改善。按照以下过程将垫片安装到压力滚筒上。

如何安装垫片

1 确认应将垫片安装到哪些压力滚筒上。

垫片总共安装在 4 个位置，左右压力滚筒各 2 个位置，压力滚筒将压在介质末端上。检查介质的左右两端，确认压力滚筒是否压在介质上。

以下插图显示了压力滚筒压在介质的右端上。如果介质的边缘位于位置 A，则将垫片安装到压力滚筒 ❶ 和 ❷ 上。如果介质的边缘位于位置 B，则将垫片安装到压力滚筒 ❷ 和 ❸ 上。

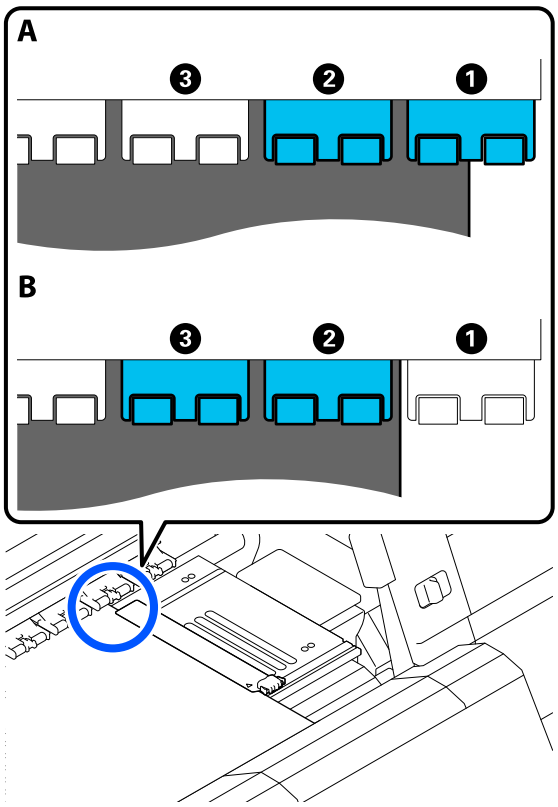

2 抬起介质加载杆。

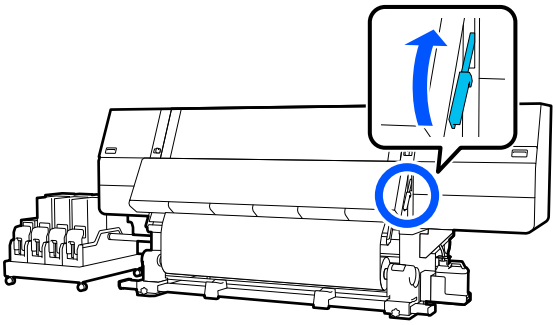

3 来到打印机背面，从存放位置取下垫片。

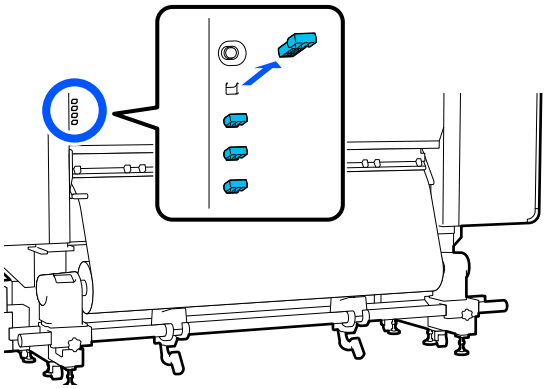

4 将垫片插入到已在步骤 1 中确认的滚筒背面的孔中。

插入垫片直至其位于总共 4 个压力滚筒内部深处，左右两边各 2 个。如果垫片仅稍微插入，则打印机工作期间它们可能会脱落。

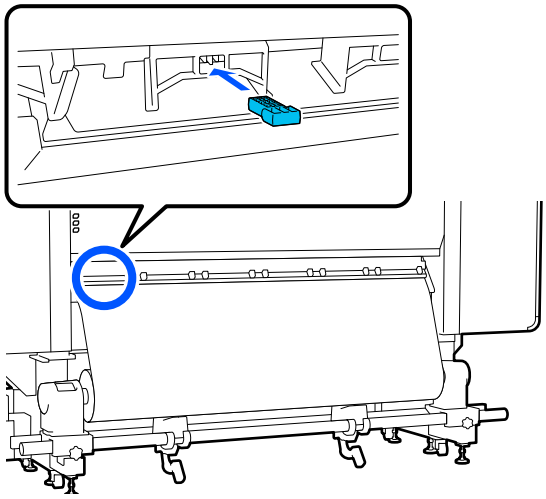

5 放下介质加载杆。

使安装了垫片的压力滚筒固定不动，以便即使放下加载杆它们也不会移动。

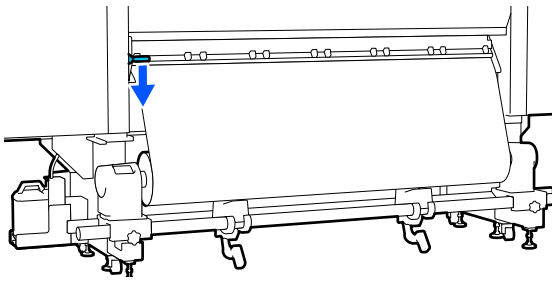

如何取下垫片

1 抬起介质加载杆。

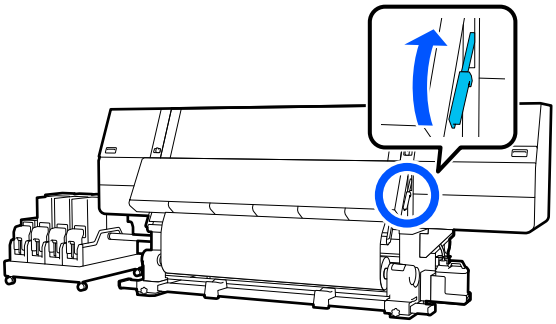

2 来到打印机背面，取下 4 个垫片将其放回存放位置。

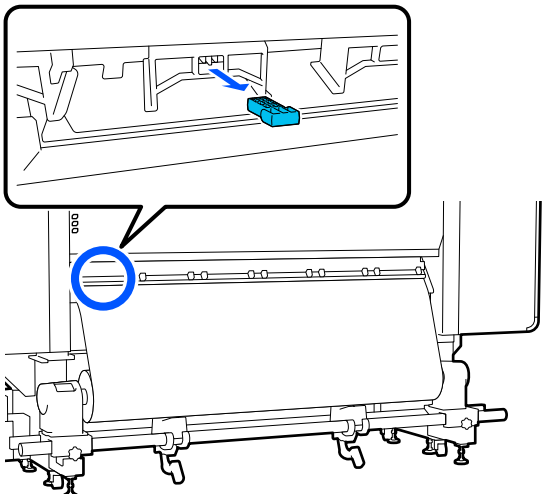

3 放下介质加载杆。

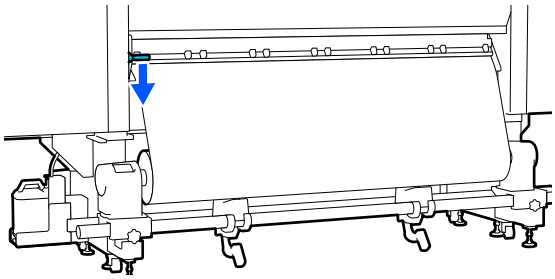

自动收纸器和进纸部件的平行调整

在下列情况下，请对自动收纸器和进纸部件执行平行调整。进纸部件的平行调整仅针对大容量进纸部件。

- 收纸器收纸时遇到问题，例如导致卷纸严重不对齐
- 打印机已移动

平行调整需由两人执行，因为需要同时在打印机的前面和背面执行此调整。

> ⚠ *注意：*
> *请确保在进行平行调整前将电源关闭。不关闭电源可能会导致意外操作，引发损伤。*

为平行调整做准备

自动收纸器的平行调整
使用提供的较短卷纸芯和调整工具执行平行调整。开始调整之前，请准备好以下物品。

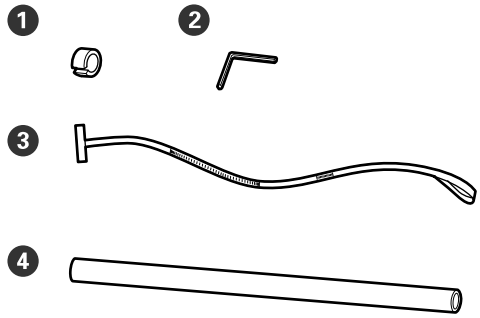

❶	砝码
❷	六角扳手
❸	条形膜片
❹	卷纸芯 （较短的卷纸）

进纸部件的平行调整

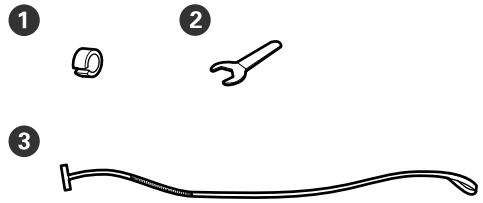

❶	砝码
❷	扳手
❸	条形膜片 （长条形膜片）

如何调整

按照以下顺序执行调整。

1.检查平行度
安装调整工具，确认自动收纸器和进纸部件的平行度未失准。如果未失准，则不需要调整。

↓

2.调整
在执行调整的过程中进行目视检查，直至消除任何平行度失准。

↓

3.完成调整
取下调整工具，然后摆放好打印机以便再次使用。

检查平行度

自动收纸器

1 确保打印机已关闭电源。

2 松开左侧和右侧介质支架的固定螺丝，然后向内移动介质支架。

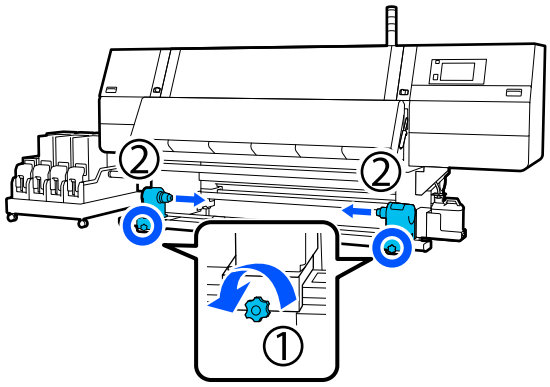

3 取下以下插图中所示的螺丝，然后转动以将盖打开。

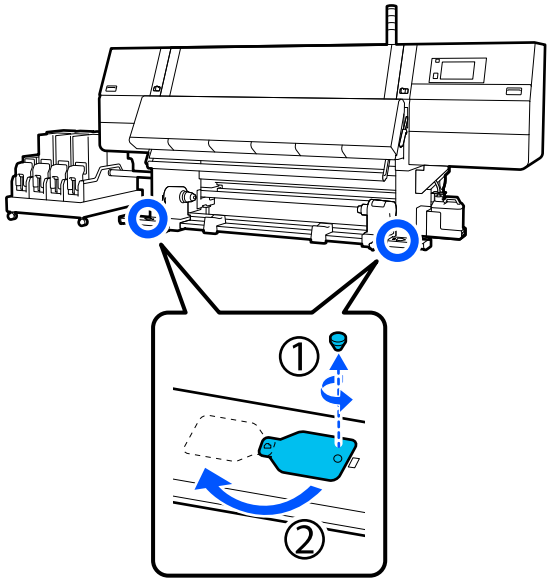

4 打开前盖，并抬起介质加载杆。

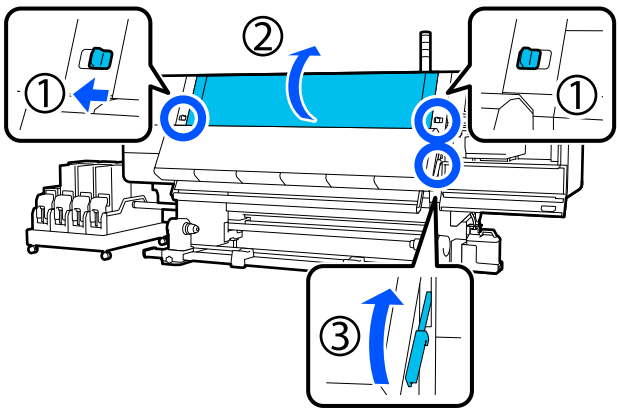

5 将左侧介质支架移动到外侧。

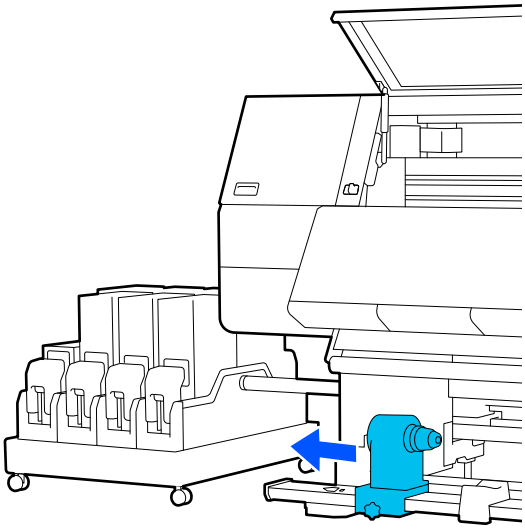

重要：

如果看不到左侧介质支架手柄的转动轴，可按如图所示将手柄转动到底。如果看不到手柄的转动轴，卷纸芯可能不能正确装入。

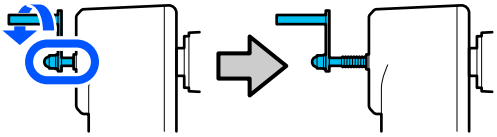

6 将右侧介质支架与虚线位置对齐，然后拧紧固定螺丝。

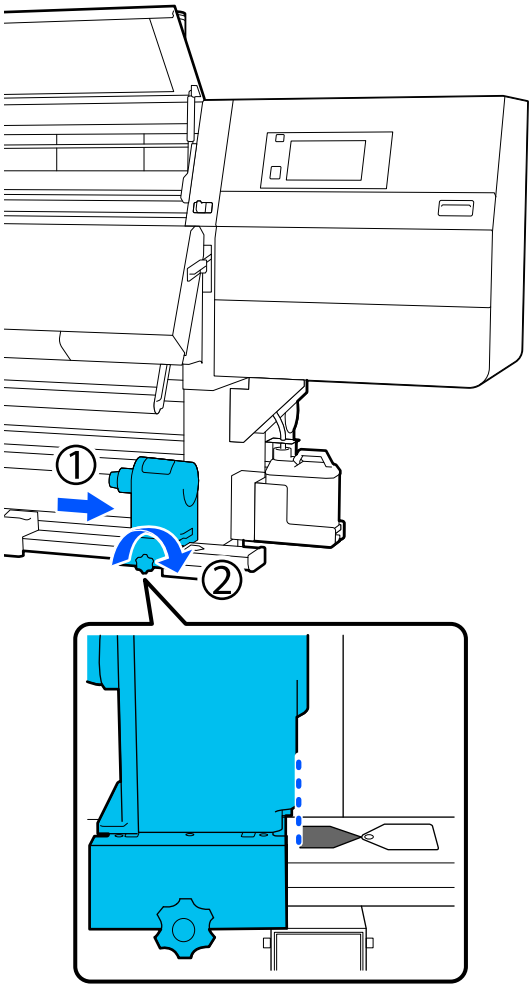

7 将卷纸芯穿过条形膜片。

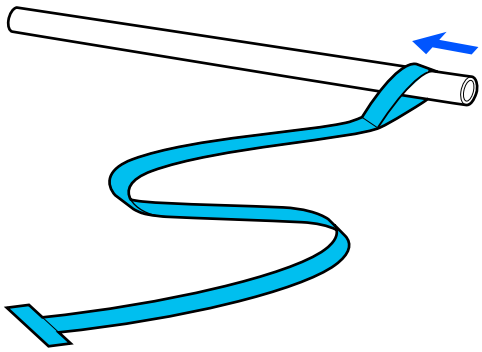

8 将卷纸芯插入到右侧介质支架。

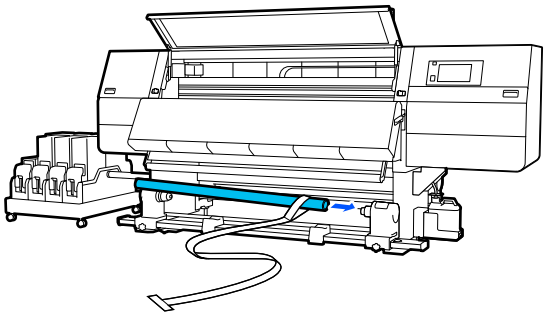

9 将左侧介质支架向内推，然后拧紧固定螺丝。

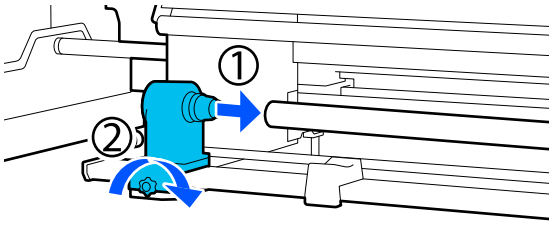

10 旋转手柄，直到下图所示的 A 部分完全插入。

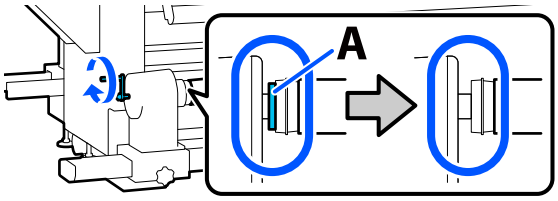

11 将条形膜片移动到左侧，将其前端插入到打印机内，然后将条形膜片穿过到背面。

将条形膜片插入到干燥器底部，然后从顶部穿出，最后跨过打印平台直到背面。

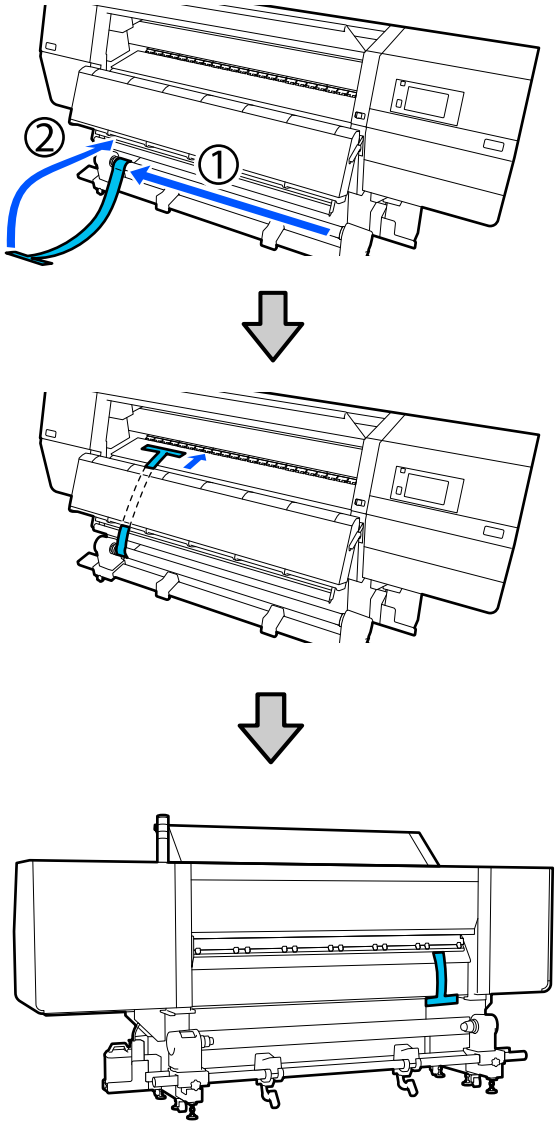

12 将条形膜片与干燥器左侧上方和下方的三角形尖端对齐。

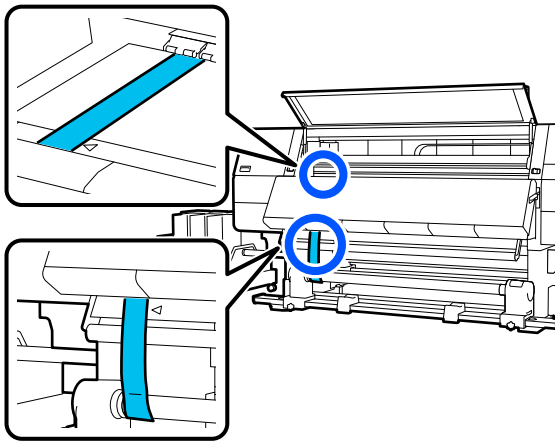

13 将砝码安装到打印机背面的条形膜片前端，使条形膜片悬挂在以下插图中所示的位置。

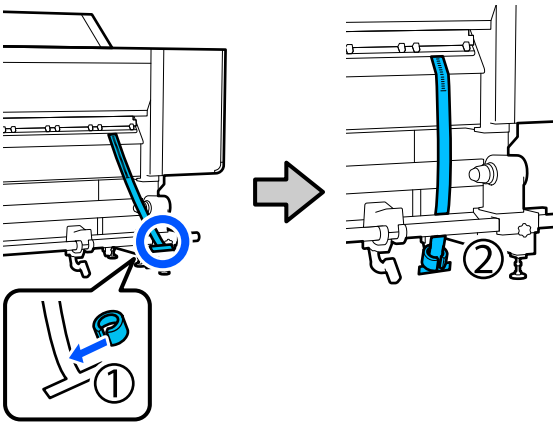

14 条形膜片停止摇动后，读取并记录打印平台上的位置的刻度值，如以下插图中所示。

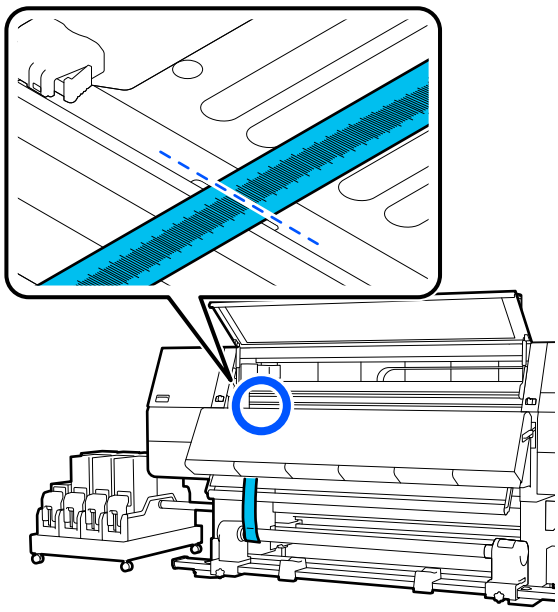

15 从打印机前面和背面抬起并移动条形膜片，使其与右侧的三角形尖端对齐。

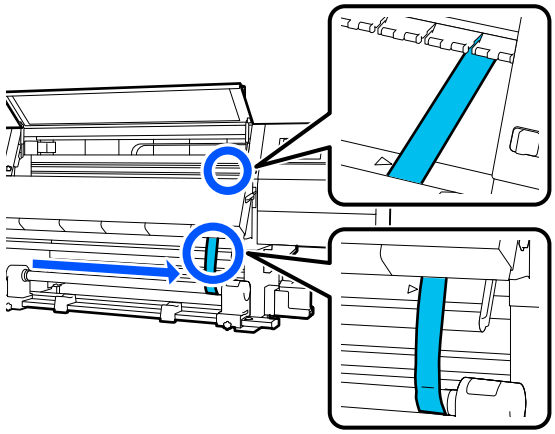

16 条形膜片停止摇动后，读取并记录打印平台上的位置的刻度值，如以下插图中所示。

如果两侧之间的值差超过 0.5 毫米，请继续执行下一节中所述的调整。

如果值差小于 0.5 毫米，则不需要调整。请参见以下内容取下条形膜片。

第 204 页的 “完成调整”

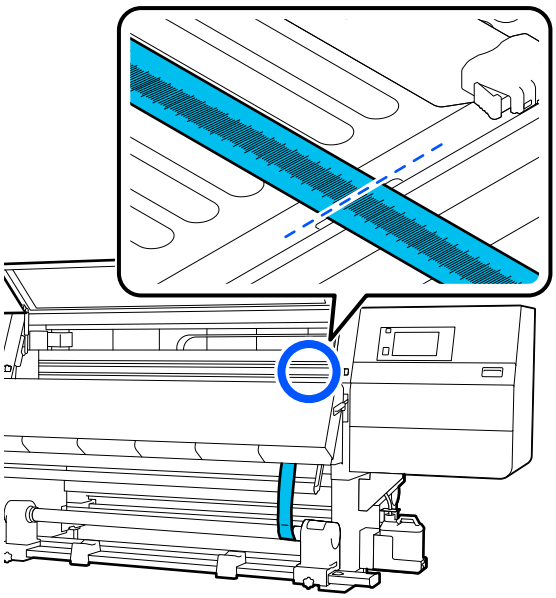

进纸部件

1 打开前盖，并抬起介质加载杆。

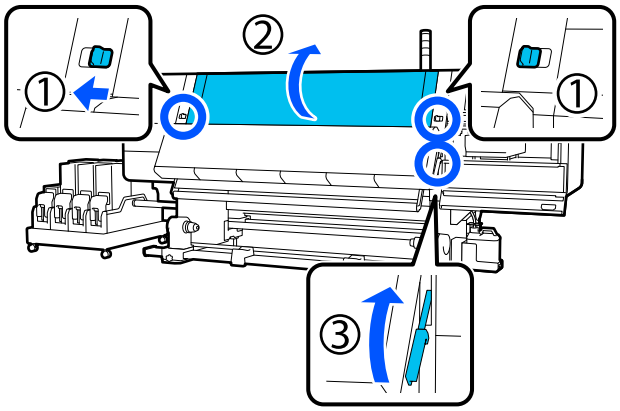

2 来到打印机背面，握住手柄，将卷纸轴旋转至如图所示的方向，然后将两侧手柄向外放下。

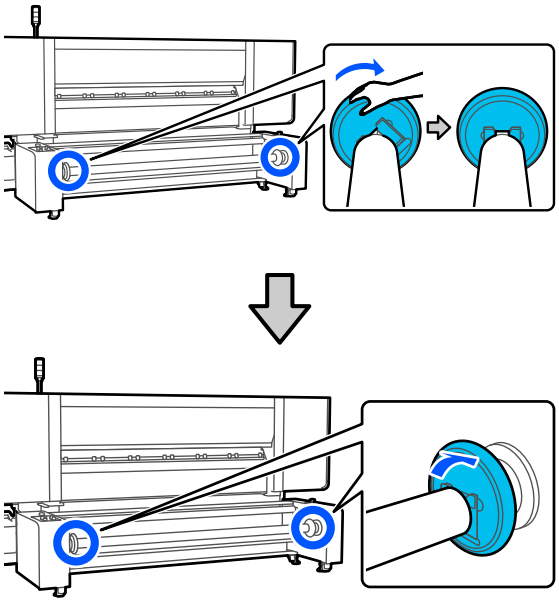

3 取出卷纸轴。

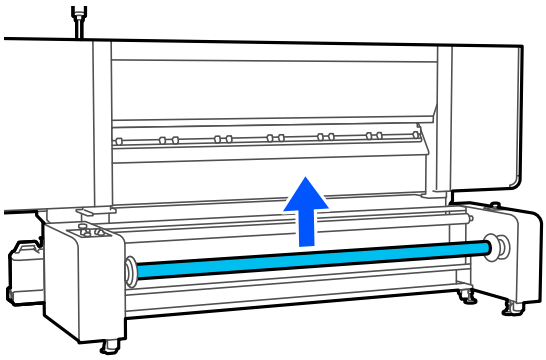

4 将卷纸轴穿过条形膜片。

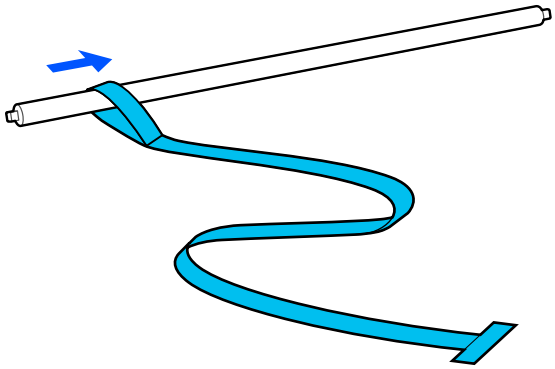

5 将卷纸轴放入插槽中，然后抬起两侧的手柄。

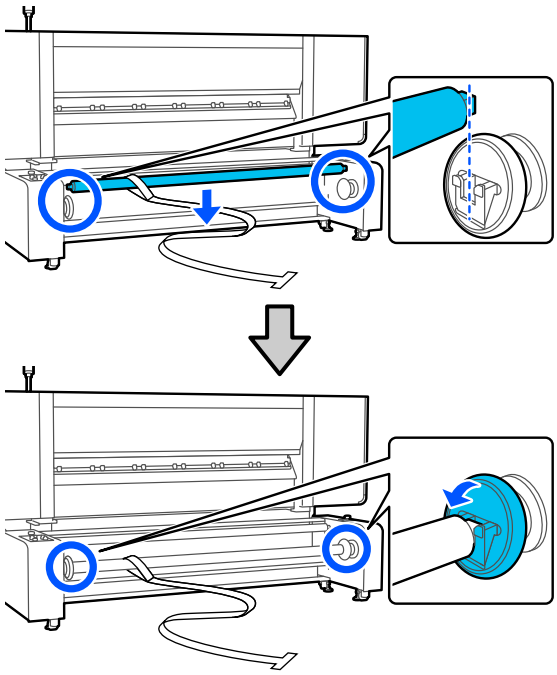

6 将条形膜片的前端插入打印机中，使其穿过打印机到达打印机的正面。

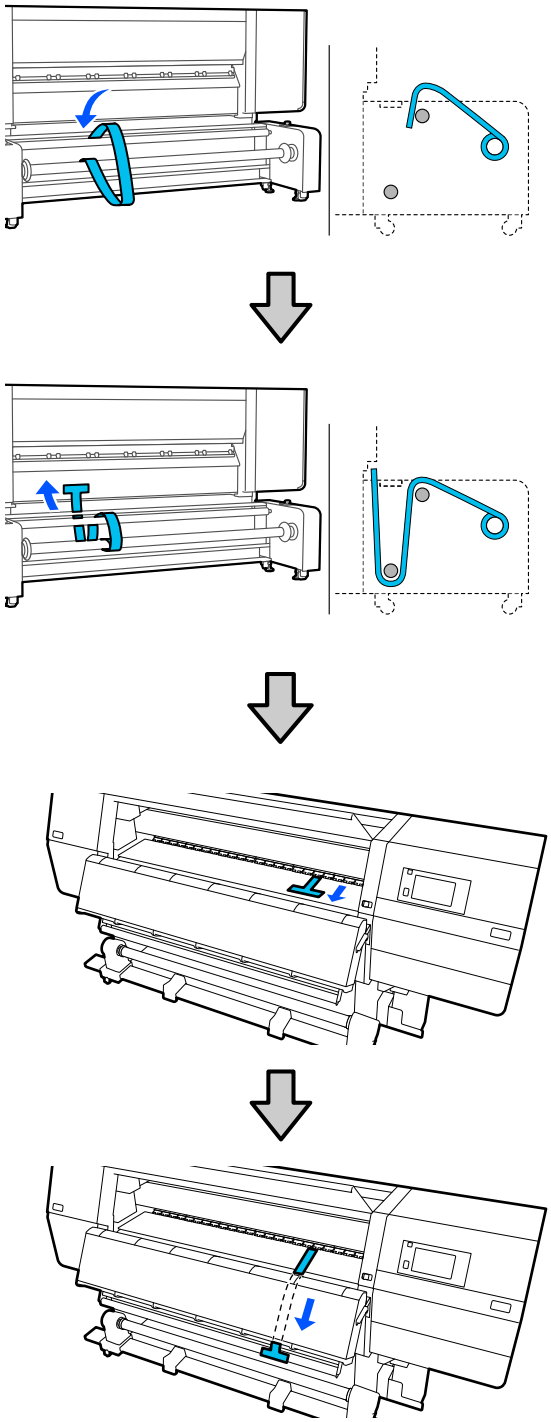

7 将条形膜片与卷纸轴刻度尺上 17 厘米处（位于有打印机操作面板的一侧）和进纸部件的标签上的位置对齐。

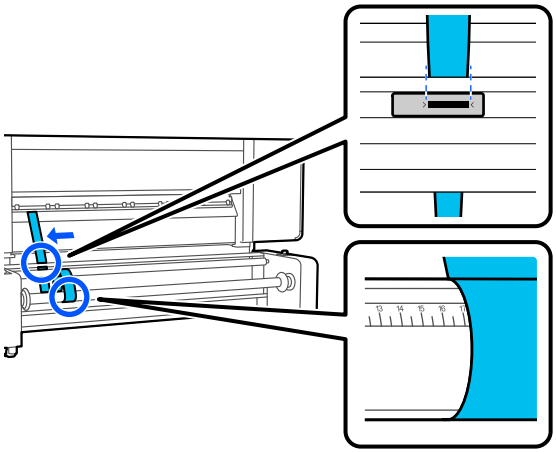

8 将砝码安装到打印机前的条形膜片前端，使条形膜片悬挂在以下插图中所示的位置。

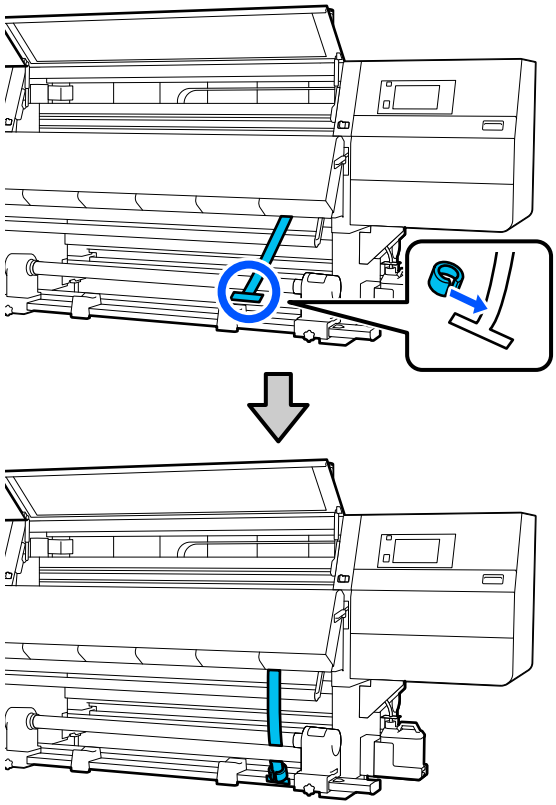

9 将条形膜片与干燥器右侧上方和下方的三角形尖端对齐。

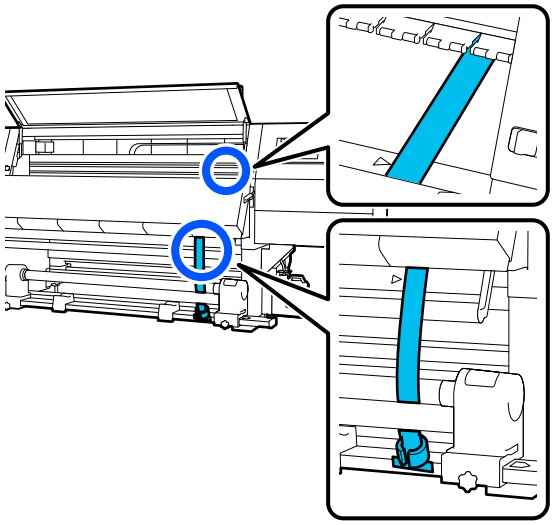

10 条形膜片停止摇动后，读取并记录打印平台上的位置的刻度值，如以下插图中所示。

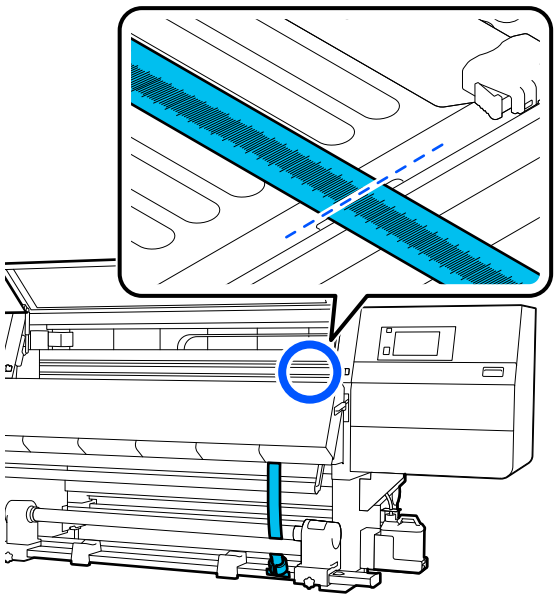

11 抬起打印机正面和背面的条形膜片，将其移动到对侧，使其位于步骤 7 至 9 中相同的位置。

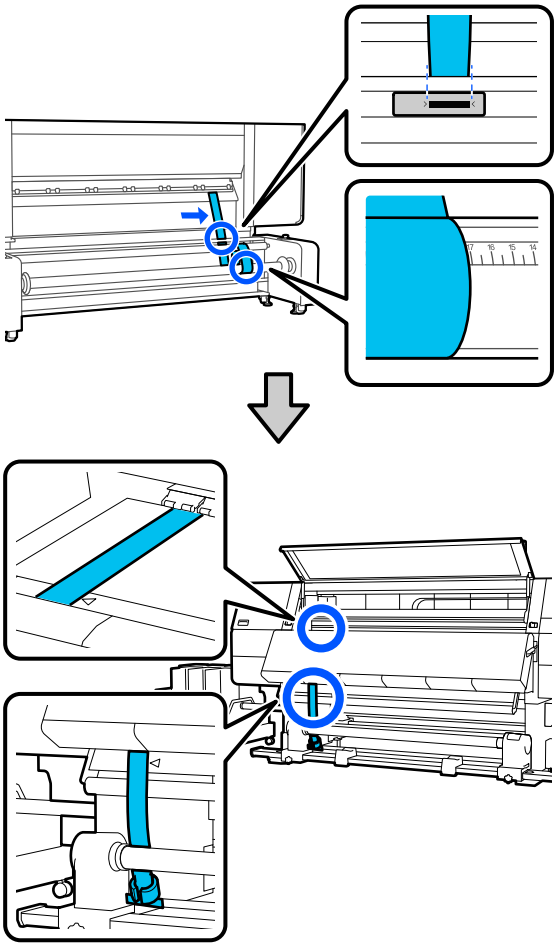

12 条形膜片停止摇动后，读取并记录打印平台上的位置的刻度值，如以下插图中所示。

如果两侧之间的值差超过 2 毫米，请继续执行下一节中所述的调整。

如果值差小于 2 毫米，则不需要调整。请参见以下内容取下条形膜片。

第 204 页的 “完成调整”

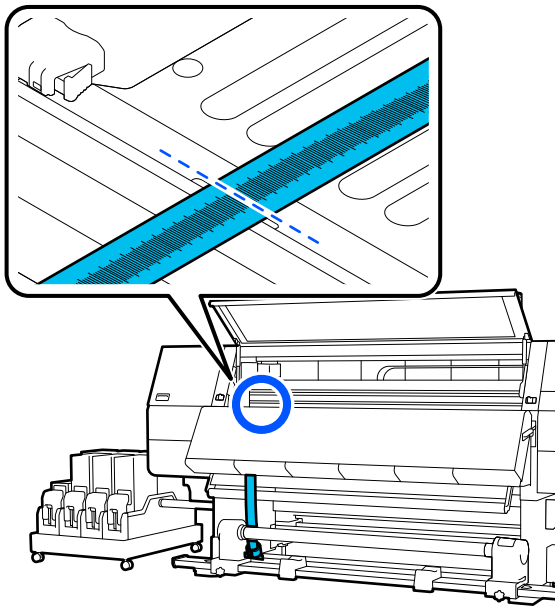

调整

自动收纸器

1 拧松以下插图中所示的所有金属固定螺丝。

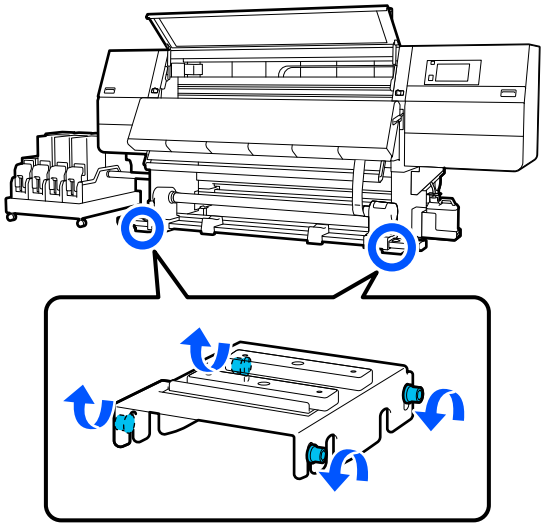

2 完全拧松两侧的调整螺丝，如以下插图中所示。

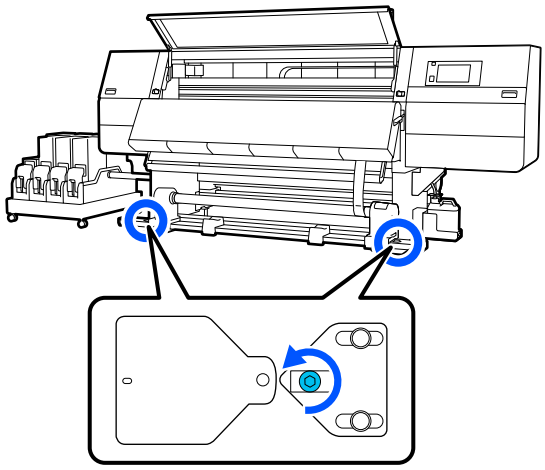

3 确认条形膜片已与右侧的三角形尖端对齐，读取并记录打印平台上的位置的刻度值，如以下插图中所示。

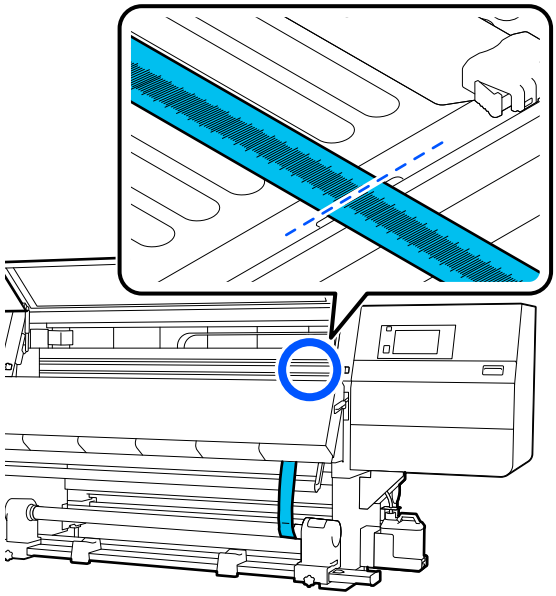

4 移动条形膜片以使其与左侧的三角形尖端对齐。

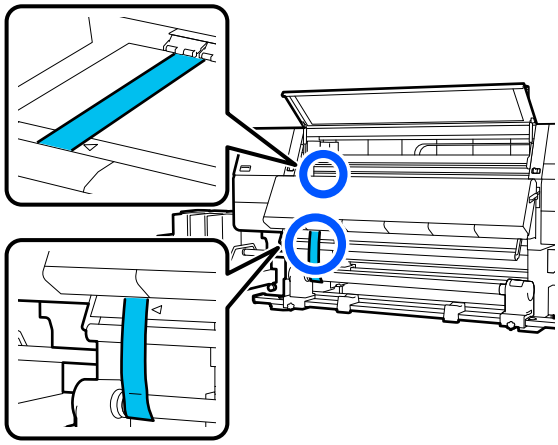

5 条形膜片停止摇动后，读取并记录打印平台上的位置的刻度值，如以下插图中所示。

如果左右两侧之间的值差超过 0.5 毫米，请继续执行步骤 6，使用更大的值调整螺丝来减小值差。

如果值差小于 0.5 毫米，请继续执行步骤 7。

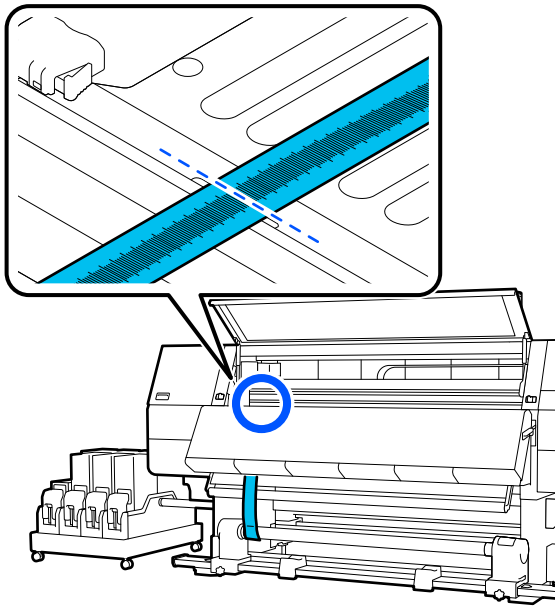

6 调整任意一侧，使左右两侧之间的值差小于 0.5 毫米。

(1) 将条形膜片与所调整一侧的三角形尖端对齐。

(2) 检查刻度，同时顺时针转动调整螺丝，直至两侧之间的值差小于 0.5 毫米。

转动螺丝时，刻度将移离具有张力的位置。

将螺丝完全转动一周可使值减小大约 0.6 毫米。

右侧的值较大时的示例

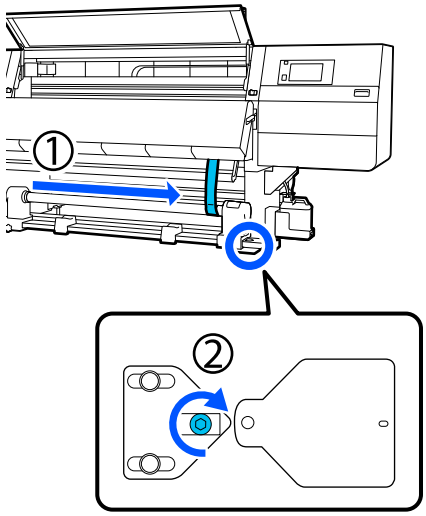

7 拧紧以下插图中所示的所有螺丝。

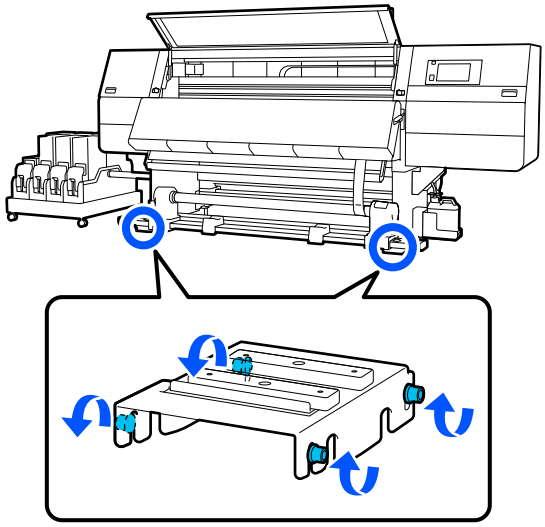

接下来，继续执行下一节 “完成调整” 中所述的操作。

进纸部件

1 拧松图中所示进纸部件背部左侧和右侧的所有螺钉。

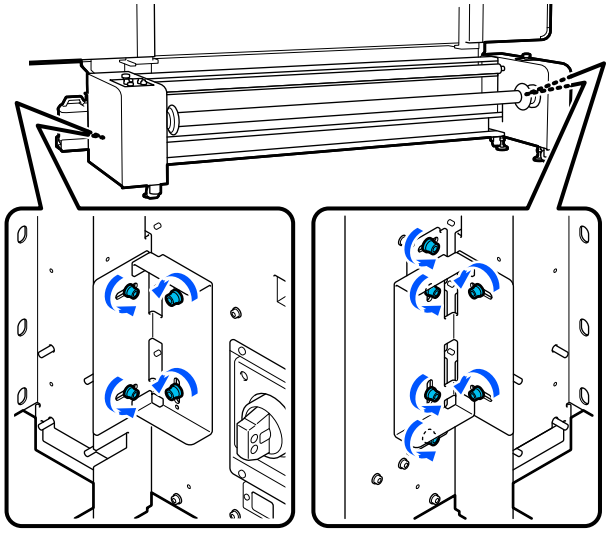

2 将条形膜片向平行度检查结果的较大值方向移动，并将其与指定位置对齐。

本章节给出一个示例，假定朝向操作面板一侧的值较大。

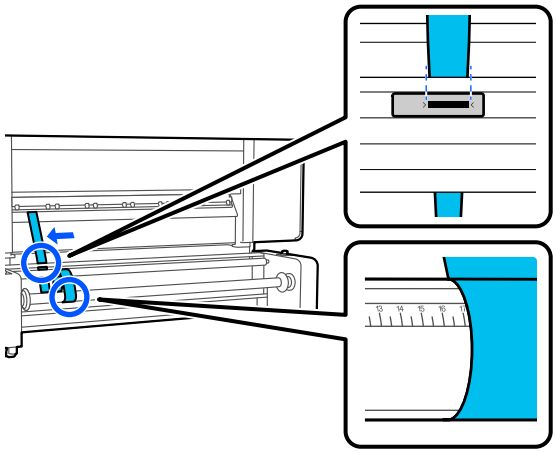

3 进行调整，使左右两侧之间的值差小于 2 毫米。

按照下列步骤操作和调整调节器。

(1) 顺时针转动顶部螺母将其下移。

(2) 检查刻度，同时顺时针转动底部螺母，直至两侧之间的值差小于 2 毫米。在此操作过程中，进行调整时，两个调节器的螺母应保持相同的转动幅度。

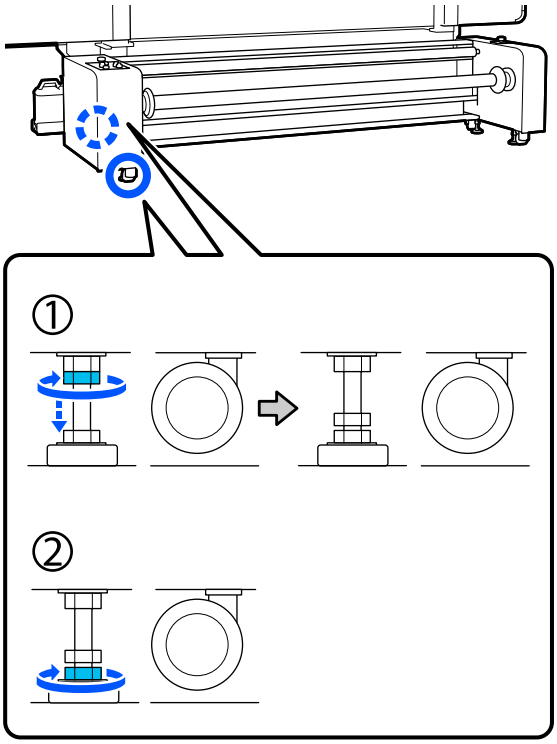

4 调整后，将条形膜片移动到对侧，再次读取条形膜片上的刻度，确认左侧值与右侧值之差小于 2 毫米。

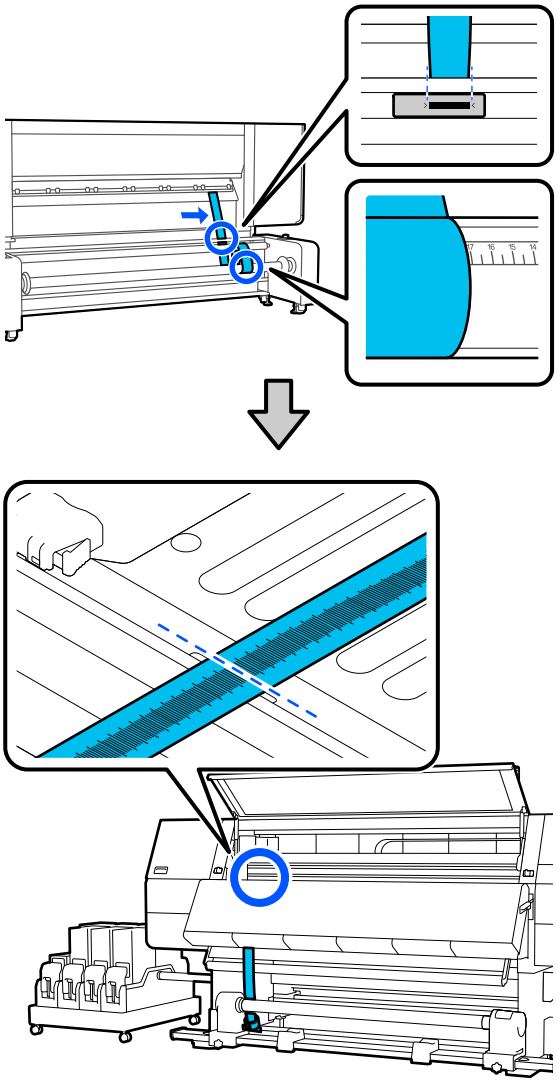

如果值差大于 2 毫米，重复步骤 2 至 4 直至该差值小于 2 毫米。

如果值差小于 2 毫米，请继续执行下一步。

5 逆时针转动全部调节器上的顶部螺母，直至螺母到达顶部并停止。

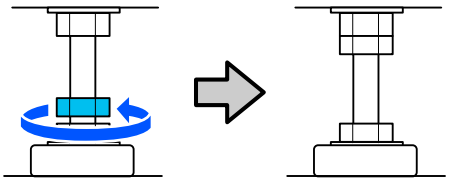

6 按照图中编号顺序，牢牢拧紧进纸部件左侧和右侧的螺钉。

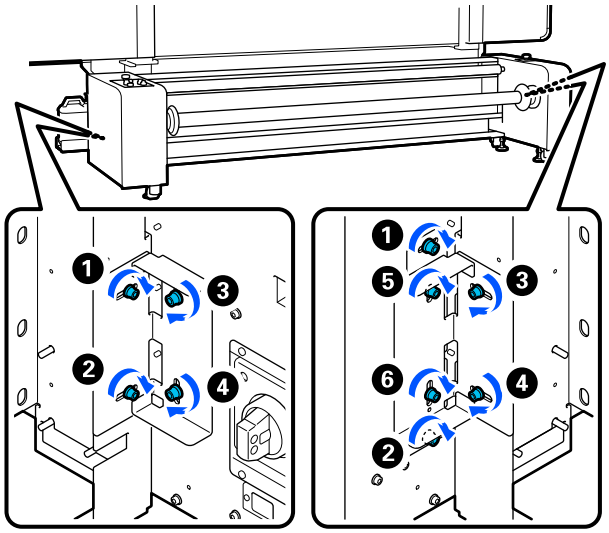

完成调整

自动收纸器

1 取下安装到打印机背面的条形膜片上的砝码。

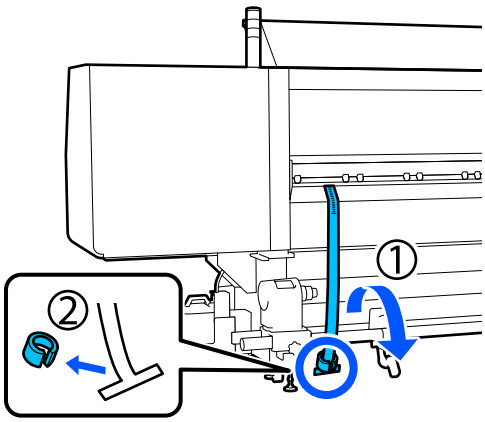

2 从打印机前面拉出条形膜片。

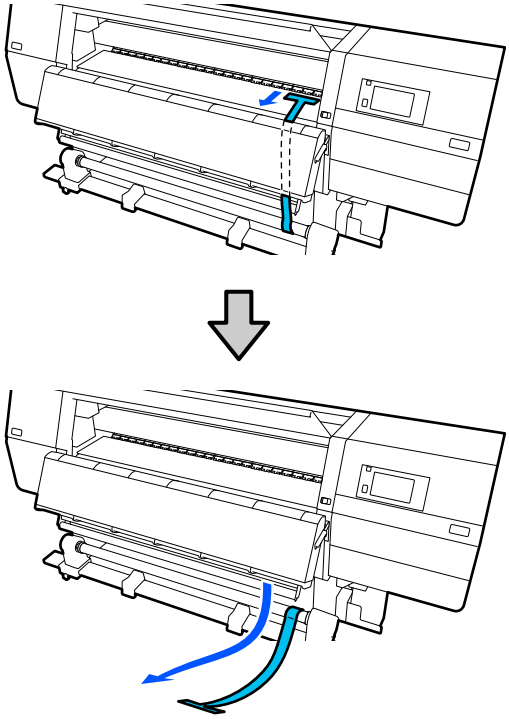

3 松开右侧介质支架固定螺丝，取下介质支架。

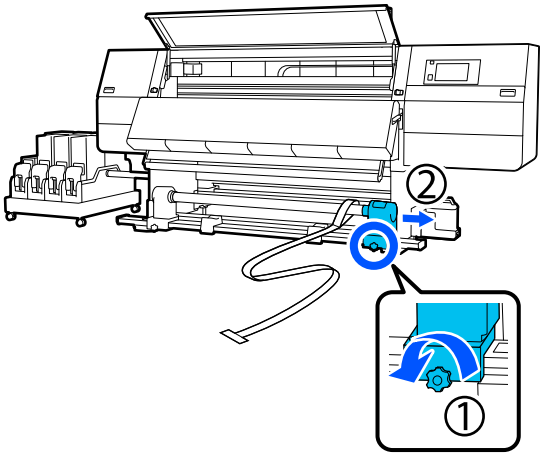

4 取出卷纸芯。

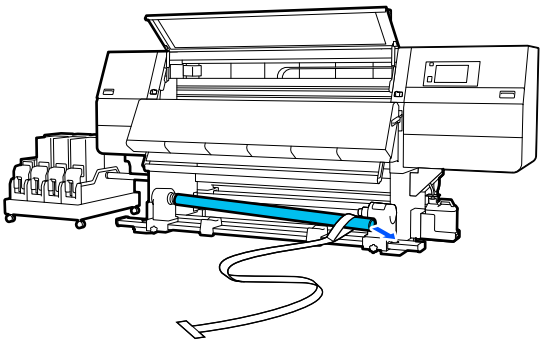

5 从卷纸芯上取出条形膜片。

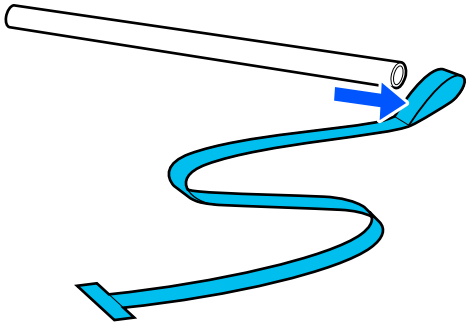

> ***注释：***
> *取出条形膜片后，小心不要将其折皱，并将其与砝码一起存放。如果您打算再次使用条形膜片，使用前请去除灰尘等并将条形膜片抚平。*

6 松开左侧介质支架的固定螺丝，然后向内移动左侧和右侧介质支架。

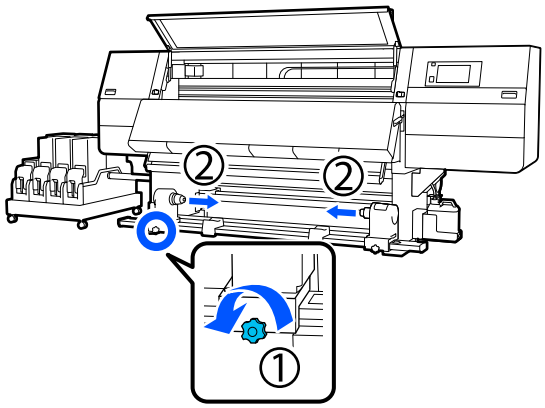

7 转动以下插图中所示的盖以将其合上，然后拧紧螺丝。

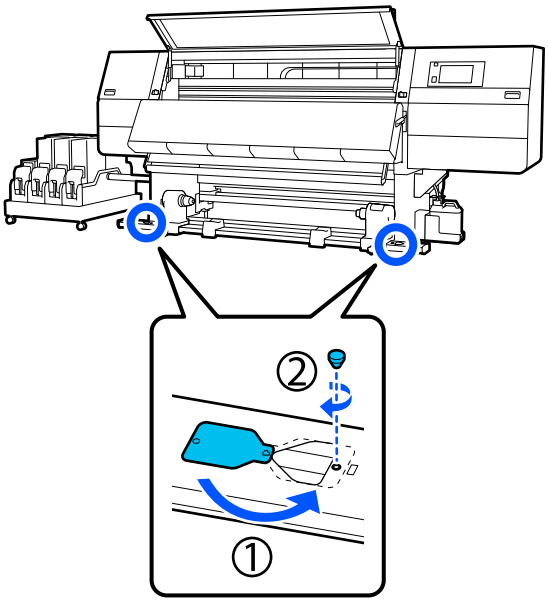

8 合上前盖，然后向内移动左右锁定杆。

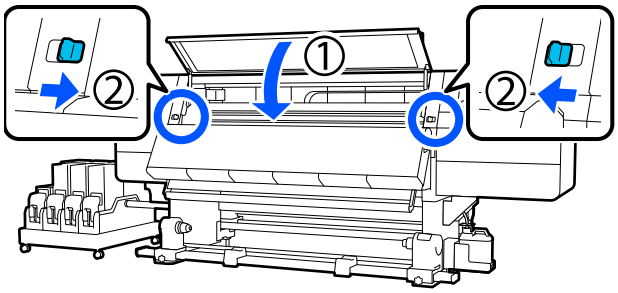

进纸部件

1 取下安装到打印机前条形膜片上的砝码。

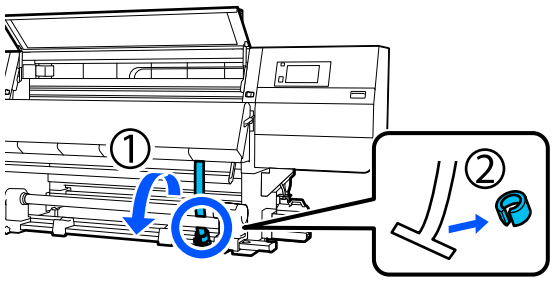

2 从打印机后部拉出条形膜片。

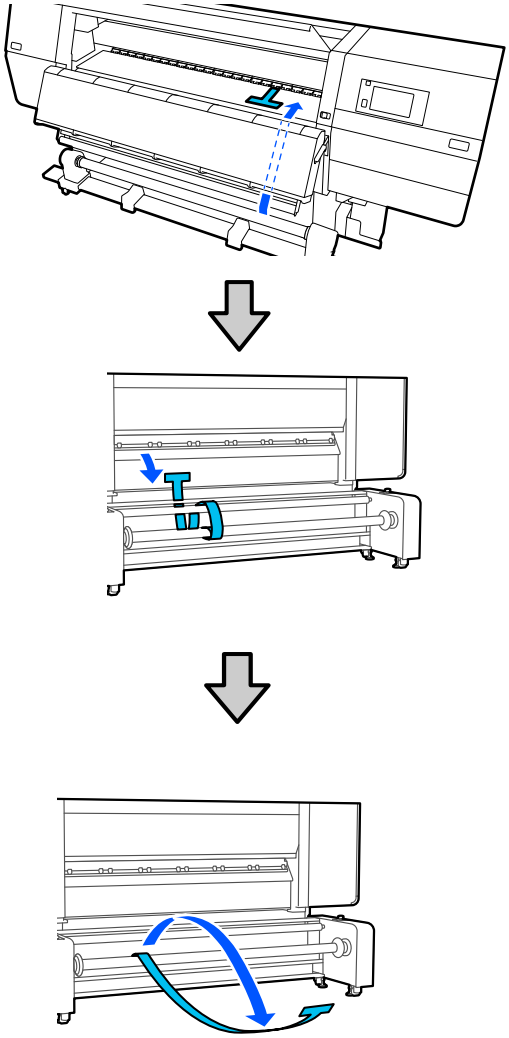

3 握住手柄，将卷纸轴旋转至如图所示的方向，然后将两侧手柄向外放下。

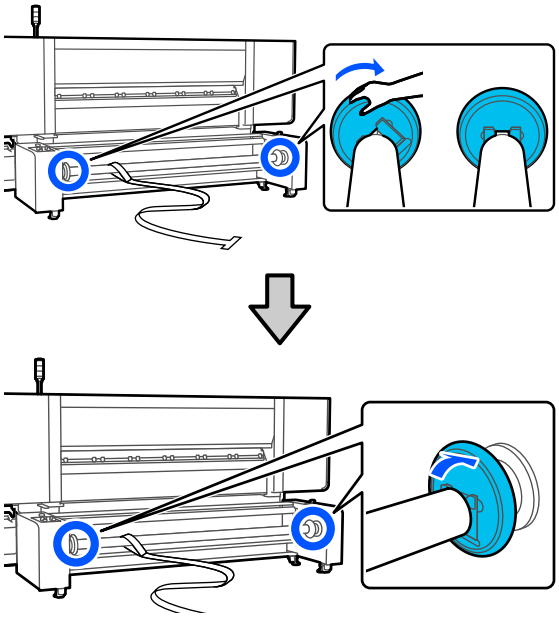

4 取出卷纸轴。

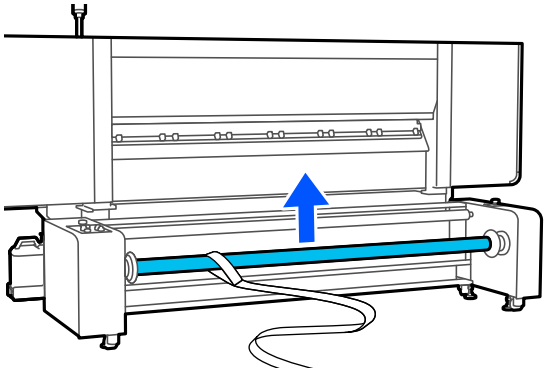

5 从卷纸轴中取出条形膜片。

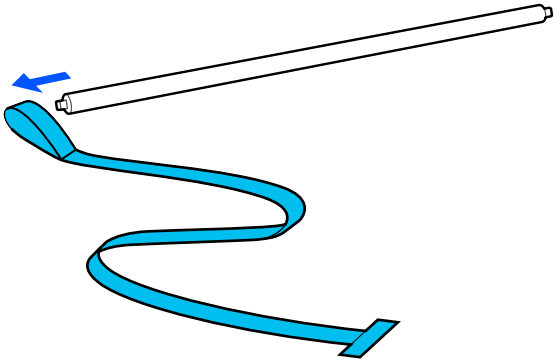

6 合上前盖，然后向内移动左右锁定杆。

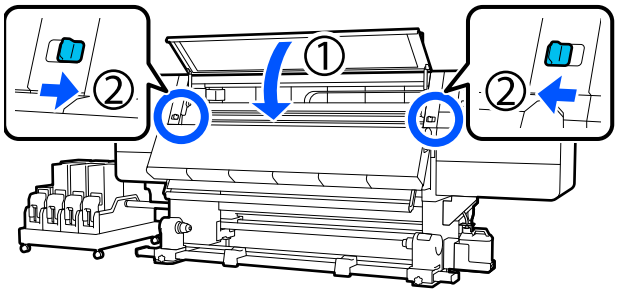

如何退出紧急停止状态并恢复原状

使用大容量进纸部件上的紧急停止按钮将打印机关停后，请按照下列步骤重新启动打印操作。

1 关闭大容量进纸部件的电源。

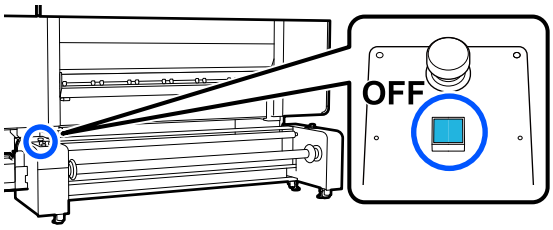

2 将紧急停止按钮转到右侧，以重置该按钮。

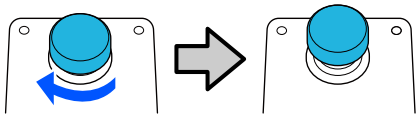

3 关闭打印机的电源。

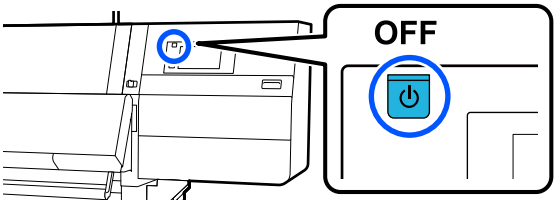

4 打开大容量进纸部件的电源。

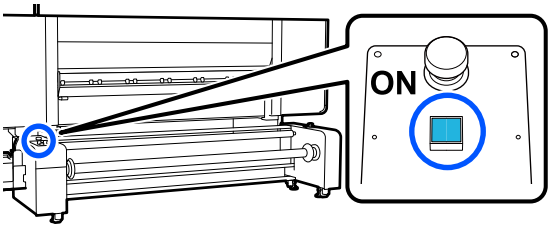

5 打开打印机的电源。

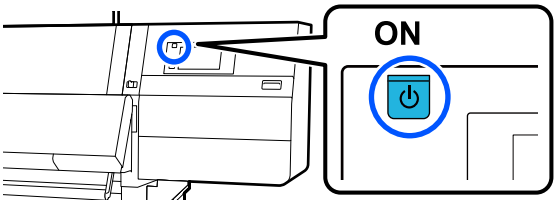

每种介质类型的介质设置列表

下表显示了选择介质类型时注册的介质设置。

进纸张力仅适用于标准型进纸部件。

超薄

项目	Pass 模式 （*：缺省值）										
	300x600dpi				600x600dpi				600x1200dpi		1200x 1200dpi
	1.1 pass	1.5 pass	2.1 pass	3.1 pass	2.1 pass	2.5 pass	3.1 pass	4.3 pass *	5.0 pass	5.0 pass HD	9.0 pass HD
加热器	开										
温度	90	80	70	65	70	65	65	60	55	55	50
风扇	关										
干燥时间	14	19	23	33	23	27	33	46	52	52	89
打印后继续烘干	关										
烘干操作	自动										
导纸间距	2.0										
进纸张力	Lv2										
打印纸吸力	Lv1										
介质送入速度限制	关										
压力滚筒负荷	标准										
移除歪斜打印纸	开										
防粘	开										
复卷张力	Lv6	Lv6	Lv6	Lv6	Lv6	Lv6	Lv6	Lv4	Lv4	Lv4	Lv4
打印质量调整限制温度	5										
进纸调整值	0										

附录

薄

项目	Pass 模式 （*：缺省值）										
	300x600dpi				600x600dpi				600x1200dpi		1200x 1200dpi
	1.1 pass	1.5 pass	2.1 pass	3.1 pass	2.1 pass	2.5 pass	3.1 pass	4.3 pass *	5.0 pass	5.0 pass HD	9.0 pass HD
加热器	开										
温度	90	80	70	65	70	65	65	60	55	55	50
风扇	关										
干燥时间	14	19	23	33	23	27	33	46	52	52	89
打印后继续烘干	关										
烘干操作	自动										
导纸间距	2.0										
进纸张力	Lv2										
打印纸吸力	Lv3										
介质送入速度限制	关										
压力滚筒负荷	标准										
移除歪斜打印纸	开										
防粘	关										
复卷张力	Lv6	Lv6	Lv6	Lv6	Lv6	Lv6	Lv6	Lv4	Lv4	Lv4	Lv4
打印质量调整限制温度	5										
进纸调整值	0										

中等厚度

项目	Pass 模式 （*：缺省值）										
	300x600dpi				600x600dpi				600x1200dpi		1200x 1200dpi
	1.1 pass	1.5 pass	2.1 pass	3.1 pass	2.1 pass	2.5 pass	3.1 pass	4.3 pass *	5.0 pass	5.0 pass HD	9.0 pass HD
加热器	开										
温度	105	105	100	85	100	90	85	75	70	70	55
风扇	关										
干燥时间	14	19	23	33	23	27	33	46	52	52	89
打印后继续烘干	关										
烘干操作	自动										
导纸间距	2.0										
进纸张力	Lv2										
打印纸吸力	Lv5										
介质送入速度限制	关										
压力滚筒负荷	标准										
移除歪斜打印纸	开										
防粘	关										
复卷张力	Lv8	Lv8	Lv8	Lv8	Lv8	Lv8	Lv8	Lv8	Lv8	Lv8	Lv8
打印质量调整限制温度	5										
进纸调整值	0										

厚

项目	Pass 模式 （*：缺省值）										
	300x600dpi				600x600dpi				600x1200dpi		1200x 1200dpi
	1.1 pass	1.5 pass	2.1 pass	3.1 pass	2.1 pass	2.5 pass	3.1 pass	4.3 pass *	5.0 pass	5.0 pass HD	9.0 pass HD
加热器	开										
温度	90	85	80	75	80	80	75	75	70	70	55
风扇	关										
干燥时间	14	19	23	33	23	27	33	46	52	52	89
打印后继续烘干	关										
烘干操作	自动										
导纸间距	2.0										
进纸张力	Lv2										
打印纸吸力	Lv8										
介质送入速度限制	关										
压力滚筒负荷	标准										
移除歪斜打印纸	开										
防粘	关										
复卷张力	Lv8	Lv8	Lv8	Lv8	Lv8	Lv8	Lv8	Lv8	Lv8	Lv8	Lv8
打印质量调整限制温度	15										
进纸调整值	0										

如何阅读信号指示灯

信号指示灯指示打印机的状态，如下表中所示。信号指示灯的颜色从上到下依次为红色、黄色和绿色。

下表采用标准设置。为了适应操作环境，这些设置可能会更改。

	绿色	黄色	红色	状态	说明
	关	关	关	关机	打印机关闭。
	关	闪烁	关	开始/停止操作	在打开电源后执行启动操作，或在关闭电源后执行关机操作。
	亮起	关	关	闲置	在正常状态下闲置。准备打印。

附录

	绿色	黄色	红色	状态	说明
	闪烁	关	关	正在打印	正在正常状态下打印。
	亮起	亮起	关	耗材接近使用寿命 （闲置）	可以打印，但需要更换耗材时将无法打印。
	闪烁	亮起	关	耗材接近使用寿命 （正在打印）	可以继续打印，但需要更换耗材时将无法打印。
	关	亮起	关	无法开始打印	在当前状态下无法打印，因为打印机盖已打开或者未装入耗材。
	关	关	亮起	错误 （可恢复）	发生了错误，因此无法打印。解决错误后可以进行打印。
	关	关	闪烁	严重错误 （联系爱普生认证服务机构）	发生了无法解决的错误，因此无法打印。
	亮起	闪烁	关	正在执行维护 （可以接收任务）	正在执行维护功能。可以接收打印任务。
	关	闪烁	关	正在执行维护 （无法接收任务）	正在执行维护功能。无法接收打印任务。
	亮起	亮起	关	暂停模式 （打印已停止）	打印已停止。
	闪烁	亮起	关	暂停模式 （正在等待停止打印）	正在等待停止打印。将继续打印直至页结束，然后停止打印。
	关	亮起	关	脱机 （无法接收任务）	与计算机的连接为脱机。无法接收打印任务。

系统要求

可以在以下环境中使用软件。

支持的操作系统可能会更改。

对于可支持的更高版本的操作系统，以爱普生网页 (http://www.epson.com.cn) 为准。

有关更新信息，请访问爱普生网站。

Epson Edge Dashboard

Epson Edge Dashboard 可以在以下环境中使用。

> **重要：**
> *确保安装 Epson Edge Dashboard 的计算机满足以下要求。*
> *如果不满足这些要求，则软件无法正常监控打印机。*
> - *禁用计算机的休眠功能。*
> - *禁用睡眠功能，使其不会进入睡眠状态。*

Windows

操作系统	Windows 7 SP1 / Windows 7 x64 SP1 Windows 8 / Windows 8 x64 Windows 8.1/Windows 8.1 x64 Windows 10/Windows 10 x64 Windows 11
CPU	多核处理器 （3.0 GHz 或以上） 建议 Intel® Core™ i5 3.4GHz 或以上
可用内存	4 GB 或更大
硬盘 （安装过程中的可用空间）	2 GB 或更大
显示器分辨率	1280 x 1024 或更高
通讯接口	High Speed USB Ethernet 1000Base-T
浏览器	Microsoft Edge

Mac

操作系统	Mac OS X 10.7 Lion 或更高版本
CPU	多核处理器 （3.0 GHz 或以上） 建议 Intel® Core™ i5 3.4GHz 或以上
可用内存	4 GB 或更大

硬盘 （安装过程中的可用空间）	2 GB 或更大
显示器分辨率	1280 x 1024 或更高
通讯接口	High Speed USB Ethernet 1000Base-T
浏览器	Safari 6 或更高版本

Linux

发行版	Debian 8.6 64 位 （仅限 MATE 桌面环境）或更高版本
CPU	多核处理器 （3.0 GHz 或以上） 建议 Intel® Core™ i5 3.4GHz 或以上
可用内存	4 GB 或更大
硬盘 （安装过程中的可用空间）	2 GB 或更大
显示器分辨率	1280 x 1024 或更高
通讯接口	High Speed USB Ethernet 1000Base-T
浏览器	Mozilla Firefox 45 (ESR) 或更高版本

Epson Edge Print

操作系统 (OS)	Windows 7 SP1 x64 Windows 8 x64 Windows 8.1 x64 Windows 10 x64 Windows 11
CPU	Intel® Core™ i3 3.0GHz 或更高版本 （2014 年 4 月之后颁布）
可用内存	8GB 或更大
硬盘 （安装过程中的可用空间）	50 GB 或更大
显示器分辨率	1280 x 1024 或以上
通讯接口	Hi-Speed USB Ethernet 100Base-TX/1000Base-T

我们建议在高配置计算机上安装此软件，因为此软件将与 Adobe Illustrator 等其他软件应用程序结合使用。
此外，此软件通常处理大小高达数 GB 的数据，特别是在执行高质量横幅打印任务时，数据大小甚至可达数十 GB。
因此，我们建议使用具有足够硬盘空间的计算机。

Web Config

支持的浏览器如下所示。使用新版本的浏览器。

Windows

浏览器	Internet Explorer 11、 Microsoft Edge、 Mozilla Firefox、 Google Chrome

Mac

浏览器	Safari、 Mozilla Firefox、 Google Chrome

规格表

打印机规格	
打印方式	按需喷墨
喷嘴配置	SC-F11080H: 400 个喷嘴 x 2 行 x 4 个芯片 x 6 色 （高浓度黑色、青色、洋红色、黄色、淡青色/荧光黄/橙色、淡洋红色/荧光粉色/紫罗兰色） SC-F10080H: 400 个喷嘴 x 2 行 x 4 个芯片 x 6 色 (高浓度黑色、青色、洋红色、黄色、淡青色/荧光黄、淡洋红色/荧光粉红)
	SC-F11080/SC-F10080： 400 个喷嘴 x 2 行 x 4 个芯片 x 4 色 （高浓度黑色、青色、洋红色、黄色）
分辨率 （最大）	1200-1200 dpi （含 300-300 dpi 16 个半色调层。）
控制码	ESC/P raster （未公开的命令）
进纸方式	摩擦进纸
额定电压 （#1、 #2、大容量进纸部件）	交流 200 - 240 伏
额定频率 （#1、 #2、大容量进纸部件）	50/60 赫兹
额定电流 （#1、 #2）	16 安
额定电流 （大容量进纸部件）	10 安
额定短路电流 （大容量进纸部件）	10 千安 （UL 额定值）

打印机规格		
耗电量 （#1 和 #2 总计）		SC-F11080H/SC-F10080H： 打印模式消耗功率：大约 4.4 千瓦 睡眠模式消耗功率：大约 230 瓦 关机模式消耗功率：大约 9.6 瓦
		SC-F11080/SC-F10080： 打印模式消耗功率：大约 3.9 千瓦 睡眠模式消耗功率：大约 221 瓦 关机模式消耗功率：大约 9.6 瓦
耗电量 （大容量进纸部件）		打印模式消耗功率：大约 42 瓦 睡眠模式消耗功率：大约 40 瓦 关机模式消耗功率：大约 0.8 瓦
运行时的声压级分贝 (A)		约 59 分贝
温度和湿度 （无凝结）		
	打印	10 ～ 35℃， 20 ～ 80% 推荐：18 ～ 28℃， 40 ～ 60%
	存放中 （打开包装前）	-20 ～ 60℃， 5 ～ 85% （60℃ 时最长可存放 120 个小时；40℃ 时最长可存放 1 个月）
	存放中 （打开包装后）	-20 ～ 40℃， 5 ～ 85% （40℃ 时最长可存放一个月）

打印机规格
温度和湿度范围 灰色区域：正在工作时 斜线区域：推荐 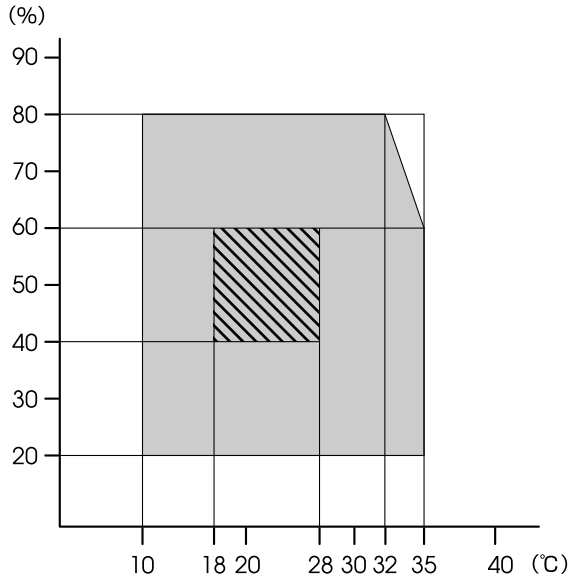

❏ 确保交流电源线符合您计划使用区域的相关安全标准。

❏ 所有设备都要连接到正确接地的电源插座上。

打印机规格 （标准型进纸部件/自动收纸器）	
尺寸	打印机 存放时：3710 （长）× 1303 （宽）× 1886 （高）毫米 （146 [长] × 51.29 [宽] × 74.25 [高] 英寸） 最大尺寸：3710 （长）× 1350 （宽）× 1931 （高）毫米 （146 [长] × 53.14 [宽] × 76.02 [高] 英寸） 介质收卷支架：280 （长）× 236 （宽）× 352 （高）毫米 （11.02 [长] × 9.29 [宽] × 13.85 [高] 英寸） 介质供给支架：280 （长）× 285 （宽）× 352 （高）毫米 （11.02 [长] × 11.22 [宽] × 13.85 [高] 英寸）
	墨水供应单元 SC-F11080H/SC-F10080H： 1278 （长）× 556 （宽）× 541 （高）毫米 （50.31 [长] × 21.88 [宽] × 21.29 [高] 英寸）（仅限墨水供应单元） 1278 （长）× 556 （宽）× 580 （高）毫米 （50.31 [长] × 21.88 [宽] × 22.83 [高] 英寸））（安装 3 升墨盒时） 1278 （长）× 556 （宽）× 790 （高）毫米 （50.31 [长] × 21.88 [宽] × 31.10 [高] 英寸））（安装 10 升墨盒时） SC-F11080/SC-F10080： 877 （长）× 556 （宽）× 541 （高）毫米 （34.52 [长] × 21.88 [宽] × 21.29 [高] 英寸）（仅限墨水供应单元） 877 （长）× 556 （宽）× 580 （高）毫米 （34.52 [长] × 21.88 [宽] × 22.83 [高] 英寸））（安装 3 升墨盒时） 877 （长）× 556 （宽）× 790 （高）毫米 （34.52 [长] × 21.88 [宽] × 31.10 [高] 英寸））（安装 10 升墨盒时）

附录

打印机规格 （标准型进纸部件/自动收纸器）	
重量*	打印机 总重量 (SC-F11080H/SC-F10080H)： 约 687 公斤 总重量 (SC-F11080/SC-F10080)： 约 683 公斤 介质收卷支架：约 7 千克 介质供给支架：约 7 千克
	墨水供应单元 SC-F11080H/SC-F10080H：约 80 公斤 SC-F11080/SC-F10080：约 53 公斤

* 不包括墨水。

打印机规格 （大容量进纸部件和标准型自动收纸器）	
尺寸	打印机 存放时：3710 （长）× 1740 （宽）× 1886 （高）毫米 （146 [长] × 68.50 [宽] × 74.25 [高] 英寸） 最大尺寸：3710 （长）× 1839 （宽）× 1931 （高）毫米 （146 [长] × 72.40 [宽] × 76.02 [高] 英寸） 介质收卷支架：280 （长）× 236 （宽）× 352 （高）毫米 （11.02 [长] × 9.29 [宽] × 13.85 [高] 英寸）
	墨水供应单元 SC-F11080H: 1278 （长）× 556 （宽）× 541 （高）毫米 （50.31 [长] × 21.88 [宽] × 21.29 [高] 英寸）（仅限墨水供应单元） 1278 （长）× 556 （宽）× 580 （高）毫米 （50.31 [长] × 21.88 [宽] × 22.83 [高] 英寸））（安装 3 升墨盒时） 1278 （长）× 556 （宽）× 790 （高）毫米 （50.31 [长] × 21.88 [宽] × 31.10 [高] 英寸））（安装 10 升墨盒时） SC-F11080: 877 （长）× 556 （宽）× 541 （高）毫米 （34.52 [长] × 21.88 [宽] × 21.29 [高] 英寸）（仅限墨水供应单元） 877 （长）× 556 （宽）× 580 （高）毫米 （34.52 [长] × 21.88 [宽] × 22.83 [高] 英寸））（安装 3 升墨盒时） 877 （长）× 556 （宽）× 790 （高）毫米 （34.52 [长] × 21.88 [宽] × 31.10 [高] 英寸））（安装 10 升墨盒时）
重量*	打印机 总重量(SC-F11080H)： 约 895 千克 总重量(SC-F11080)： 约 864 千克 介质收卷支架：约 7 千克

* 不包括墨水。

重要：

请在 2000 米海拔以下使用本产品。

警告：

在居住环境中，运行此设备可能会造成无线电干扰。

接口规格	
计算机的 USB 端口	USB 3.0 (SuperSpeed USB)
有线网络合规性标准	1000Base-T*1
网络打印协议/功能	EpsonNet Print (Windows)*2 标准 TCP/IP (Windows)*3 WSD (Windows)*3 Bonjour (Mac)*3 IPP (Windows)*3 IPP (Mac)*3 FTP*3

接口规格	
安全标准/协议	IEEE802.1X （以太网）
	IPsec (v4/v6)、 IP 过滤
	SSL/TLS： HTTPS 服务器 (Web Config) IPPS 服务器 SMTPS 客户端 （发送电子邮件） STARTTLS (SMTPS) 根证书 （客户端） 根证书版本 2.01 根证书更新 （客户端） CA 签名的证书 （服务器） CA 证书 CSR 生成 （服务器） 自签名证书 （服务器） EC 密钥 CSR/自签名证书生成 （服务器） 证书和密钥导入
	OpenSSL 版本：1.0.2j 支持的 TLS 版本：1.0/1.1/1.2
	发送电子邮件的验证： SMTP 之前 POP 验证 APOP SMTP 验证 （Kerberos/NTLMv1/CRAM-MD5/PLAIN/登录名）
	IPP 打印的验证：HTTP 基本验证
	MIB 访问权限验证和加密：SNMPv3

*1 使用屏蔽双绞线线缆 （5e 类或更高）。

*2 符合 IPv4。

*3 符合 IPv4 和 IPv6。

墨盒规格	
类型	专用墨盒
热转印墨水	SC-F11080H: 高浓度黑色、青色、洋红色、黄色、淡青色、淡洋红色、荧光黄、荧光粉红色、橙色、紫罗兰色 SC-F10080H: 高浓度黑色、青色、洋红色、黄色、淡青色、淡洋红色、荧光黄、荧光粉红色
	SC-F11080/SC-F10080： 高浓度黑色、青色、洋红色、黄色
使用前需参考的相关日期	请参见墨盒上所印的日期 （在常温下存放）。
有效期内保证打印质量	6 个月 （自墨盒开封之日起）
存放温度	5 ～ 35˚C
墨盒容量	10000 毫升、 3000 毫升
墨盒尺寸	10000 毫升：150 （长）× 235 （宽）× 412 （高）毫米 3000 毫升：158 （长）× 260 （宽）× 168 （高）毫米

注释：
为确保打印出所需的颜色，应将室温保持在 18 ～ 28 ℃ 的恒定范围内。