EPSON

SC-B9580

大幅面彩色喷墨打印机

用户指南

CMP0482-00 SC

请妥善保管此说明书（保留备用）。

安装、使用产品前请阅读使用说明。

版权和商标

未经精工爱普生株式会社事先书面许可，本出版物（手册）的任何部分，不得被复制，或存储于检索系统中，或以任何形式、任何方式传播包括电子、手工、复印、录音录像以及其他方式。本出版物（手册）中包含的信息是专用于本爱普生打印机的，爱普生公司对于将此信息应用于其他打印机的任何行为不承担任何责任。

对于本产品的购买者或第三方由于意外、误用或滥用本产品，或未经授权修理、改装本产品，以及未能严格遵守精工爱普生株式会社的操作说明和维护说明（美国除外）所引起的本产品购买者或第三方的损害、损失、成本、费用等，精工爱普生株式会社及其关联公司均不承担任何责任。

对于由于使用非爱普生原装正品耗材和 / 或选件或使用非精工爱普生株式会社认可的耗材和 / 或选件所导致的任何损害或问题，精工爱普生株式会社及其关联公司不承担任何责任。

对于由于使用非精工爱普生株式会社认可的接口线缆而产生电磁干扰所导致的任何损害，精工爱普生株式会社及其关联公司不承担任何责任。

EPSON 是精工爱普生株式会社的注册商标。

Microsoft® 和 Windows® 是微软公司的注册商标。

Mac 和 OS X 是苹果公司的注册商标。

Intel® 和 Intel® Core™ 是 Intel 公司的注册商标。

Adobe、Illustrator 和 Acrobat Reader 是 Adobe 在美国和 / 或其他国家 / 地区的注册商标或商标。

Chrome 是 Google LLC 的商标。

Firefox 是 Mozilla 基金会在美国和 / 或其他国家 / 地区的商标。

Bemcot™ 是 Asahi Kasei 公司的商标。

一般通告：于此涉及的所有其他产品之商标或注册商标，其权属归其各自所有者所有，此处仅作说明辨识之用。爱普生对这些商标不保留任何权利。产品信息如有变化，恕不另行通知。

© 2024 精工爱普生株式会社。版权所有。

本产品信息以爱普生网页（http://www.epson.com.cn）为准，如有更改，恕不另行通知。

对其中涉及的描述和图像，以包装箱内实际内容为准，在中国法律法规允许的范围内，爱普生（中国）有限公司保留解释权。

本产品资料中使用的示意图仅供参考，本产品实际可能与之存在差异，以包装箱内产品实际为准。

本产品使用说明和包装箱上的数据来源于爱普生实验室测试。驱动和软件中所显示的型号可能与实际销售产品的型号稍有不同 , 不影响产品的使用。

其他信息，可查看产品本身、产品包装和其他形式的资料，包括爱普生网页（http://www.epson.com.cn）。

本产品相关资料以针对在大陆地区销售产品的简体中文内容为准。英文及其他语种内容针对全球销售产品，仅供用户对照。

本资料仅供参考。除中国现行法律法规规定，爱普生（中国）有限公司不承担任何由于使用本资料而造成的直接或间接损失的责任。

爱普生产品使用说明或网页等可能描述了其他公司（非爱普生）的硬件 / 软件产品、功能及服务，爱普生对于其他公司生产的产品和提供的服务（包括但不限于其内容、性能、准确性、兼容性、可靠性、合法性、适当性和连续性）不做任何明示和 / 或默示担保。

版权和商标

No part of this publication may be reproduced, stored in a retrieval system, or transmitted in any form or by any means, electronic, mechanical, photocopying, recording, or otherwise, without the prior written permission of Seiko Epson Corporation. The information contained herein is designed only for use with this Epson printer. Epson is not responsible for any use of this information as applied to other printers.

Neither Seiko Epson Corporation nor its affiliates shall be liable to the purchaser of this product or third parties for damages, losses, costs, or expenses incurred by the purchaser or third parties as a result of accident, misuse, or abuse of this product or unauthorized modifications, repairs, or alterations to this product, or (excluding the U.S.) failure to strictly comply with Seiko Epson Corporation's operating and maintenance instructions.

Seiko Epson Corporation shall not be liable for any damages or problems arising from the use of any options or any consumable products other than those designated as Original Epson Products or Epson Approved Products by Seiko Epson Corporation.

Seiko Epson Corporation shall not be held liable for any damage resulting from electromagnetic interference that occurs from the use of any interface cables other than those designated as Epson Approved Products by Seiko Epson Corporation.

Microsoft® and Windows® are registered trademarks of Microsoft Corporation.

Mac and OS X are registered trademarks of Apple Inc.

Intel® and Intel® Core™ are registered trademark of Intel Corporation.

Adobe, Illustrator, and Acrobat Reader are either registered trademarks or trademarks of Adobe in the United States and/or other countries.

YouTube® and the YouTube logo are registered trademarks or trademarks of YouTube, LLC.

Chrome is a trademark of Google LLC.

Firefox is a trademark of the Mozilla Foundation in the U.S. and other countries.

Bemcot™ is a trademark of Asahi Kasei Corporation.

General Notice: Other product names used herein are for identification purposes only and may be trademarks of their respective owners. Epson disclaims any and all rights in those marks.

© 2024 Seiko Epson Corporation. All rights reserved.

目录

版权和商标

手册说明

介绍 6
符号说明 6
屏幕截图 6
手册组成 6

介绍

打印机部件 8
前部 8
内部 10
后部 12
大容量供墨系统 14
操作面板 15
了解并操作显示屏 17
使用和存放注释说明 23
安装空间 23
使用打印机时的注释说明 23
不使用打印机时的注释说明 24
处理墨包的注释说明 25
处理和存放介质时的注意事项 25
提供的软件 27
提供的软件 (Windows) 27
提供的软件 (Mac) 28
使用 Epson Edge Print（仅限 Windows） 30
启动步骤 30
获取并注册 EMX 文件 30
关闭步骤 30
使用 Epson Edge Dashboard 30
启动步骤 30
注册打印机 31
下载 EMX 文件 31
关闭步骤 31
使用 EPSON Software Updater (Windows) 31
检查软件更新可用性 31
接收更新通知 32
使用 Web Config 32
启动步骤 32
关闭步骤 33
卸载软件 33
管理员密码的注释说明 33
查看初始密码 33
更改密码 34

基本操作

用于执行正确打印的工作流程 35
将介质设置注册到打印机 35
处理介质时的注释说明 36
装入介质时的注释说明 36
装入介质 37
对装入的介质进行设置 37
使用自动收纸器 39
正确收纸的要点 39
将介质固定到自动收纸器上 39
更换介质 40
更换用完的介质 40
更换没用完的介质 40
取下已收纸的卷纸芯 42
打印前 45
优化介质设置（打印调整） 45
执行打印调整时的注意事项 45
自动调整步骤 46
无法执行自动调整时 46
在打印期间更改设置 48
更改加热器温度 48
纠正条带 48
可打印区域 50
介质的左右边缘位置 50
可打印区域和图像打印区域 51

维护

何时进行各种维护操作 54
清洁位置和清洁时间 54
耗材位置和更换时间 55
其他维护 56
准备工作 58
关于维护的注意事项 58
执行常规清洁 59
日常清洁 59
清洁介质清洁器 60
更换墨包 60
更换时的注意事项 60
更换步骤 60
处理废墨 61
更换废墨瓶时的注意事项 61
更换废墨瓶 61
更换打印头清洗装置 62

目录

准备和更换时间 62
更换步骤 62
更换介质边缘压片.....62
使用墨水清洁剂.....64
清洗防干帽.....65
清洗吸帽 65
清洗打印头的周围.....65
清洗冲洗垫.....65
清洁内部灯.....66
处理使用过的耗材.....66
打印头喷嘴检查.....66
喷嘴检查类型.....66
如何打印喷嘴检查图案 67
打印头清洗.....67
清洗类型 67
执行打印头清洗 67
在温度低于 -10°C 的环境下存放时的
存放前维护.....68
执行存放前维护 68
恢复使用时 68

操作面板菜单

菜单列表 69
详细菜单 75
常规设置菜单.....75
介质设置菜单.....83
维护菜单 87
耗材状态菜单.....88
更换件信息菜单 88
打印机状态菜单 89

故障排除

当显示信息时 90
当维护要求/打印机错误发生时.....92
故障排除 93
无法打印（因为打印机不工作）.....93
打印机运转，但不打印 93
打印输出不是您所期望的.....93
介质 95
其他 95

附录

选件和耗材.....96
墨包（消耗品/耗材）.....96
其他 97
支持的介质（消耗品/耗材） 98
移动和运输打印机 98
移动打印机.....98
运输.....109
如何使用压力垫片 109
如何安装垫片 109
如何取下垫片 110
自动收纸器/进纸部件的平行调整 111
每种介质类型的介质设置列表 112
系统要求.....113
Epson Edge Dashboard.....113
Epson Edge Print.....114
Web Config 114
规格表 115

手册说明

介绍

符号说明

为防止对客户或第三方造成伤害及财产损失，本手册中使用以下符号警告危险的操作和处理。在阅读本手册之前，请确保您已充分理解下列符号的含义。

警告：	必须遵守以免对人体造成严重伤害。
注意：	必须遵守以免伤害人体。
重要：	必须遵守以免损坏此产品。
注释：	包含此产品操作的有用信息或附加信息。
☞	指示相关内容。

屏幕截图

- 此手册中使用的屏幕截图可能与实际屏幕稍有不同。
- 除非另有说明，否则此手册中使用的 Windows 屏幕截图均取自于 Windows 10。

手册组成

本产品手册按以下所示组织而成。

您可使用 Adobe Acrobat Reader 或 Preview (Mac) 来查看 PDF 手册。

《首先阅读》（小册子）		本手册提供从包装箱取出打印机后如何对其进行设置的信息。务必阅读本手册以安全地执行操作。
安全指导		本部分提供必须遵守的信息，以防止对客户或第三方造成伤害及财产损失。务必阅读本部分以安全正确地使用本产品。此部分内容包括在《首先阅读》中。
《客户支持》(PDF)		本手册提供了客户支持的相关信息。
《在线手册》		
	《用户指南》（本手册）	本手册介绍了如何使用打印机。
	故障排除和提示	本手册提供了常见问题和提示以帮助您高效使用打印机。
	爱普生视频手册	这些视频将向您展示如何装入介质并执行维护。
	《网络指南》(PDF)	本手册提供了有关通过网络使用打印机的信息。
	《客户支持》(PDF)	本手册提供了客户支持的相关信息。

查看视频手册

单击《在线手册》首页中的［爱普生视频手册］，或单击以下蓝色文字以查看手册。

爱普生视频手册

查看 PDF 手册

本节以 Adobe Acrobat Reader DC 为例介绍在 Adobe Acrobat Reader 中查看 PDF 的基本操作。

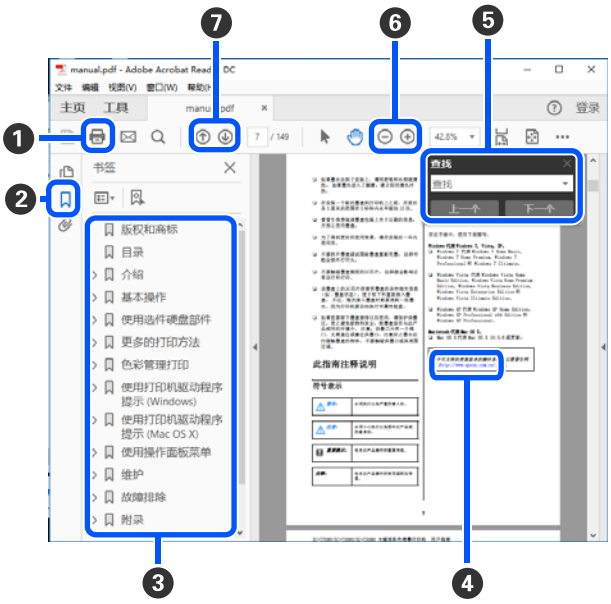

❶ 单击此图标可以打印 PDF 手册。

❷ 每次单击此按钮时，将隐藏或显示书签。

❸ 单击标题可打开相关页面。

单击 [+] 可打开层次结构中更低级别的标题。

❹ 如果参考显示为蓝色文本，则单击蓝色文本可打开相关页面。

要返回到原始页面，请执行以下操作。

对于 Windows

同时按 Alt 键和 ← 键。

对于 Mac

同时按 command 键和 ← 键。

❺ 可以输入并搜索关键词，如想要确认项目的名称。

对于 Windows

在 PDF 手册中的一个页面上点击右键，在显示的菜单中选择**查找**，打开搜索工具栏。

对于 Mac

在**编辑**菜单中选择**查找**，打开搜索工具栏。

❻ 要放大显示中太小而无法看清楚的文本，请单击 ⊕ 。单击 ⊖ 可缩小文本。要指定并放大插图或屏幕截图的某个部分，请执行以下操作：

对于 Windows

右键单击 PDF 手册中的页面并在所显示的菜单中选择**选框缩放**。指针将变为放大镜，您可以使用放大镜来指定要放大的位置范围。

对于 Mac

按以下顺序进行操作就可以把指针变为放大镜：单击**视图**菜单 - **缩放** - **选框缩放**。您可以将指针用作放大镜来指定要放大的位置范围。

❼ 打开上一页或下一页。

介绍

打印机部件

前部

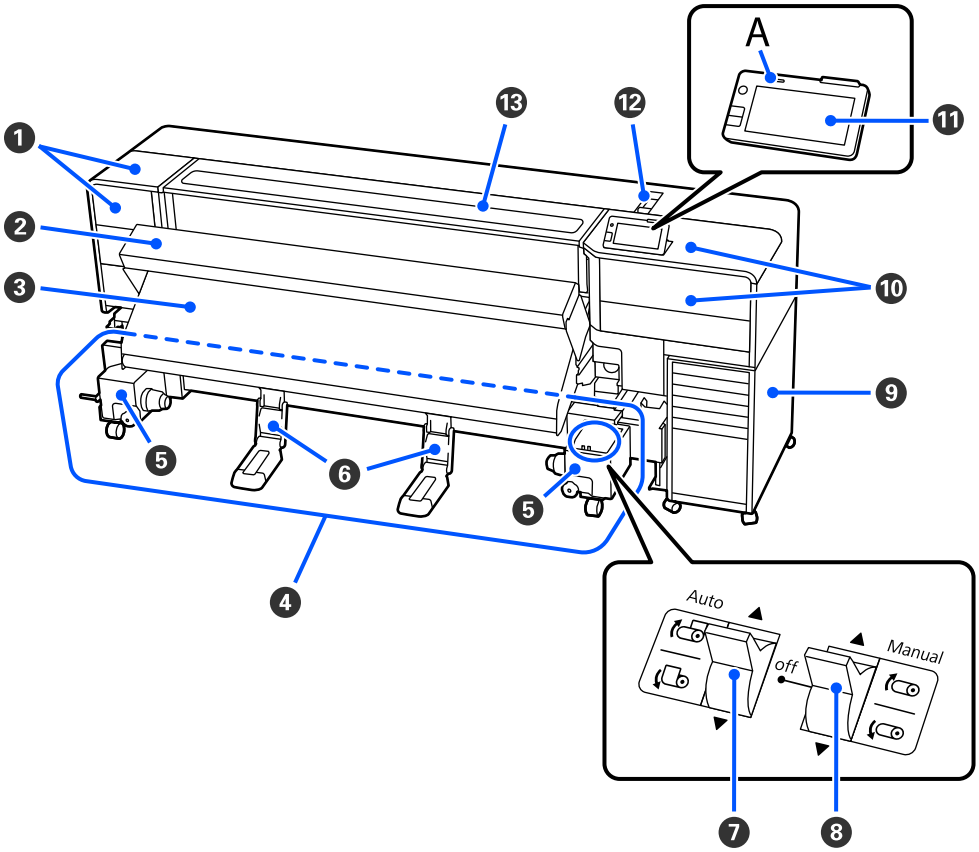

❶ **维护盖（左）**
清洗打印头的周围区域时打开这些盖。使用打印机时通常关闭。
第 65 页的“清洗打印头的周围”

❷ **烘干风扇**
打印后使用此烘干风扇快速烘干墨水。

❸ **加热器**
打印后使用此加热器快速烘干墨水。
第 48 页的“更改加热器温度”

❹ **自动收纸器**
自动收起打印好的介质。

❺ **介质支架**
用于支撑收纸用的卷纸芯。此部件有两个，左侧和右侧相同。

介绍

❻ **介质托架**
当取下已收纸的卷纸芯时，将取下的介质暂时放在这些托架上。取下介质时，调整这些托架以匹配介质宽度，然后向前拉动托架。

❼ **自动开关**
使用此开关设置已装入介质的收纸规格（使可打印面朝内或朝外）。当此项目设置为关时，不执行绕卷。

❽ **手动开关**
使用此开关手动收纸。当自动开关设置为关时，此项目可用。

❾ **大容量供墨系统**
☞ 第 14 页的“大容量供墨系统”

❿ **维护盖（右）**
更换刮片单元或清洗帽的周围区域时打开这些盖。使用打印机时通常关闭。

⓫ **操作面板**
手动调节该面板，使其倾斜到便于观看的位置。要将面板从水平位置抬高，请先按住 A 点再移动面板。

☞ 第 15 页的“操作面板”

⓬ **介质加载杆**
装入介质后，将介质加载杆移到前面可将介质固定到位。将介质加载杆移到后面可预先松开介质以便取下。

打印机后部还有一个介质加载杆，可与前部的加载杆联动。用户可根据具体情况选择更方便的一个进行使用。

⓭ **打印机盖**
装入介质、清洁打印机内部或取出夹纸时打开此盖。使用打印机时通常关闭。

内部

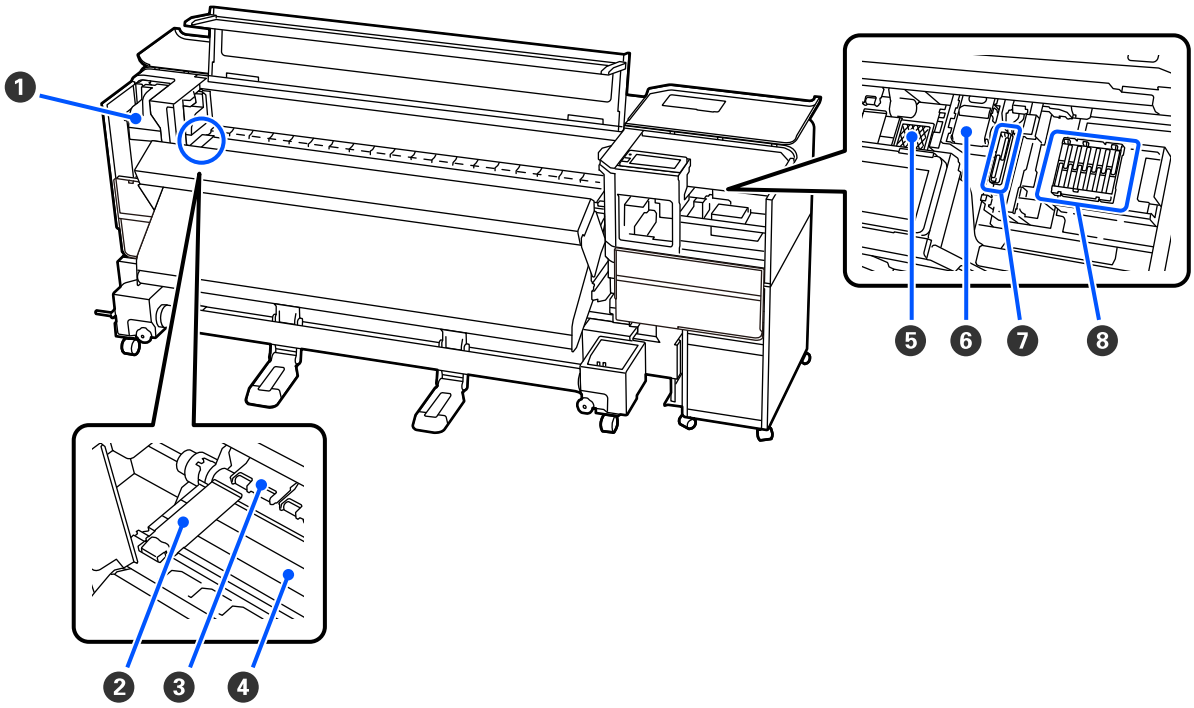

❶ **打印头**
打印头通过向左和向右移动喷墨进行打印。打印结果有污迹时，检查打印头上是否附着污垢，如有必要，请进行清洗。

第 65 页的“清洗打印头的周围”

❷ **介质边缘压片**
介质边缘压片可防止介质翘起并防止介质裁切边缘上的纤维触碰到打印头。打印前，将介质边缘压片固定在介质的两边。

第 37 页的“装入介质”

❸ **压力滚筒**
打印时这些滚筒向下压着介质。这些滚筒根据介质加载杆的设置向上抬起或向下按压。

❹ **打印平台**
可吸附和固定介质进行流畅的打印和进纸。如果绒毛、灰尘或墨水附着在表面，可能导致喷嘴堵塞或产生墨点，因此请务必每天清洁。

第 59 页的“日常清洁”

❺ **冲洗垫**
在冲洗时，墨水会流到此垫上。冲洗垫属于耗材。请同时更换刮片单元。

第 62 页的“更换打印头清洗装置”

❻ **刮片单元**
用于擦除打印头喷嘴表面的墨水。刮片单元属于耗材。当操作面板上显示一条信息提示您更换刮片时，请进行更换。

第 62 页的“更换打印头清洗装置”

介绍

❼ **吸帽**

吸帽用于从打印头中吸取墨水。请按照操作面板上的信息执行清洗。

☞ 第 65 页的“清洗吸帽”

❽ **防干帽**

不打印时，这些帽用于盖住打印头的喷嘴以防止它们变干。请按照操作面板上的信息执行清洗。

☞ 第 65 页的“清洗防干帽”

后部

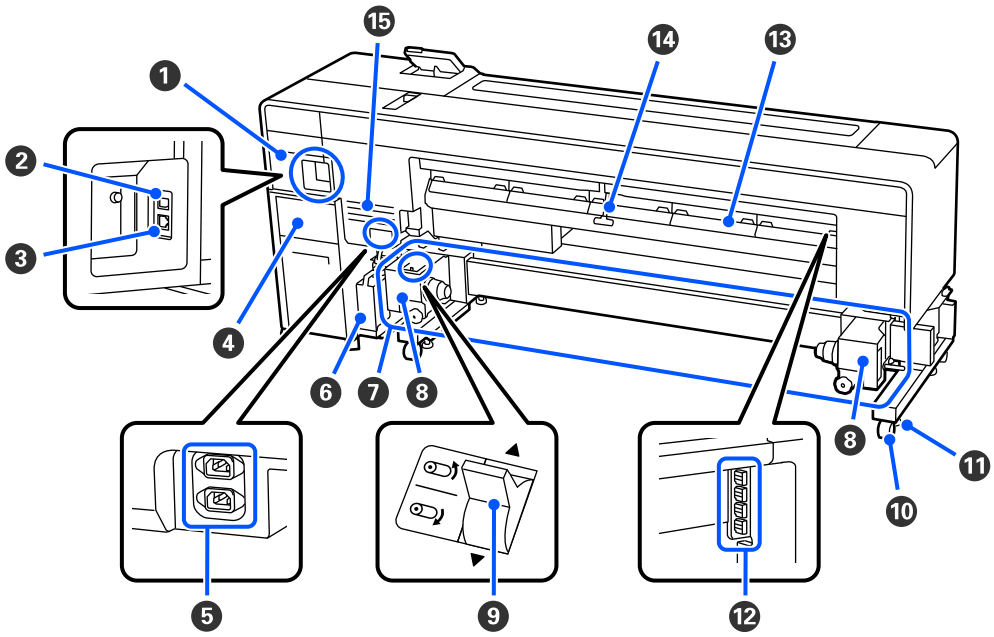

❶ **墨管连接器盖**
盖住打印机与大容量供墨系统之间的连接处。内部有一个墨管连接器。当使用打印机时，通常此处应保持连接。

❷ **USB 端口**
连接 USB 数据线。

❸ **LAN 端口**
连接网络线缆。

❹ **端口盖**
盖住连接打印机和大容量供墨系统的通讯电缆端口。

❺ **交流电入口 #1/ 交流电入口 #2**
连接打印机随附的电源线。确保连接两根电源线。

❻ **废墨瓶**
将废墨收集到此瓶中。

当操作面板上显示一条信息提示您更换废墨瓶时，请使用新的废墨瓶进行更换。

☞ 第 61 页的“处理废墨”

❼ **进纸部件**
装入用于打印的介质。

有关支持的介质，请参见以下内容。

☞ 第 98 页的“支持的介质（消耗品 / 耗材）”

❽ **介质支架**
将介质放置在这些支架上。此部件有两个，左侧和右侧相同。

❾ **驱动器开关**
在更换介质时回卷介质。

❿ **脚轮**
两侧各有两个脚轮。一旦安装完成，在使用打印机时，必须让脚轮保持锁定。

介绍

⓫ 水平调节器

两侧各有两个水平调节器。在铺有地毯的地面或倾斜地面上安装时，请检查打印机的水平仪并对其进行调整以保持打印机稳定。如果在安装过程中进行水平调整，确保在移动打印机之前将水平调节器提升到脚轮上方。

⓬ 压力垫片

此部件用于将压力滚筒固定在打开位置。即使向前移动了介质加载杆，插入垫片的压力滚筒也不会对介质施加压力。如果在介质末端出现褶皱时使用压力垫片，褶皱可能会得到改善。

压力垫片不用时，请将其插入原位进行存放。

☞ 第 109 页的“如何使用压力垫片”

⓭ 介质清洁器

送入介质时，擦去介质上的绒毛或灰尘。如果操作面板的屏幕上显示信息，请使用附带的介质清洁刷进行清洁。

☞ 第 60 页的“清洁介质清洁器”

⓮ 介质加载杆

此介质加载杆可与打印机前部的介质加载杆联动。用户可根据具体情况选择更方便的一个进行使用。

⓯ 通风口

此开口用于实现打印机内部与外部之间的通风。请勿堵塞通风口。

大容量供墨系统

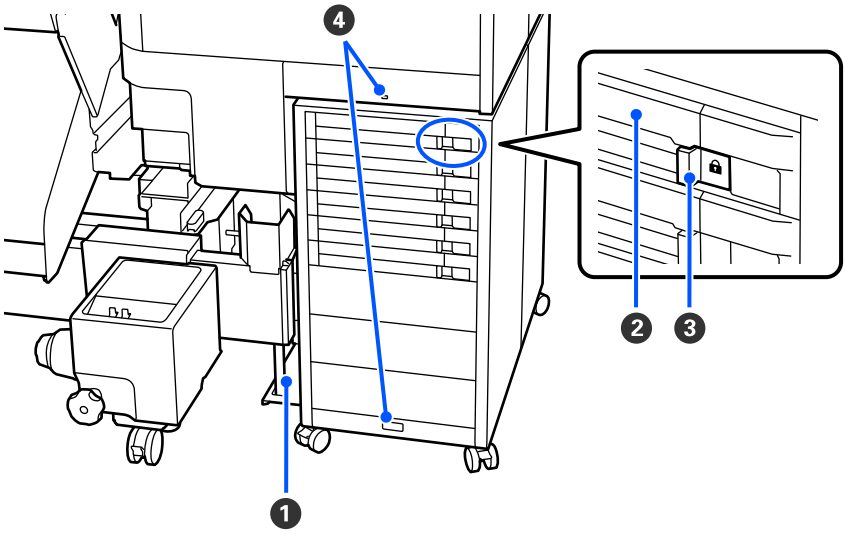

❶ **固定部件**
此部件用于将大容量供墨系统牢固地固定到打印机上。使用打印机时请勿移除此部件；应保持与安装时相同的状态使用。

❷ **墨包托架**
装入标签上指示颜色的墨包。请将所有墨包托架都放入大容量供墨系统。

❸ **锁定开关**
要拉出墨包托架，请通过将锁定开关移到右侧将其解锁。将墨包托架放入大容量供墨系统后，再将锁定开关移到左侧将其锁定。

❹ **安全绳索挂钩**
将市售的安全绳穿过上部和下部安装部件以防墨包被盗。

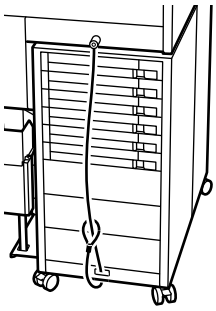

操作面板

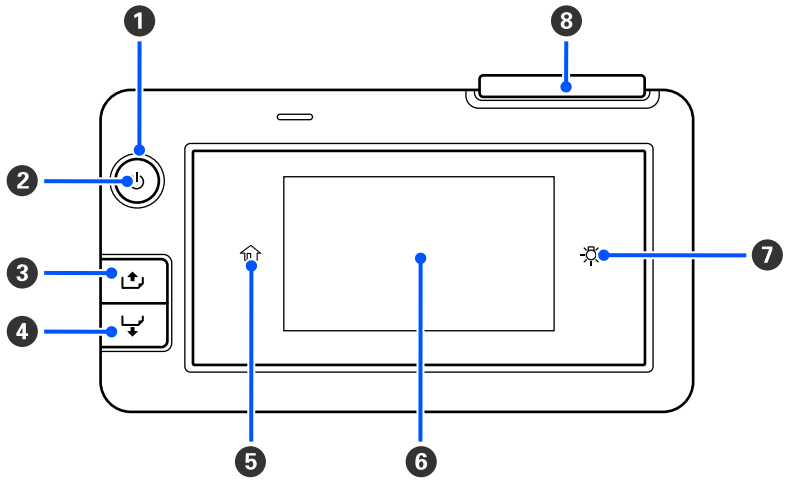

❶ ⏻ **指示灯（电源指示灯）**

通过亮或闪烁来指示打印机的操作状态。

亮　　：打印机电源打开。

闪烁　　：打印机正在运行，如：正在接收数据，正在关机或正在执行打印头清洗。

灭　　：打印机电源关闭。

❷ ⏻ **按钮（电源按钮）**
打开和关闭打印机电源。

❸ **[⬆] 按钮（回卷按钮）**
按下按钮时的操作根据介质加载杆的状态而有所不同，如下所示。

- 当介质加载杆处于前面时

  按下按钮可回卷介质。介质会在其前边缘到达打印起始位置时停止回卷。松开此按钮并再次按下时，可继续回卷。按住此按钮可加快回卷。

- 当介质加载杆处于后面时

  按下按钮可将已装入可打印面朝外的介质回卷。

❹ **[⬇] 按钮（进纸按钮）**
按下按钮时的操作根据介质加载杆的状态而有所不同，如下所示。

- 当介质加载杆处于前面时

  按下按钮可送入介质。按住此按钮可加快送入。

- 当介质加载杆处于后面时

  按下按钮可将已装入可打印面朝内的介质回卷。

❺ **⌂ （主界面按钮）**
菜单操作等过程中按下此按钮可返回主界面（ ⌂ 亮起时）。

无法使用 ⌂ （主界面按钮）时，其会熄灭。

❻ **显示屏**
显示打印机的状态、菜单和错误信息等。

☞ 第 17 页的“了解并操作显示屏”

介绍

❼ **（内部灯按钮）**

打开或关闭内部灯。内部灯打开时，按此按钮可将其关闭。内部灯关闭时，按此按钮可将其打开。

内部灯因打印机的运行状态而无法打开 / 关闭时， 将熄灭。

❽ **报警信号灯**

当发生错误时，此信号灯亮或闪烁。

亮 / 闪烁	：	出现错误。错误类型通过信号灯亮或闪烁的状态来指示。操作面板上会显示一条错误说明。
灭	：	无错误。

了解并操作显示屏

了解显示信息

本节介绍如何查看主界面。
主界面包含以下两种布局，可以按 进行切换。

主界面（状态显示）
可检查打印机的当前状态。

主界面（打印时调整）
可快速更改主要调整值。也可以在打印时进行调整。

主界面（状态显示）

❶ （菜单）
显示设置菜单。
第 69 页的“操作面板菜单”

❷ **状态显示区域**
显示打印机的状态和警告信息。该区域仅会显示最近的通知。通过按 可查看所有警告通知。
收到打印任务时，显示内容会发生改变，如下所示。下面对每个显示进行说明。

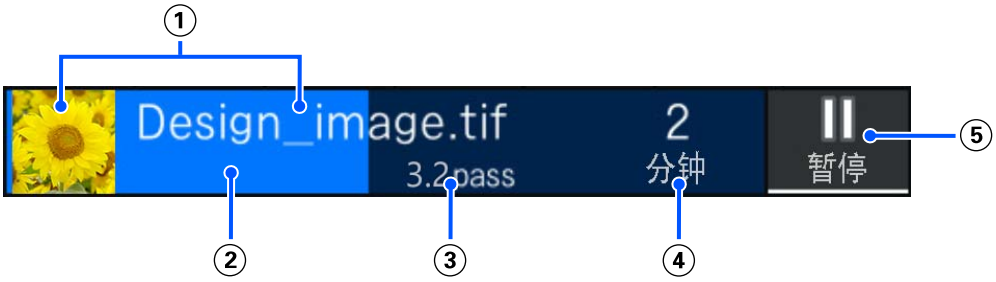

① 显示正在打印图像的缩略图和文件名称。根据使用的 RIP 类型，可能不显示缩略图。

② 显示打印进度的进度条。

③ 显示介质的打印长度、介质的剩余打印长度、卷纸更换前剩余时间或 Pass 模式。

打印期间按该显示区域会显示用来设置 ③ 中详细信息的屏幕。可以选择一个要显示的项目。

卷纸更换前剩余时间显示为预计时间。

④ 显示完成打印的预计剩余时间。

⑤ 暂停按钮。

按此按钮并选择是立即停止打印（**立即暂停**），还是在打印当前页面或任务（若为单页）后停止打印（**页间暂停**）。在暂停期间按下屏幕上的**恢复**可恢复打印。但是，如果选择**立即暂停**，在重新开始打印时打印操作可能会受到干扰。

在预热过程中，加热器达到设置的温度前，此按钮将显示为**开始**按钮。即使加热器温度较低，按下此按钮也可以开始打印。

❸ 介质信息

显示当前所选已注册介质的名称和编号，以及当前装入介质的宽度。当**剩余纸量管理**设置为**开**时，还会显示所装入介质的剩余量。按此区域可显示设置菜单中的**介质设置**，可以在其中更改为不同的已注册介质编号或更改当前所选介质编号的设置。

❹ 耗材的状态

显示耗材，如墨包的大致剩余量和当前状态。按此区域可执行以下检查。

❑ 检查每种耗材的剩余量和编号的详细信息

下面对每个显示进行说明。

墨包状态

显示墨水的大致剩余量。剩余墨水变少时，指示条也会降低。字母是颜色的缩写。缩写与墨水颜色的关系如下所示。

BK ：黑色

Y ：黄色

M ：洋红色

C ：青色

LM ：淡洋红色

LC ：淡青色

根据墨包的状态不同，指示条的显示也会发生改变，如下所示。

：墨量低。您需要准备一个新的墨包。

：墨水已到使用寿命。使用新墨包更换旧墨包。

废墨瓶状态

显示废墨瓶中的大致可用空间量。剩余空间量减少时，指示条也会降低。

：废墨瓶快到使用寿命，请准备一个新的废墨瓶。

介绍

刮片单元状态
显示刮片单元的大致剩余使用寿命。刮片单元剩余使用寿命变少时，指示条也会降低。

：刮片单元剩余使用寿命变少，您需要准备一个新的刮片单元。

❺ **环境温度、湿度和时间**
显示当前温度、湿度和时间。除非在适当的环境条件下使用打印机，否则可能无法正确打印。

❻ **加热器温度**
显示设置的加热器温度。根据加热器的温度，数字旁边的图标和背景颜色变化如下。

状态	背景颜色	图标
停止（加热器温度低）	灰色	-
可以打印了，预热，等待稳定	亮橙灯	-
正在准备打印或正在准备预热	闪烁橙灯	

按此区域会显示设置屏幕，可在其中更改数值。

❼ **预热开始 / 停止预热**
加热器会在发送任务时开始加热，并在加热器达到设置的温度时开始打印。按下**预热开始**以开始预热加热器。预热可让您在发送任务后快速开始打印。每次按下此区域，可开始 / 停止预热加热器。 预热时，加热器在略低于设置温度时进入待机模式。

此外，超过在设置菜单的**睡眠定时器**中设置的时间后，加热器会关闭。加热会在发送打印任务时开始，但仍可以在需要时按下**预热开始**以开始加热。此外，如果在设置菜单中将**加热器**设置为**关**，则按下**预热开始**不会执行任何操作，预热也不会开始。

❽ **导纸间距**
显示当前介质信息（❸）的导纸间距设置。按此区域会显示设置屏幕，可在其中更改数值。

❾ **关于何时执行定期清洗的通知**
当符合以下条件时，执行定期清洗前，将显示剩余打印持续时间、打印页面计数器或打印长度。

- ❑ 定期清洗（打印持续时间）：提前 24 小时
- ❑ 定期清洗（打印页面）：提前 40 页
- ❑ 定期清洗（打印长度）：提前 60 米

需要时可按此区域执行打印头清洗。

❿ **（打印机状态）**
当有警告通知时，图标右上角会显示 ⚠，如 。在按下此区域时显示的屏幕上按下**消息列表**，可显示警告通知列表。在列表中点按相关项目，可查看其详细信息及处理步骤。项目处理后会从列表中删除。

⓫ **（链接到手册）**
扫描显示的二维码，可以直接进入《在线手册》页面。

视您所在的国家或地区而定，扫描二维码后可能直接进入爱普生视频手册页面。

⓬ **（维护）**
屏幕上显示维护菜单，您可以执行清洗部件和更换耗材等维护操作。

⓭ **/ （切换连接状态）**
以下图标表示计算机和打印机之间的连接状态。

已连接　　：

已断开　　：

每次按此区域，连接会在打开和关闭之间切换。

例如，在执行维护（如打印喷嘴检查图案或在清洗打印头周围后执行打印头清洗）操作之前断开连接，可防止接收打印任务，从而更有效地完成工作。

请注意，根据打印机的运行状态，有时可能无法切换。在这种情况下，图标会变灰，表示该功能已禁用。

⓮ **（切换屏幕）**
每次按下此区域，可在主界面（状态显示）与主界面（打印时调整）之间相互切换。

⓯ **（将介质送至切纸位置）**
根据当前所选已注册介质的设置，打印完成后，打印末端可能位于打印平台上。如果要将打印末端送至切纸位置，可按此区域将介质送至切纸位置。此外，如果在打印末端已经位于切纸位置的情况下，执行将打印末端送至切纸位置的操作，直到打印平台上的打印起始位置都能送至切纸位置。

☞ 第 41 页的“剪切介质”

主界面（打印时调整）

以下仅介绍了与主界面（状态显示）不同的部分。

每个项目的当前设置都会显示在打印时调整屏幕上。按显示区域会打开设置屏幕，可在其中调整设置。即使在打印期间，您也可以更改设置。

有关每个项目的详细信息，请参见以下内容。

☞ 第 69 页的“操作面板菜单”

调整结果会注册到当前所选介质设置中。

❶ **进纸调整**
若要纠正打印过程中出现的条带，请按此区域以执行进纸调整。

如果进纸量太少，会出现黑色条纹（暗条纹），请增加（+）进纸量。

相反，如果进纸量太大，会出现白色条纹（浅色条纹），请减少（-）进纸量。该值表示以百分比或正（+）或负（-）值进行调整的进纸量。

❷ **进纸张力**
显示进纸张力设置。如果需要，可按此区域更改设置，例如打印过程中介质出现褶皱。

❸ **预热开始 / 停止预热**
每次按下此区域，可开始 / 停止预热加热器。

❹ **加热器温度**
上行显示加热器的当前温度，下行显示设置的温度。按此区域可更改温度。

❺ **复卷张力**
显示复卷张力设置。如果需要，可按此区域更改设置，例如打印过程中介质起皱或回卷的介质过松。

❻ **每 Pass 干燥时间**
显示每 Pass 干燥时间的设置。按此区域可更改干燥时间。

❼ **打印纸吸力**
显示打印平台对介质施加的吸力强度设置。如果需要，可按此区域更改设置，例如打印平台上的介质呈波浪形。

❽ **导纸间距**
显示导纸间距的设置值。按此区域可更改设置。

❾ **压力滚筒负荷**
显示压力滚筒负荷的设置。如果需要，可按此区域更改设置，例如打印过程中压力滚筒附近的介质出现褶皱。

操作步骤

主界面上的黑色背景区域即使按下也没有反应。按下操作区域中的灰色图块区域时，屏幕或数值会发生变化。

根据打印机的运行状态，可能无法执行屏幕顶部显示的每个按钮的功能。如果该功能不可用，图标会变灰，按钮也不会有反应。

按下操作区域时会执行相关操作。但是，当如下显示滚动条时，可以通过在屏幕上上下移动（滑动）手指来滚动屏幕。您还可以通过按下滚动条上的向上和向下图标进行滚动。

介绍

如果显示**如何 ...**（如在信息屏幕中），可以按此按钮查看操作步骤的指南。

在如何 ... 屏幕上，按下图中所示按钮将显示屏旋转 180˚。在打印机后面操作时，可以倾斜操作面板并旋转显示屏，以便更轻松地查看。

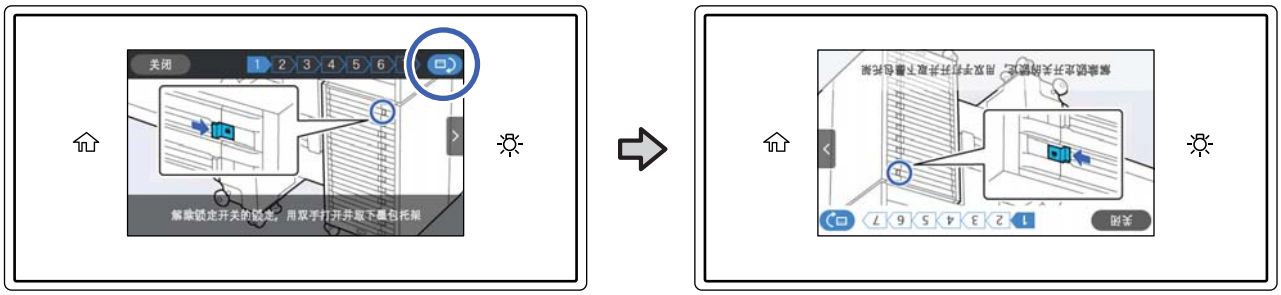

使用和存放注释说明

安装空间

确保留出如下所示的空间，清除任何异物，以便在打印纸弹出时和更换耗材时不会受阻。

有关打印机的外部尺寸，请参见“规格表”。

☞ 第 115 页的“规格表”

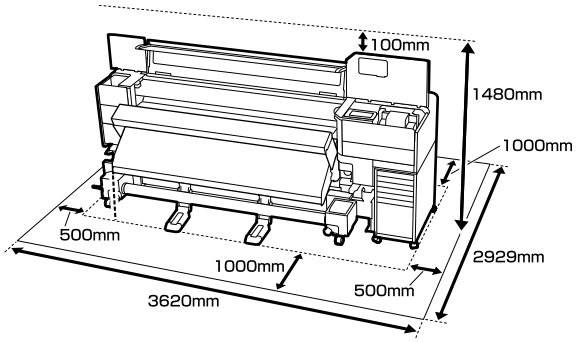

使用打印机时的注释说明

当使用此打印机时注意下面要点以避免损坏、故障和打印质量下降。

❑ 当使用打印机时，操作温度和湿度应在“规格表”中描述的范围内。☞ 第 115 页的“规格表”

请注意，虽然温度和湿度符合打印机限制范围，但不符合介质的限制范围时，打印输出可能达不到您希望的结果。确保操作环境适合介质。有关详细信息，请参见随介质提供的文档资料。

同样，当在干燥的区域，空调环境或在阳光直射下操作时，请保持合适的湿度。

❑ 确保工作空间保持干净整洁。如有灰尘或绒毛进入打印机，可能会损坏打印机、堵塞打印头喷嘴或导致进纸质量下降。

❑ 避免在有热源、通风口或空调直接吹到位置使用打印机。打印头喷嘴可能变干并堵塞。

❑ 如果在夹纸或发生错误时关闭打印机，可能不能给打印头盖帽（打印头可能不能返回至右侧）。盖帽是自动地给打印头盖上一个帽（盖）以防止打印头变干。在此情况下，打开电源并等待直到自动地执行盖帽。

❑ 当电源打开时，不要拔下电源插座或通过断路器断开电源。否则打印头可能不能被正确盖帽。在此情况下，打开电源并等待直到自动地执行盖帽。

❑ 不要弯曲或用力拉废墨管。墨水可能会溢出到打印机的内部或周围。

❑ 应根据使用频率或推荐的时间间隔来执行维护，如：清洗和更换耗材。不执行常规维护可能会导致打印质量下降。在未进行适当维护的状态下，继续使用可能会损坏打印头。

☞ 第 54 页的“清洁位置和清洁时间”

❑ 不仅打印时要耗费墨水，在进行打印头清洗和其他维护操作时也要耗费墨水，以保持打印头正常工作。

确保在打印机电源打开时已连接了废墨瓶。

❑ 为实现稳定的彩色打印，请将室温保持在 20 ～ 30°C 的恒定范围内。

❑ 对于插图所示区域，请注意下面要点。

❶ 请勿触碰打印机盖或维护盖内的任何部件（手册中指定的部件除外）。

❷ 请勿将其他设备连接到烘干风扇和自动收纸器的连接器。

❸ 除非手册中有说明，否则请勿移除大容量供墨系统的固定部件。

❹ 除非手册中有说明，否则请勿取下墨管连接器盖。如果在拆卸或触碰打印机内部时没有足够小心，可能会因静电或与大容量供墨系统连接不良而导致故障。

请不要将本产品放在低温或多尘的地方。

请妥善使用 / 保管本产品，以避免因使用 / 保管不当（如鼠害、液体渗入等）造成故障、损坏。

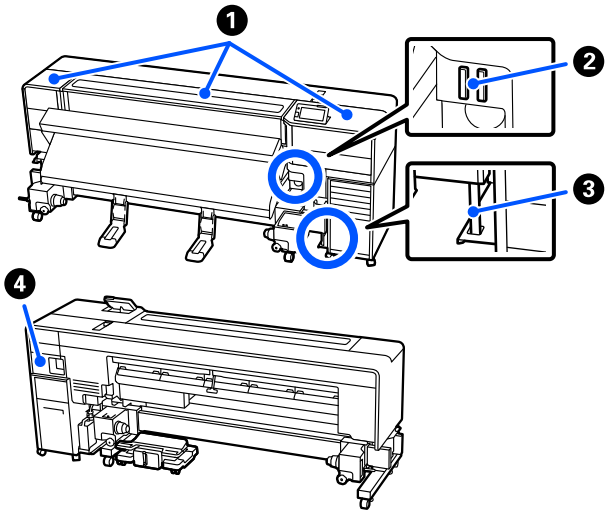

不使用打印机时的注释说明

如果您不使用打印机，在存放打印机时注意下面要点。如果存放不正确，下次使用时可能无法正确打印。

❑ 如果长时间未使用打印机，打印头喷嘴可能会变干并堵塞。至少每四周打开打印机电源一次，以防止打印头堵塞。（如果在设置菜单中执行了**保存前的准备**步骤，则无需执行此操作。）

在打开打印机电源和启动后，将自动执行打印头清洗。在打印头清洗完成之前不能关闭打印机电源。

打印机长时间不开机可能会导致故障。

如需进行维修，根据您所在的地区，可能会收取费用。

❑ 如果上述操作无法完成，则必须由爱普生认证服务机构的工程师执行存放前和存放后维护。

根据您所在的地区，存放前和存放后维护可能会收取费用。

另外，根据环境和存放的时间长短不同，即使完成了存放前维护，在存放后维护期间还可能需要维修。

如需进行维修，根据您所在的地区，可能会收取费用。

请与爱普生认证服务机构联系。

❑ 如果长时间不使用打印机，在您开始打印之前请检查打印头是否堵塞。如果打印头堵塞，请执行打印头清洗。

☞ 第 67 页的“如何打印喷嘴检查图案”

❑ 在温度低于 -10°C 的环境下存放此打印机时，请务必在设置菜单中执行**保存前的准备**步骤。如果不执行此步骤就存放打印机，可能会损坏打印头。

☞ 第 68 页的“在温度低于 -10°C 的环境下存放时的存放前维护”

❑ 压力滚筒可能会使留在打印机中的介质产生折痕。介质可能还会变得起褶或卷曲、引起夹纸或导致介质接触到打印头。在将打印机进行存放之前，取出介质。取下介质后，将介质加载杆移到前面。

❑ 在确认打印头已经盖帽（打印头在最右边）后再存放打印机。如果打印头长时间未盖帽，打印质量可能下降。

注释：

❑ *如果打印头未盖帽，打开打印机电源，然后再关闭。*

❑ *当执行**保存前的准备**步骤时，不会进行盖帽。执行此步骤后，可在未盖帽的状态下存放打印机。*

❑ 在将打印机进行存放之前，关闭所有盖。如果长时间不使用打印机，在打印机上盖上一块防静电的布或盖子以防止灰尘。

打印头的喷嘴非常小，如果细小的灰尘进入打印头，打印头很容易堵塞，您可能不能正确打印。

❑ 存放打印机时，确保水平存放：请勿歪斜、直立或倒置存放。

处理墨包的注释说明

要保持良好的打印质量，处理墨包时请注意下面几点。

- ❏ 首次使用打印机时其部分墨水将用于完全填充打印头；因此，与后续使用的墨包相比，其更换时间会更早。
- ❏ 将墨包存放于室温且避免阳光直射的地方。
- ❏ 要确保打印质量，请在下述日期前更换所有墨水，以较早的日期为准：
  - ❏ 确保阅读墨包包装上关于日期的信息，并按之使用墨包
  - ❏ 在大容量供墨系统中安装墨包之日起一年
- ❏ 如果您将墨包从冷的地方移至温暖的地方，在使用墨包之前请将其在室温下放置至少 4 个小时。
- ❏ 请勿触摸墨包上的 IC 芯片。否则可能无法正常打印。
- ❏ 确保大容量供墨系统中安装了所有墨包。否则打印机中的墨水可能变干，打印机将无法正常工作。即使不使用打印机时，也应将墨包安装好。
- ❏ 因为 IC 芯片管理墨包的信息，例如剩余墨量，所以即使在出现更换信息之前将墨包取出，您仍然可以将其重新插入并使用。
- ❏ 当存放墨包时，确保供墨口没有灰尘。供墨口内有阀门，因此不需要盖帽。
- ❏ 取下的墨包在供墨口周围可能会有墨水，所以取出墨包时小心不要将墨水滴在周围区域。
- ❏ 为保护打印头，打印机在墨包接近使用寿命时可能会停止打印。
- ❏ 虽然墨包中可能包含有再生原料，但不影响打印机的功能或性能。
- ❏ 请勿拆开或改装墨包。否则可能无法正常打印。
- ❏ 请勿摔落或用硬物敲打墨包，否则墨水可能会从墨包中泄漏。
- ❏ 首次安装的墨包，其部分墨水将用于初始化安装。为了保证高质量的打印输出，机器中的打印头需被完全充墨。此墨包中的一部分墨水将会被消耗于此一次性步骤。故此墨包的可打印页数可能会少于后续墨包的可打印页数。
- ❏ 因打印的图像、打印设置、打印纸类型、机器使用的频繁程度和温度的不同，墨包在用户实际使用时的打印输出页数会有所不同。为了保证高质量的打印输出，当计算机或机器出现“请更换墨包”，或“墨包已到使用寿命”等提示时，墨包中可能还会有一部分剩余墨量。
- ❏ 当机器第一次安装墨包进行使用时，机器将执行初始化充墨程序，一部分墨水将被用于机器内部的供墨通道部件和打印头部件的填充。

处理和存放介质时的注意事项

在处理或存放介质时应注意下面要点。如果介质的存放条件不符合环境要求，打印质量可能会下降。

确保阅读每种介质类型提供的文档资料。

处理和存放时的注意事项

- ❏ 不要折叠介质或损坏可打印面。
- ❏ 不要触碰可打印面。手上的湿气和油脂可能会影响打印质量。
- ❏ 当处理介质时，用手拿着介质两端的边缘。我们推荐带上棉质手套。
- ❏ 让介质保持干燥。
- ❏ 包装材料可用于存放介质，不要将其扔掉。
- ❏ 避免放置在阳光直射、过热或潮湿的地方。
- ❏ 不使用时，应该从打印机中取出介质，卷好，并将其插入到原始包装中存放。长期将介质留在打印机中可能会损坏介质。

❏ 不要将介质直接曝露地放置在地面上。

介质应该卷起并插入到原包装中存放。

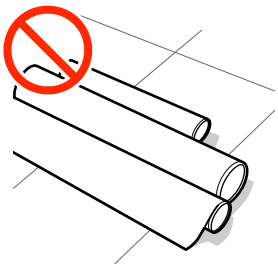

❏ 搬运介质时不要让介质的表面紧贴着衣服。

介质在装入打印机之前应一直放在其独立包装中。

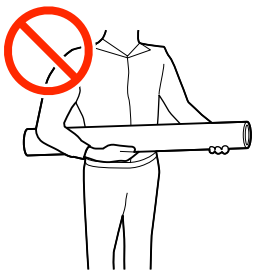

在打印后处理介质

要保持长时间高质量的打印结果，注意下面要点。

❏ 不要摩擦或划伤打印的表面。如果摩擦或划伤打印表面，墨水可能脱落。

❏ 不要触碰打印完的面，否则墨水可能脱落。

❏ 在折叠或堆放打印输出之前，确保打印输出已完全变干，否则在打印输出被触碰到的地方，可能会出现褪色或其他痕迹。如果将打印输出立即分开并烘干，这些痕迹可能会消失，但是，如果没有将触碰面分开，在变干后将形成永久的痕迹。

❏ 避免阳光直射。

❏ 为防止褪色，应按照介质提供的文档资料中的指导存放打印输出。

提供的软件

适用于 Windows 和 Mac 的打印机软件，分别以不同方式提供，且内容也有所不同。

> ***注释：***
> *对 Mac 的支持因地区而异。*

☞ 第 27 页的“提供的软件 (Windows)”

☞ 第 28 页的“提供的软件 (Mac)”

> ***注释：***
> *不提供打印机驱动程序。打印需要 RIP 软件。打印机随附适用于 Windows 的爱普生 RIP 软件“Epson Edge Print”。*
>
> *爱普生网站提供打印机支持的软件插件。*

提供的软件 (Windows)

您可以通过下列方式获取打印机软件，以帮助您充分发挥打印机的性能。

- ❏ epson.sn 网站
- ❏ 打印机随附光盘
- ❏ 爱普生网站
- ❏ 打印机中预装的软件

epson.sn 网站提供的软件

请从 https://epson.sn 下载安装软件。

有关各软件应用程序的更多信息，请参见各软件应用程序的在线帮助。

软件名称	摘要
EPSON Software Updater	❏ 该软件检查互联网上是否提供了新软件或更新信息，并安装软件。还可以更新打印机的手册。 ❏ 当打印机固件更新可用时通知您。您可以按照向导指示下载并更新固件。
爱普生通讯驱动程序	使用 Epson Edge Dashboard 或 Epson Edge Print 时，或者通过 USB 连接计算机和打印机使用市售 RIP 时，需要爱普生通讯驱动程序。确保已安装这些软件。
EpsonNet Config SE	使用此软件，您可从计算机对打印机配置各种网络设置。此功能很有用，其允许您使用键盘输入地址和名称。

Epson Edge Print（随附光盘上提供）

Epson Edge Print 是一款使用方便、操作简单的 RIP 软件。

该软件需要通过互联网安装。有关软件的安装方法，请参见《首先阅读》（小册子）。

有关 Epson Edge Print 的详细信息，请参见以下内容。

☞ 第 30 页的“使用 Epson Edge Print（仅限 Windows）”

Epson Edge Dashboard（爱普生网站上提供）

您在安装 Epson Edge Print 时，会同时安装该软件。

安装后，会作为常驻软件运行。其可对爱普生打印机提供以下控制操作。

- 当使用市售 RIP 软件时，通知所注册打印机的状态。
- 可以通过网络下载爱普生提供的打印设置文件（EMX 文件）。当使用市售 RIP 软件时，可以将下载的 EMX 文件直接导入市售 RIP 中使用。
- 计算机安装 Epson Edge Dashboard 后，可以监控通过网络或 USB 连接与计算机连接的打印机的状态。
- 可通过计算机轻松进行介质设置和更改介质设置，并写入到打印机。

☞ 第 30 页的“使用 Epson Edge Dashboard”

> ***注释：***
> *提供的 EMX 文件因您所在的国家和地区而异。*

Web Config（已预装在打印机中）

此软件已预装在打印机中。您可以通过网络从 Web 浏览器启动。

此软件适用于网络管理员。

可以使用 Web Config 配置网络安全设置。该软件还提供电子邮件通知功能，用于通知打印机错误及其他问题。

☞ 第 32 页的“使用 Web Config”

提供的软件 (Mac)

适用于 Mac 的软件有以下两种。

> ***注释：***
> *对 Mac 的支持因地区而异。*

Epson Edge Dashboard（爱普生网站上提供）

安装后，会作为常驻软件运行。该软件提供以下功能。

- 可以收到有关更新打印机固件的通知，并更新固件。
- 当使用市售 RIP 软件时，通知所注册打印机的状态。
- 可以通过网络下载爱普生提供的打印设置文件（EMX 文件），然后将下载的 EMX 文件直接导入市售 RIP 中使用。
- 计算机安装 Epson Edge Dashboard 后，可以监控通过网络或 USB 连接与计算机连接的打印机的状态。
- 可通过计算机轻松进行介质设置和更改介质设置，并写入到打印机。

☞ 第 30 页的“使用 Epson Edge Dashboard”

> ***注释：***
> *提供的 EMX 文件因您所在的国家和地区而异。*

Web Config（已预装在打印机中）

此软件已预装在打印机中。您可以通过网络从 Web 浏览器启动。

此软件适用于网络管理员。

可以使用 Web Config 配置网络安全设置。该软件还提供电子邮件通知功能，用于通知打印机错误及其他问题。

☞ 第 32 页的“使用 Web Config”

使用 Epson Edge Print（仅限 Windows）

启动步骤

可以使用以下任意一种方法启动应用程序。

❏ 双击桌面上创建的快捷方式图标。

❏ 单击 Windows 开始按钮 - **所有程序** - **Epson Software** - **Epson Edge Print**。

有关详细信息，请参见 Epson Edge Print 的在线帮助。

获取并注册 EMX 文件

如需在您正在使用的介质上正确打印，必须将适用于您正在使用介质的打印信息和介质设置值注册到打印机和 Epson Edge Print 中。

您可以使用爱普生提供的打印设置文件（EMX 文件），这些文件为使用的市售介质提供适合的打印质量设置（提供的文件因您所在的国家和地区而异）。
有关 EMX 文件的详细信息，请参见以下内容。
☞ 第 35 页的“将介质设置注册到打印机”

Epson Edge Print 以向导形式让您轻松执行以下操作。

❏ 下载 EMX 文件

❏ 将打印信息自动注册到 Epson Edge Print

❏ 将介质设置注册到打印机指定的注册介质编号

有关如何获取和注册 EMX 文件的详细信息，请参见 Epson Edge Print 的帮助。

关闭步骤

从屏幕左上角的**文件**中选择**完成**。

使用 Epson Edge Dashboard

启动步骤

Epson Edge Dashboard 是一个网络应用程序。

1 可以使用以下两种方法之一启动该应用程序。

Windows

❏ 双击桌面上的 **Epson Edge Dashboard** 图标。安装此应用程序时会创建 **Epson Edge Dashboard** 图标。

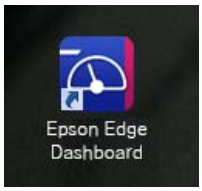

❏ 单击**开始** - **所有程序**（或**程序**） - **Epson Software** - **Epson Edge Dashboard**。

Mac

❏ 单击桌面菜单栏上显示的 **Epson Edge Dashboard** 图标，然后选择**显示 Epson Edge Dashboard**。

❏ 双击**应用程序** - **Epson Software** - **Epson Edge Dashboard** - **Epson Edge Dashboard** 图标。

2 Epson Edge Dashboard 启动。

有关详细信息，请参见 Epson Edge Dashboard 的在线帮助。

注册打印机

Epson Edge Dashboard 可以监控、管理介质设置以及将介质设置复制到已注册的打印机。

在 Windows 上使用时，打印机可以自动注册，这样就能在启动 Epson Edge Dashboard 后立即对打印机进行监控和管理。如果打印机未自动注册，请确认打印机是否在以下条件下使用。

- ❑ 已在计算机上安装了打印机提供的通讯驱动程序
- ❑ 计算机与打印机已连接
- ❑ 打印机处于待机状态

打印机不会自动注册到 Mac。请从打印机注册屏幕上手动注册打印机。首次启动 Epson Edge Dashboard 时会显示此屏幕。有关详细信息，请参见 Epson Edge Dashboard 的帮助。

下载 EMX 文件

如需在您正在使用的介质上正确打印，必须将适用于您正在使用介质的打印信息和介质设置值注册到打印机和市售 RIP 软件中。

您可以使用爱普生提供的打印设置文件（EMX 文件），为使用的市售介质提供适合的打印质量设置。（提供的文件因您所在的国家和地区而异。）
有关 EMX 文件的详细信息，请参见以下内容。
☞ 第 35 页的“将介质设置注册到打印机”

下载 EMX 文件后，需要执行以下步骤。

- ❑ 将介质设置复制到打印机。

  有关详细信息，请参见 Epson Edge Dashboard 的帮助。

- ❑ 将打印信息（打印设置）导入市售 RIP 软件中。

  有关详细信息，请参见 RIP 软件的手册。

关闭步骤

关闭网络浏览器。由于 Epson Edge Dashboard 是常驻软件，因此不会停止运行。

使用 EPSON Software Updater (Windows)

> ***注释：***
> *EPSON Software Updater 并非所有地区均可用。*

检查软件更新可用性

1. 检查以下状态。
   - ❑ 计算机已连接到互联网。
   - ❑ 打印机和计算机可以进行通讯。
2. 启动 EPSON Software Updater。

   Windows 8.1/Windows 8
   在搜索超级按钮中输入软件名称，然后选择显示的图标。

   除 Windows 8.1/Windows 8 之外
   单击开始 - **所有程序**（或**程序**） - **Epson Software** - **EPSON Software Updater**。

   > ***注释：***
   > *您还可以通过单击桌面任务栏的打印机图标并选择**软件更新**来启动。*

3 选择您的打印机，然后单击 检查是否有更新软件。

4 选择要更新的软件和手册，然后单击“安装”按钮开始安装。

显示“Firmware Updater”时，表示有可用的更新固件。选择“Firmware Updater”，单击“安装”按钮以自动启动 Firmware Updater 并更新打印机固件。

请按照屏幕提示操作。

> **重要：**
> *更新时请勿关闭计算机或打印机。*

接收更新通知

1 启动 EPSON Software Updater。

2 单击**自动更新设置**。

3 在打印机的**检查间隔**选框上选择检查更新的间隔，然后单击**确定**。

使用 Web Config

本节介绍了如何启动软件并对其功能进行了概述。

启动步骤

从与打印机连接到同一网络的计算机上启动软件。

1 检查打印机的 IP 地址。

确认打印机已准备就绪。
按 （菜单），然后选择**常规设置 - 全部 Wi-Fi/ 以太网设置 - 有线网络状态**。

2 在通过网络连接到打印机的计算机上启动 Web 浏览器。

3 在 Web 浏览器的地址栏中输入打印机的 IP 地址，然后按**输入**或**回车**键。

格式：
IPv4：https:// 打印机的 IP 地址 /
IPv6：https://[打印机的 IP 地址]/

示例：
IPv4：https://192.168.100.201/
IPv6：https://[2001:db8::1000:1]/

要以管理员身份登录，请继续执行下一步。

4 单击屏幕右上角的登录，输入用户名称和当前密码，然后单击确定。

首次登录时，将**用户名称**留空，在**管理员密码**中输入初始密码，然后单击**确定**。

第 33 页的“查看初始密码”

关闭步骤

关闭 Web 览器。

卸载软件

> **重要：**
> - ❑ *请使用“计算机管理员”帐号（具有管理员权限的帐号）登录。*
> - ❑ *提示时输入管理员密码，然后继续操作。*
> - ❑ *退出可能正在运行的任何其他应用程序。*

Windows

此部分以卸载 Epson Edge Dashboard 和爱普生通讯驱动程序为例来介绍如何卸载应用程序。

1. 关闭打印机，并断开与计算机的线缆连接。
2. 在装有软件的计算机上，单击**控制面板**，然后单击**程序**类别中的**卸载程序**。
3. 右键单击爱普生通讯驱动程序名称或 **Epson Edge Dashboard**，然后单击**卸载 / 更改**（或**卸载**）。

   删除下列通讯驱动程序。

   - ❑ **EPSON SC-B9500 Series Comm Driver Printer Uninstall**
4. 选择目标打印机图标，然后单击**确定**。
5. 请按屏幕提示继续进行操作。

   显示删除确认信息时，请单击**是**。

如果您要重新安装爱普生通讯驱动程序，重新启动计算机。

Mac

下面介绍了如何删除 Epson Edge Dashboard。

1. 关闭 **Epson Edge Dashboard**。
2. 双击**应用程序** - **Epson Software** - **Epson Edge Dashboard** - **Epson Edge Dashboard Uninstaller**。

   请按屏幕提示继续进行操作。

管理员密码的注释说明

打印机出厂时，每台打印机的初始密码各不相同。开始使用打印机时，我们建议您不要继续使用初始密码；将初始密码更改为您自己的密码。

查看初始密码

初始管理员密码位于粘贴在左维护盖内侧的标签上。

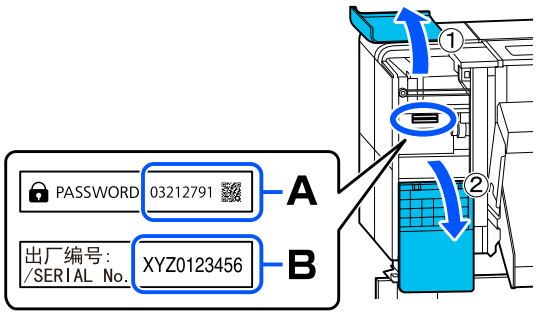

- ❑ 如果标签上注明“PASSWORD”：A 中 PASSWORD 旁边的值即为初始密码。（在插图示例中，初始密码为“03212791”。）
- ❑ 如果标签上未注明“PASSWORD”：B 中出厂编号 :/SERIAL No. 旁边的值即为初始密码。（在插图示例中，初始密码为“XYZ0123456”。）

更改密码

1. 在 Web Config 中，选择**产品安全**标签页 - **更改管理员密码**。
2. 在**当前密码**中输入当前密码。
3. 在**新密码**和**确认新密码**中输入新密码。根据需要输入用户名。
4. 选择**设置**。

注释：

- *要设置或更改锁定的项目，请单击**登录**并输入管理员密码。*
- *要将管理员密码重置为初始密码，请单击**更改管理员密码**屏幕上的**恢复缺省设置**。*

基本操作

用于执行正确打印的工作流程

请按以下说明在介质上正确打印。

1. 将介质设置注册到打印机
如需在适用于您正在使用介质的适宜条件下进行打印，必须将适用于您正在使用介质的打印信息和设置值注册到打印机和 RIP 中。可以使用下列方法轻松地将介质设置注册到打印机。
☞ 第 35 页的“将介质设置注册到打印机”

↓

2. 装入介质
☞ 第 37 页的“装入介质”

↓

3. 对装入的介质进行设置
☞ 第 37 页的“对装入的介质进行设置”

↓

4. 将介质固定到自动收纸器上
☞ 第 39 页的“将介质固定到自动收纸器上”

↓

5. 优化介质设置（使用新介质时）
☞ 第 45 页的“优化介质设置（打印调整）”

↓

6. 检查打印机的状态
☞ 第 45 页的“打印前”

↓

7. 打印
从 Epson Edge Print 或市售 RIP 软件打印。

将介质设置注册到打印机

您可以采用以下任意方式注册介质设置。

使用打印机中预先注册的通用介质设置
此打印机中配备了六种预先注册的介质类型，分别对应不同的介质类型，便于您使用适合每种类型的通用介质设置进行打印。

装入介质后，再在介质设置中选择适合所装入介质的介质类型。

☞ 第 37 页的“对装入的介质进行设置”

下载 EMX 文件并注册设置
爱普生提供的 EMX 文件是单个打印设置文件，其中含有在市售介质上正确打印所需的以下信息（提供的文件因您所在的国家和地区而异）。

- 打印信息：RIP 中使用的 ICC 特性、pass 数、分辨率等设置
- 介质设置：注册到打印机介质管理中的设置，适合当前所用介质的导纸间距、进纸张力等。

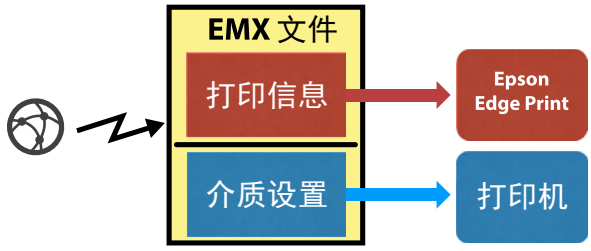

使用打印机随附的 RIP 软件 Epson Edge Print 时，请通过 Epson Edge Print 下载 EMX 文件。

☞ 第 30 页的“使用 Epson Edge Print（仅限 Windows）”

使用市售 RIP 软件时，请使用 Epson Edge Dashboard 下载 EMX 文件。

☞ 第 30 页的“使用 Epson Edge Dashboard”

处理介质时的注释说明

当处理介质时如果不遵守下面要点，少量的灰尘和绒毛可能会粘到介质表面并在打印输出上产生墨点或者造成喷嘴堵塞。

不要将介质直接曝露地放置在地面上。
介质应该卷起并插入到原包装中存放。

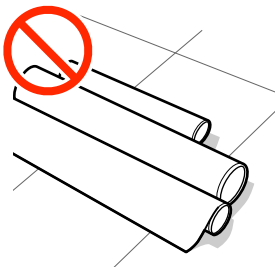

搬运介质时不要让介质的表面紧贴着衣服。
介质在装入打印机之前应一直放在其独立包装中。

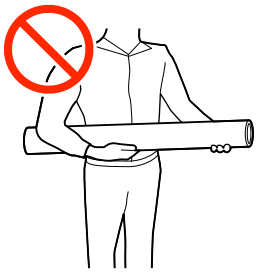

装入介质时的注释说明

注意：

- *加热器温度可能很高；请遵守所有必要的注意事项。否则可能会引起灼伤。*
- *因为介质比较重，不能由一人搬运。介质超过 40 千克时建议使用升降机。*
- *当打开或关闭打印机盖时，小心不要夹住您的手或手指。否则可能会导致伤害。*
- *小心介质边缘会划伤您的手。因为介质边缘很锋利，可能会导致伤害。*

仅在打印前装入介质。
压力滚筒可能会使留在打印机中的介质产生折痕。介质可能还会变得起褶或卷曲、引起夹纸或导致介质接触到打印头。

如果介质的右边缘或左边缘不齐，不要装入介质。
如果装入介质时卷纸的右边缘和左边缘不平，在打印时进纸问题可能引起介质移动。可重新卷起卷纸以对齐边缘或使用一卷没有问题的卷纸。

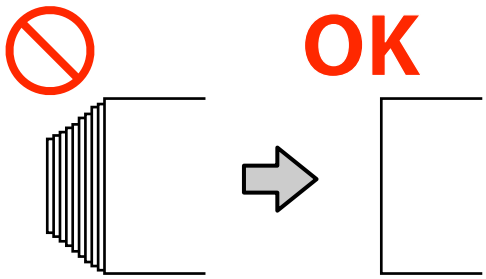

不能使用的介质
不要使用折叠、起皱、磨损、撕裂或变脏的介质。介质可能会翘起并接触打印头使其损坏。

不要使用卷纸末端松散、起皱、撕裂等情况的打印纸，如下图所示。

介质支架
如图所示，转动手柄推入 A 部分时，一旦 A 部分被完全隐藏，请不要再转动手柄。否则可能会损坏介质支架。

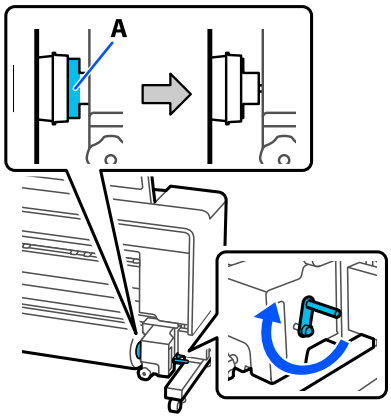

介质边缘压片

- 将介质边缘压片与介质的两个边缘对齐时，请确保介质的边缘位于介质边缘压片上圆孔的中心位置。放置不正确可能会在打印时出现条带（水平条纹、颜色不均匀或条带）。
- 请勿对 0.5 毫米或更厚的介质使用介质边缘压片。介质边缘压片可能会触碰打印头并损坏打印头。
- 如果已打印的介质左右两端有污迹，请勿使用介质边缘压片。
- 不使用时，将介质边缘压片移到打印平台的左侧和右侧。

装入介质

您可以一边查看屏幕上的操作步骤一边装入介质，如下所示。

您还可通过观看视频来执行操作。

爱普生视频手册

开始此步骤前，请阅读以下内容。

☞ 第 36 页的“处理介质时的注释说明”

☞ 第 36 页的“装入介质时的注释说明”

1 确认显示“**打开打印机盖并取出介质。**”，然后打开打印机盖。

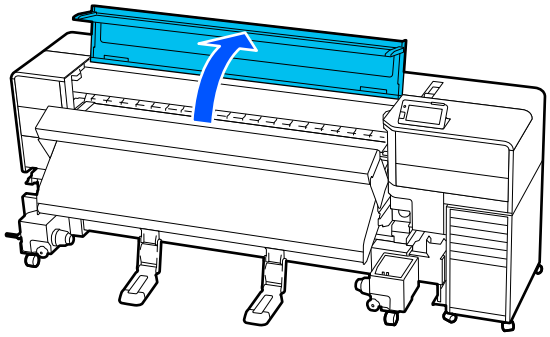

2 按**如何 ...** 可查看装入步骤。

请按屏幕提示执行操作。

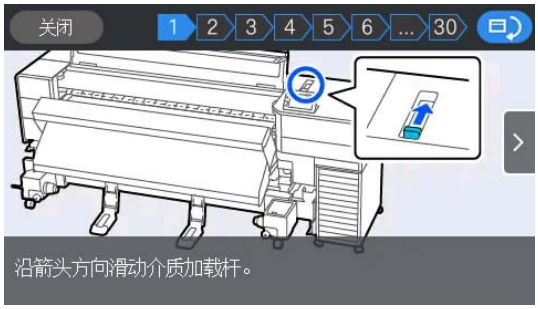

对装入的介质进行设置

装入介质完成后，按照操作面板上的指示对装入的介质进行设置。

1. 选择已注册的介质编号
选择已注册的介质编号，其中包含与装入介质相对应的介质设置。

↓

2. 选择绕卷方向
为装入的卷纸选择绕卷方向。

↓

3. 设置介质长度
设置装入的介质的长度。系统将根据此处输入的长度管理介质剩余量。

基本操作

1 装入介质完成后，将显示介质设置屏幕。按下介质选择已注册的介质编号，其中包含与装入介质相对应的介质设置。

装入的介质尚未注册介质设置时
在这种情况下，请选择未注册的编号。

如果选择未注册的编号，将显示可以选择介质类型的屏幕。请选择与装入的介质类型匹配的介质类型。

若要在日后更改介质类型，请在显示注册介质编号的屏幕上按 › - **编辑** - **介质类型**。

装入的介质已注册介质设置 / 已下载 EMX 文件时
选择已注册的介质编号。

2 检查卷纸规格。

在介质设置屏幕上，确认绕卷方向是否与装入的介质的绕卷方向相匹配。

如果方向不匹配，请按**绕卷方向**更改设置。

3 对于已更换过并且已打印出介质剩余量的介质，按剩余纸量管理设置数值。

按**剩余纸张** - **剩余纸量管理**，然后将其设置为**开**。如果设置为**关**，则不会执行剩余纸量管理。按**剩余量**并输入已在介质前边缘上打印的介质剩余数值。

> ***注释：***
> **剩余纸量管理设置为开时启用了两项功能**
> *以下两项功能可让您在打印前大致了解可用的介质量，以便让您知道何时需要更换介质。*
>
> ❑ *显示介质剩余量*
>
> *根据设置的介质长度及打印期间所使用的介质量，操作面板显示屏上会显示大约介质剩余量。*
>
> ❑ *剩余警报*
>
> *当介质剩余量达到指定的剩余量时显示警告。*

4 请按照屏幕提示操作。将介质装入自动收纸器时，按**准备收纸**。

有关在自动收纸器中装入介质的信息，请参见以下内容。

☞ 第 39 页的“使用自动收纸器”

使用自动收纸器

自动收纸器可自动收起打印好的介质。

此打印机的自动收纸器可按下面所示的任一方向收纸。

打印面向内（推荐）　　打印面向外

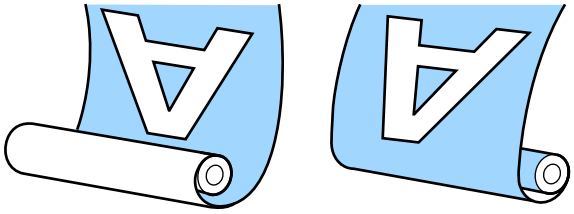

打印面向内收纸是指打印面位于卷纸内侧。

打印面向外收纸是指打印面位于卷纸外侧。

您可通过视频来执行操作。

爱普生视频手册

注意：

- *当装入介质或卷纸芯或从已收纸的卷纸芯上取下介质时，按此手册中的指导操作。*

  不小心将介质、卷纸芯或已收纸的卷纸芯摔落可能会导致伤害。

- *在进纸部件或自动收纸器运行过程中，请确保您的手或头发不被夹住。*

  否则可能会导致伤害。

正确收纸的要点

请遵循以下要点以进行介质的正确收纸。

- 准备一个比要收起介质的宽度更宽的卷纸芯。这可确保介质能够正确收起，而不会超出卷纸芯的边缘。
- 宽度小于 36 英寸的介质可能会左右移动且无法正确进行收纸。
- 请勿安装下图所示的收纸器卷纸芯。收纸张力会不均匀并且纸芯会旋转松弛。这样打印纸便不能正确绕卷，从而可能造成打印结果中出现条带。

边缘已磨损

已变形

将介质固定到自动收纸器上

将介质装入自动收纸器时需准备以下物品。请提前准备好这些物品，以便顺利开展工作。

- 与介质宽度相同的收纸器卷纸芯
- 市售的胶条

将介质送至自动收纸器的位置后，按屏幕上的**如何 ...** 按钮，一边查看屏幕上的操作步骤，一边装入介质。请按照屏幕提示操作。

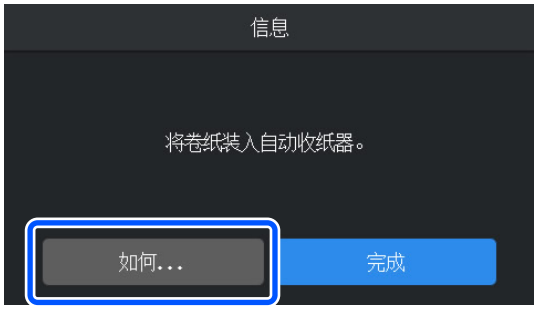

您还可通过观看视频来执行操作。

爱普生视频手册

更换介质

本节介绍仍有剩余介质时如何更换另一种介质，以及介质用完时如何更换新介质。

请根据需要参见下面的相应内容。

☞ 第 40 页的“更换用完的介质”

☞ 第 40 页的“更换没用完的介质”

更换用完的介质

如果介质在打印过程中用完，根据介质用完的方式，操作面板屏幕上会显示以下其中一种介质用完的错误。

❑ 当介质末端脱离卷纸芯时

按**如何 ...** 按钮，一边查看屏幕上的操作步骤，一边取下已用完介质的卷纸芯和回卷的介质。请按照屏幕提示操作。

❑ 当介质末端仍留在卷纸芯上时

打开打印机盖，一边查看屏幕上的操作步骤，一边取下已用完介质的卷纸芯和回卷的介质。

若要继续打印，请不要取消打印任务，直接装入新介质。装入新介质后，待打印机已准备就绪时，将打印剩余的任务。

☞ 第 37 页的“装入介质”

更换没用完的介质

更换仍在使用的介质时，请按照以下步骤操作。

1. 剪切介质。

↓

2. 取下介质。

↓

3. 取下回卷的介质。
☞ 第 42 页的“取下已收纸的卷纸芯”

剪切介质的设置

如果将以下设置事先设置为**开**，当介质送至切纸位置时，会打印介质剩余量和打印机信息，然后将介质末端送至切纸位置。

❑ **剩余纸量管理**

❑ **介质剪裁处的信息打印**的**介质余量信息**

❑ **介质剪裁处的信息打印**的**打印信息**

要打印介质剩余量，请将**剩余纸量管理**和**介质余量信息**设置为**开**。您可以在要取下的介质上打印介质剩余长度，下一次装入此介质时，只需在剩余纸量管理中输入打印长度，这样可以精确管理介质剩余量。

打印有关打印机的信息，例如打印时注册的介质编号，便于下次使用时帮助您装入介质。

有关剩余纸量管理和介质剪裁处的信息打印的详细信息，请参见以下内容。

☞ 第 83 页的“介质设置菜单”

第 75 页的“常规设置菜单”

剪切介质

1 确认打印机已准备就绪。

2 按操作面板屏幕上的 （将介质送至切纸位置）。

3 按**送至切纸位置**，打印末端将送至切纸位置。

更改**进纸位置调节**，可调节相对于标准值的进给速率。如果要调整打印结果的边距等设置，请调节进纸位置，然后按**送至切纸位置**。

4 按**参见说明**，一边查看屏幕上的操作步骤，一边取下回卷的介质。

> ⚠ ***注意：***
> - ❑ *加热器温度可能很高；请遵守所有必要的注意事项。否则可能会引起灼伤。*
> - ❑ *当使用切纸刀或其他刀片剪切介质时，小心不要切伤您的手指或手。*

取下介质

1 将介质加载杆移到后面。

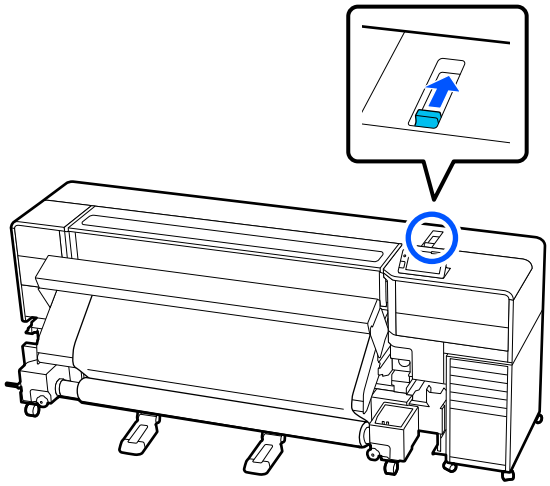

2 按**如何 ...**，并按照屏幕提示取下介质。

取下已收纸的卷纸芯

您还可通过观看视频来执行操作。

爱普生视频手册

> ⚠ *注意：*
> - ❑ *如果介质重量超过 20 千克，不能由一人抬起。装入或取下介质时，至少需有两个人。*
> - ❑ *当装入介质或卷纸芯或取下已收纸的卷纸芯时，按此手册中的指导操作。*
>
> *不小心将介质、卷纸芯或已收纸的卷纸芯摔落可能会导致伤害。*

1 将自动开关切换为关。

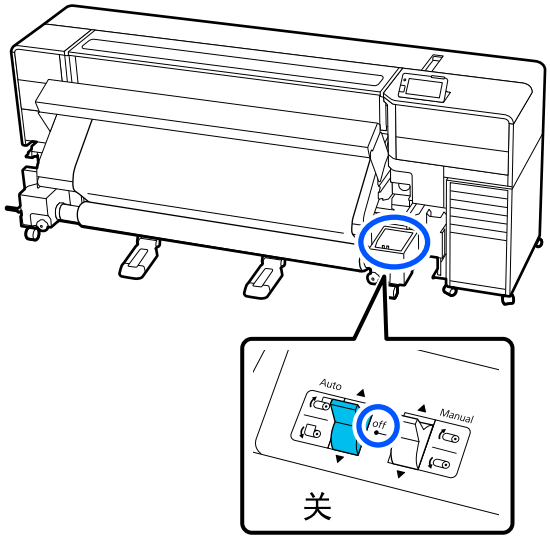

2 根据介质的卷起方向，通过操作手动开关来完全收起剪切的介质。

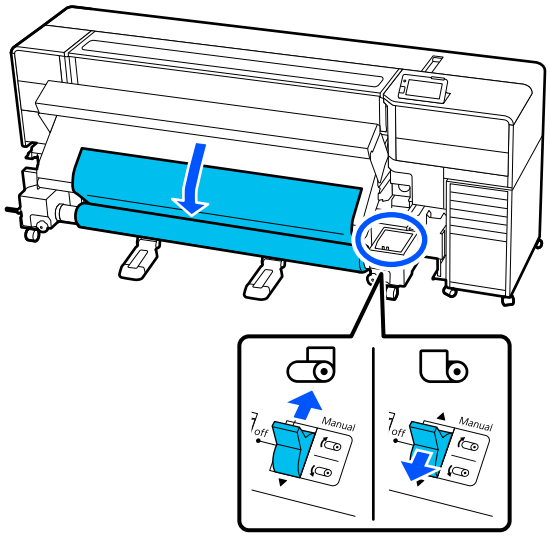

3 移动介质托架，直到其距离介质左右边缘约 15 厘米内，然后将其拉出。

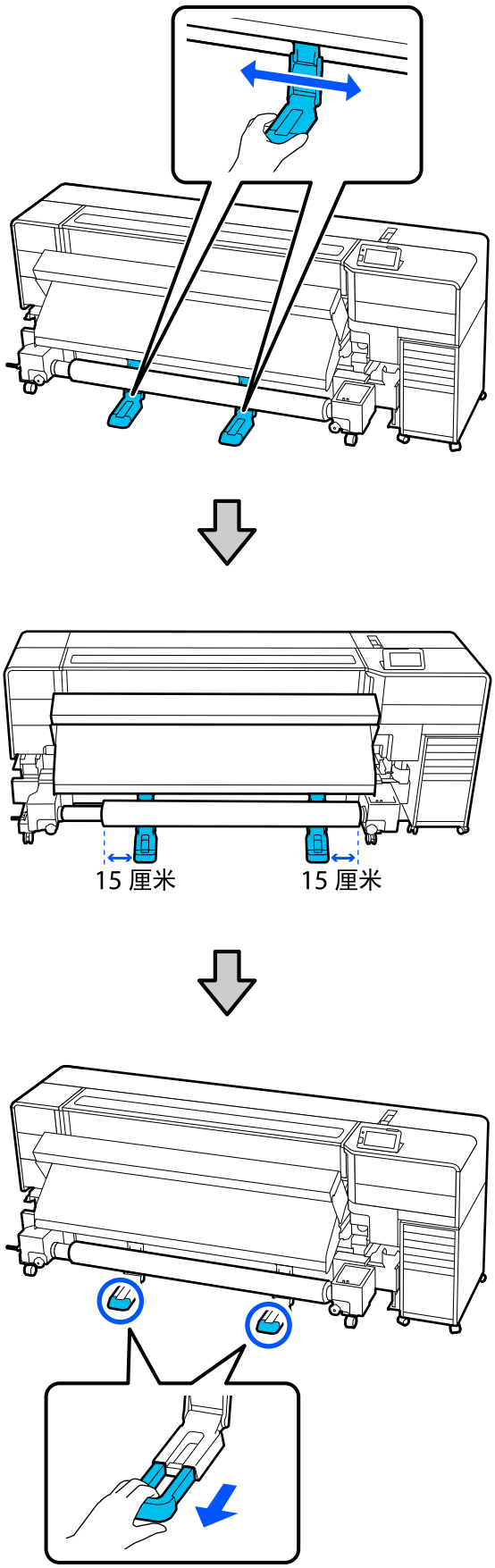

4 将左侧介质支架的手柄逆时针旋转到底。

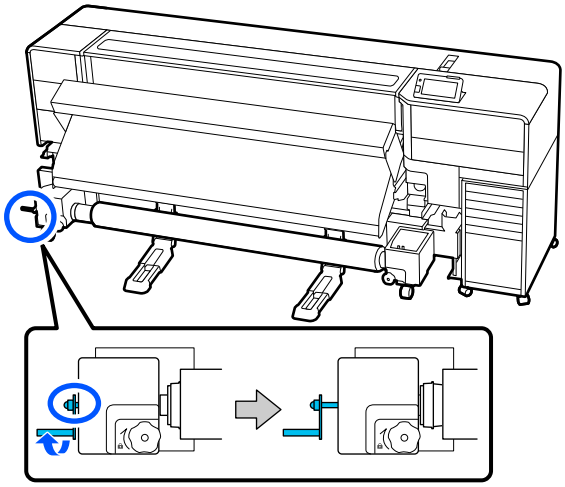

5 拧松锁定螺丝。

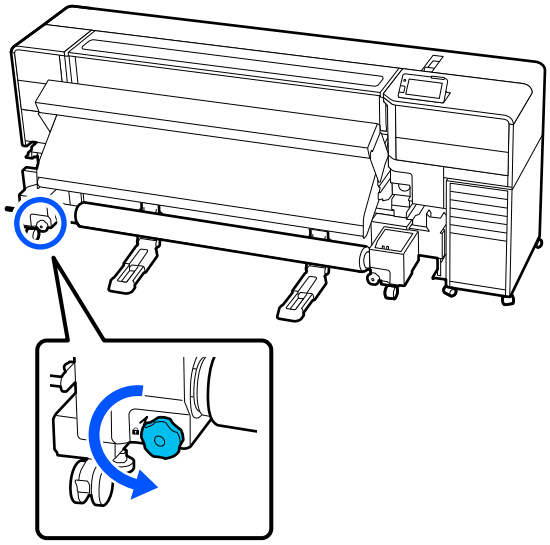

6 用手从下方托住介质防止其滑落，同时拉出介质支架，将介质放到介质托架上。

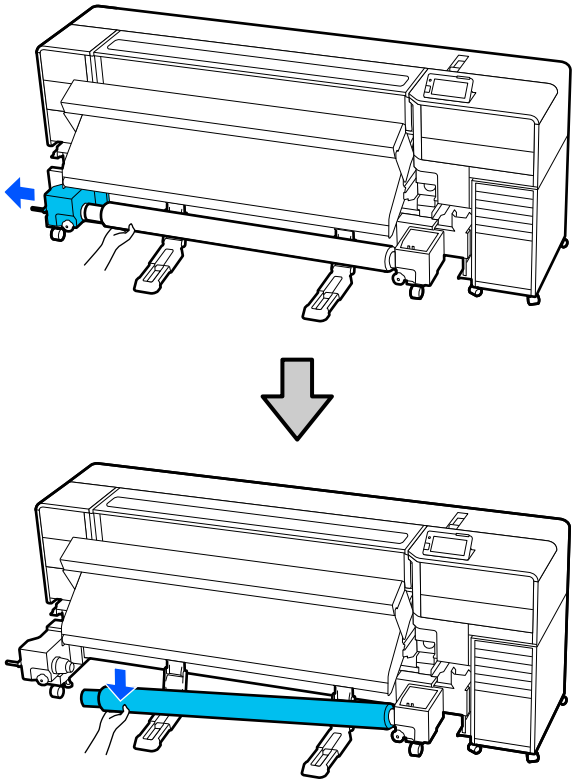

7 拧松右侧介质支架上的锁定螺丝。

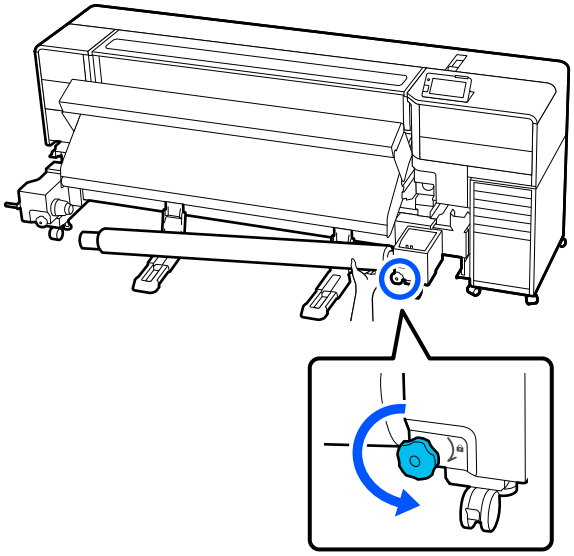

8 托住介质，同时拉出介质支架，将介质放到介质托架上。

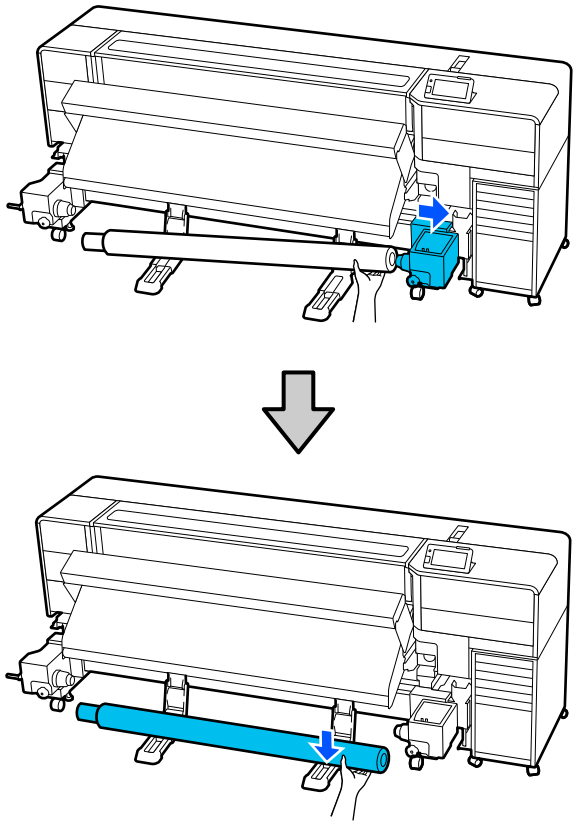

9 小心地将介质沿着介质支架朝自身方向卷起，然后将其取下。

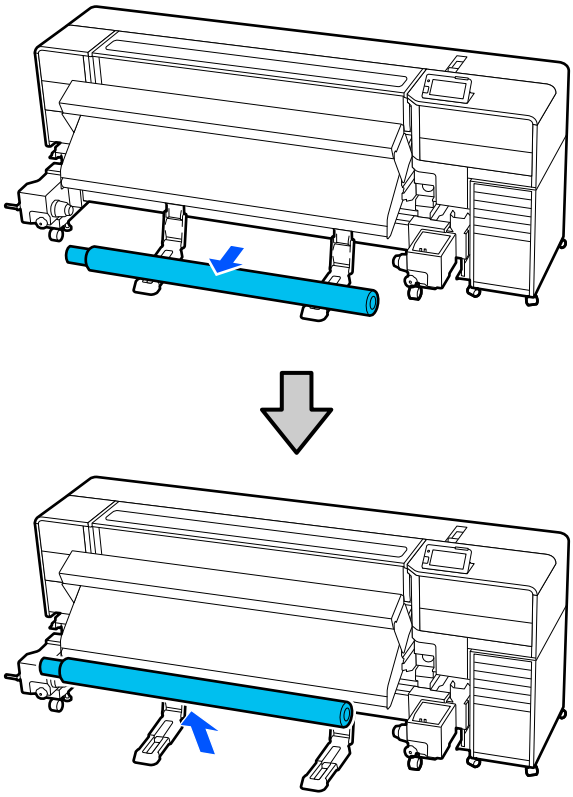

10 推入介质托架。

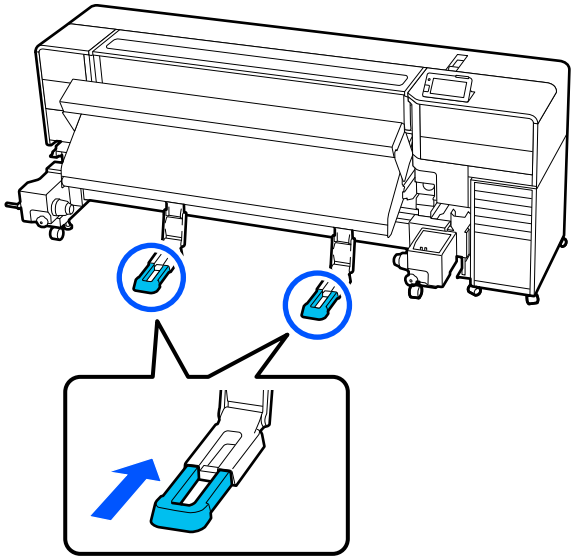

打印前

要保持打印质量，在每天开始打印前按下面描述执行检查。

检查剩余墨量
墨水已到使用寿命时，供墨系统会自动切换到另一个相同颜色的墨包。由于打印会继续进行，因此请在当前使用的墨包中还有足够剩余墨水时，更换掉已到使用寿命的墨包。如果两个相同颜色的墨包均已到使用寿命，则无法打印。

按主界面上的墨水状态图标区域，检查使用中和未使用墨包中的墨水剩余量。

更换墨包 ☞ 第 60 页的“更换步骤”

检查喷嘴检查图案
可以通过打印喷嘴检查图案检查喷嘴的状态。

如果打印的喷嘴检查图案上有部分模糊或缺失，请执行打印头清洗。

打印一张检查图案 ☞ 第 67 页的“如何打印喷嘴检查图案”

打印头清洗 ☞ 第 67 页的“打印头清洗”

优化介质设置（打印调整）

使用注册到打印机的介质设置前，执行此操作一次。

通过优化介质设置（打印调整）以调整介质和打印机中的个体差异，这样便可使用介质和打印机组合执行优化打印。

请在以下情况下优化介质设置。

将下载的 EMX 文件中的介质设置注册到打印机时
保存介质设置后更改高级设置时

要优化介质设置，请按照实际打印时的方法将介质装入打印机，然后执行自动调整。

执行打印调整时的注意事项

根据装入打印机的介质进行调整。
确保选择将介质设置注册到此打印机时设置的名称，或者在选择介质的设置菜单中，选择在介质管理中设置的名称。

如果使用自动收纸器，请按照与打印时相同的方法，在介质固定在自动收纸器的情况下执行打印调整。

可调介质的最小宽度为 300 毫米。

调整前确保喷嘴未堵塞。
如果喷嘴堵塞，则无法正确执行调整。打印检查图案并进行目测，然后根据需要执行打印头清洗。

☞ 第 66 页的“打印头喷嘴检查”

自动调整步骤

在自动调整下，打印图案时会自动执行进纸调整和打印头校准。

下面给出了打印测试图案所需介质的大约长度。
大约 300 毫米

根据所使用的介质，可能无法执行自动调整。如果出现错误，或者即使执行自动调整后打印结果中仍出现条纹或颗粒，请从打印调整菜单执行**手动调整**。

☞ 第 46 页的“无法执行自动调整时”

1. 确认打印机已准备就绪，然后根据实际使用条件装入介质。

   当使用自动收纸器时，将介质固定到收纸器卷纸芯上。

   ☞ 第 37 页的“装入介质”

   ☞ 第 39 页的“使用自动收纸器”

2. 按 Menu（菜单），然后按**介质设置** - **打印调整** - **自动调整**。

3. 按**开始**。

   将启动自动调整并打印调整图案。

   调整完成前请等待。

无法执行自动调整时

分别执行**进纸调整**和**打印头校准**。在两种调整下，目视检查打印图案并输入测量值执行调整。

开始调整前，确保阅读以下内容：

☞ 第 45 页的“执行打印调整时的注意事项”

进纸调整

当在打印结果中检测到条带（水平条带、颜色不均匀或条纹）时也请使用此菜单。

您可以从**手动（标准）**或**手动（测量）**中选择执行调整。

手动（标准）
通常，选择此选项执行调整。

手动（测量）
请在以下情况下选择此选项。

- ❑ 即使执行了手动（标准）调整后打印结果中仍出现条带时
- ❑ 由于渗墨或其他问题导致难以检查打印在不平整介质（如油画布或织物）上的手动（标准）图案时。
- ❑ 要以精确的长度打印时

下面给出了打印测试图案所需介质的大约长度。

执行**手动（标准）**时：大约 340 毫米
执行**手动（测量）**时：大约 870 毫米

手动调整步骤

1. 确认打印机已准备就绪，然后根据实际使用条件装入介质。

   ☞ 第 37 页的“装入介质”

   ☞ 第 39 页的“使用自动收纸器”

2. 按 Menu（菜单），然后按**介质设置** - **打印调整** - **手动调整** - **进纸调整** - **手动（标准）**或**手动（测量）**。

3. 按**开始**。

   此时开始打印调整图案。打印完成前请等待。

4. 检查打印的调整图案

选择手动（标准）时
此时将打印两组调整图案 A 和 B。选择每组中重叠或间隔更少的图案。在下面显示的样例中选择“0.0%”。

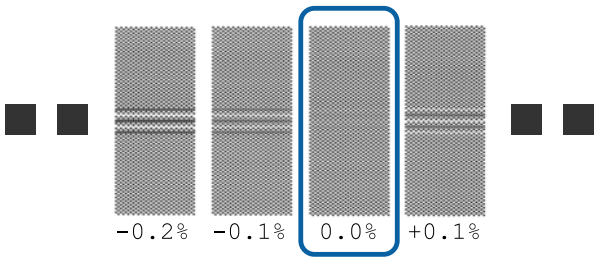

如果图案的重叠或间隔相同，请在步骤 5 中输入中间值。在下面显示的样例中输入“-0.05%”。

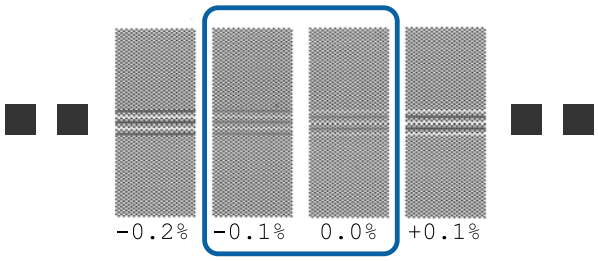

如果所有调整图案都存在重叠或间隔问题，请选择重叠或间隔更小的图案。重复执行步骤 2 至 4，直至打印出的图案没有重叠线或间隔。

如果由于渗墨等原因难以检查图案，请输入“0.0%”一次。

在这种情况下，不会调整进纸。执行以下步骤完成手动（标准）调整，然后再次执行手动（测量）调整。

选择手动（测量）时
打印出调整图案 #1 和 #2。

将调整图案剪切下来，在平坦表面上展开，然后使用尺子进行测量。

请使用最小刻度为 0.5 毫米的尺子进行测量。同时建议使用长度至少为 500 毫米的尺子。

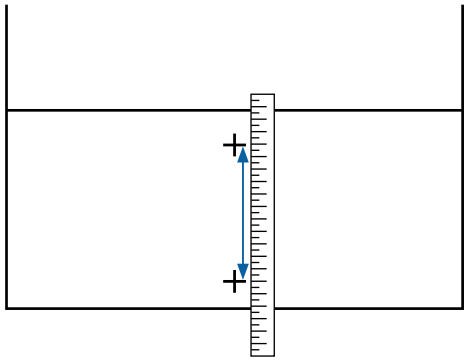

5 此时将显示一个屏幕，您可以输入调整图案的确认结果。

选择手动（标准）时
设置在 A 和 B 中所选图案下打印的值，然后按**确定**。

选择手动（测量）时
设置在步骤 4 中分别为 #1 和 #2 测量的值，然后按**确定**。

完成调整后会显示主界面。

打印头校准的步骤

如果发现打印结果中的格线未对齐或出现颗粒感，也请执行此校准。

1 确认打印机已准备就绪，然后根据实际使用条件装入介质。

当使用自动收纸器时，将介质固定到收纸器卷纸芯上。

☞ 第 37 页的“装入介质”

☞ 第 39 页的“使用自动收纸器”

2 按 Menu（菜单），然后按**介质设置** - **打印调整** - **手动调整** - **打印头校准**。

3 按**开始**。

此时开始打印调整图案。打印完成前请等待。

4 检查打印的调整图案

此时将打印两个图案块 A 和 B。为这两者选择线条更佳的图案（所有线条重叠）。在下面显示的样例中选择“-1”。

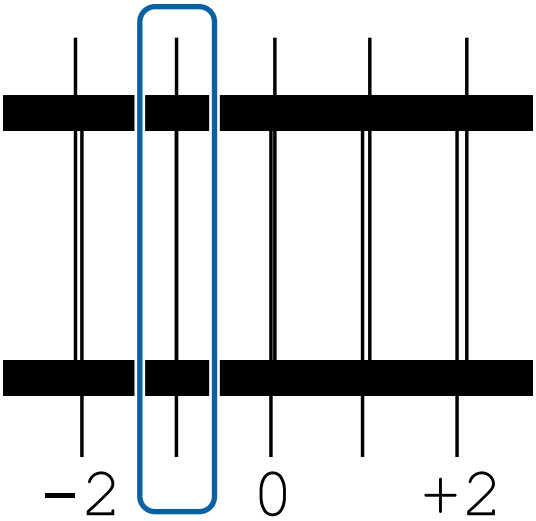

5 此时将显示一个屏幕，您可以输入调整图案的确认结果。

使用 −/+，输入在步骤 4 中记下的图案编号，然后按**确定**。

6 设置每一种检查图案的编号，然后按**确定**。

在打印期间更改设置

您可以在打印期间更改主界面上显示的调整项目的设置。

☞ 第 17 页的“了解并操作显示屏”

以下示例说明了如何更改加热器的温度设置，以及当打印输出中出现条带时如何调整进纸量。

更改加热器温度

1 在打印时调整设置的屏幕上按温度区域。

将显示更改加热器温度设置的屏幕。

您也可以通过按状态指示屏幕上的温度区域来更改此设置。

2 选择一个值。

按下 ⊕ / ⊖ 更改温度。

3 按 ⊲ 可返回主界面。

> ***注释：***
> *加热器到达指定温度所需的时间根据周围温度的不同而不同。*

纠正条带

要在打印期间纠正条带，请调整进纸量。

1 打印期间，在打印时调整设置的屏幕上按以下区域。

如果未显示打印时调整设置的屏幕，请按主界面上的 ▣（切换屏幕）。

2 按屏幕上的 ⬆ / ⬇，或者按操作面板上的 ⬆ / ⬇ 按钮更改数值。

如果进纸量太少，将出现黑色条带（暗条纹），按 ⬇（或 ⬇ 按钮）增加进纸量。

相反，如果进纸量太大，将出现白色条带（浅色条纹）；按 （或 按钮）减少进纸量。

3 检查打印结果。如果您对结果不满意，可使用操作面板上的 / 或 / 按钮更改数值。

此操作会更新当前所选注册编号介质的设置。

4 按 可返回主界面。

> ***注释：***
> *如果执行以下任何操作，则更改设置的结果会被撤销。*
> - *重新启动**进纸调整**。*
> - *执行**清除所有数据和设置**。*

完成目标打印后，建议从设置菜单执行**打印调整**。

☞ 第 45 页的“优化介质设置（打印调整）”

可打印区域

介质的左右边缘位置

根据宽度检测设置，打印机能够识别的介质的左侧和右侧边缘会有所不同（如下所示）。

宽度检测设为**开**　：打印机会自动检测装入介质的左侧和右侧边缘。

介质边缘压片固定在介质上时，介质边缘的范围为距离介质左侧和右侧边缘 5 毫米以内的区域。

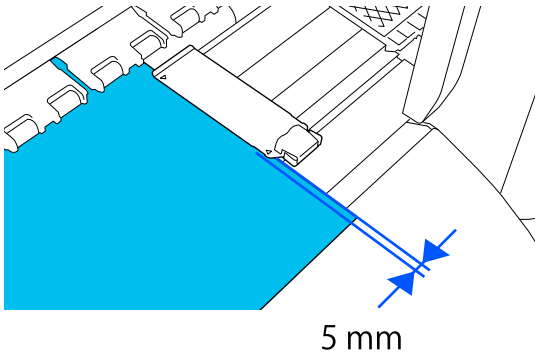

如果没有正确将介质边缘压片固定在介质上，则不能正确检测到介质的边缘。

☞ 第 37 页的“装入介质”

宽度检测设为**关**　：打印平台前部方形标签的中心（如下面的插图所示）是介质右侧边缘的标准位置。从介质右侧边缘的标准位置开始，宽度检测设为**关**时设置的值（300 ～ 1625.6）所对应的位置是介质左侧边缘。

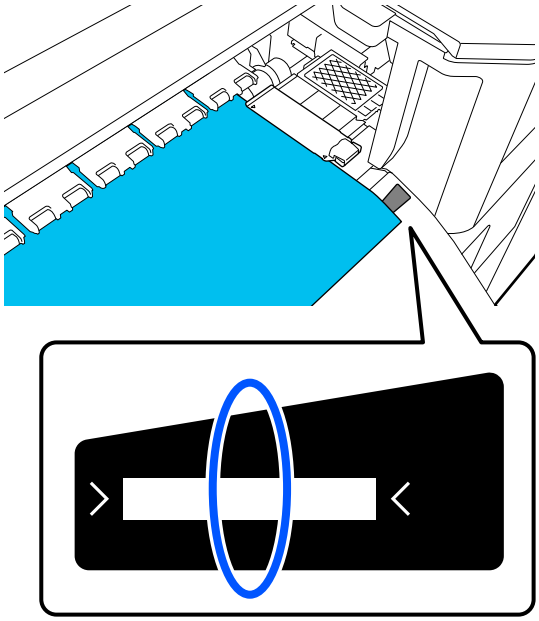

可打印区域和图像打印区域

❏ 未使用信息打印功能时

如图所示，可打印区域可用作所有任务的图像打印区域。

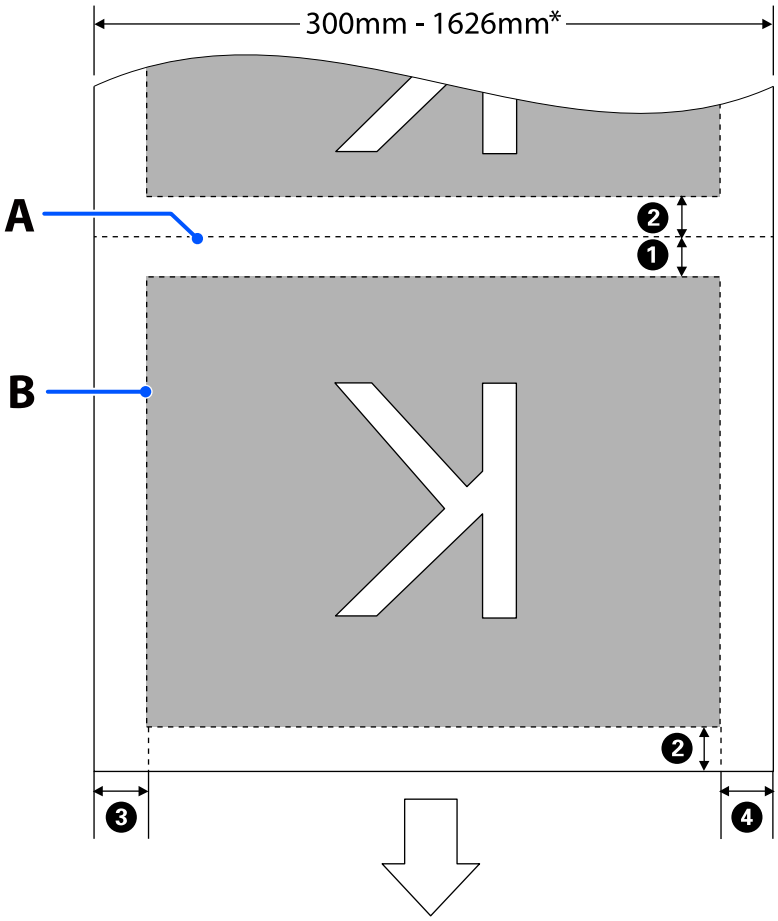

基本操作

❏ 使用信息打印功能时

如图所示，由于打印信息占用的面积，图像打印区域的左侧和右侧面积将有所减少。

用于打印信息的区域因设置而异。这里显示的示例使用了以下设置，此时图像打印区域更小。

❏ 信息打印功能的事件标记的打印位置：左侧和右侧

❏ 信息打印功能的喷嘴检查图案的打印位置：左侧和右侧

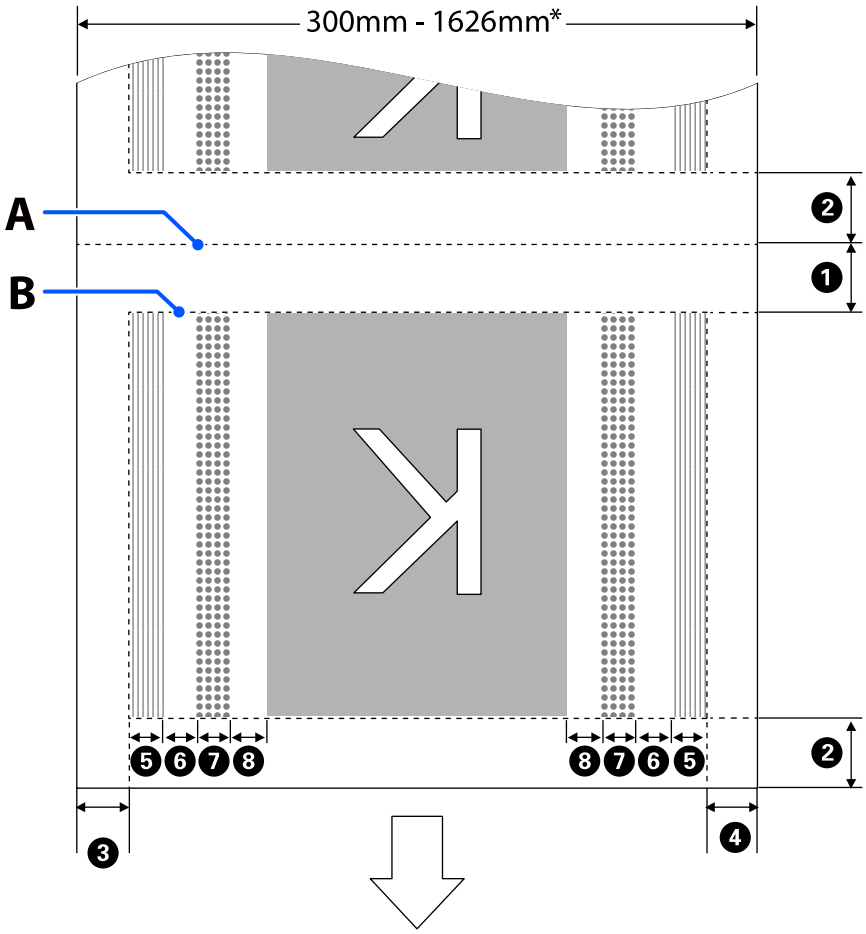

A　介质剪切位置

B　可打印区域

图像打印区域

喷嘴检查图案的打印区域

事件标记区域

* **宽度检测**设为**关**时，将应用设置值（300 ～ 1950 毫米）。
箭头指示进纸方向。

基本操作

有关 ❶ 至 ❽ 的详细信息，请参见下表。

位置	描述	可用设置范围
❶ 末端边缘 *1、*3	此设置值为在打印机设置菜单中为**页间距**所选值的一半。为了保持进纸准确性，如果设置值小于 10 毫米，该设置值将切换为 5 毫米。	0 ～ 999 毫米 （页间距的设置）
❷ 前端边缘 *1、*2、*3	此设置值为**页间距**所选值的一半。 如果设置值小于 10 毫米，该设置值将切换为“设置值 -5”。 如果**跳过褶皱介质**设为开，前端边缘的边距则不会小于跳过褶皱介质的设置值。因此，如果页间距的设置值小于跳过褶皱介质设置值的两倍，前端边缘边距将与跳过褶皱介质的设置值相同。	
❸ 右侧边缘 *3、*4	为**打印起始位置**和**侧面（右）**所选值的总和。 打印起始位置的缺省值为 0 毫米，而侧面（右）的缺省值为 5 毫米。 使用介质边缘压片时，实际边距会加上 5 毫米，因为介质边缘被识别为在边缘 5 毫米的范围内。	3 ～ 1025 毫米
❹ 左侧边缘 *3、*4	为**侧面（左）**选择的值。缺省值为 5 毫米。 使用介质边缘压片时，实际边距会加上 5 毫米，因为介质边缘被识别为在边缘 5 毫米的范围内。	3 ～ 25 毫米
❺ 喷嘴检查图案打印宽度	设置值在**图样选择**中选择**普通**时为 16 毫米。 设置值在选择**节省纸张宽度**时为 4 毫米。	-
❻ 喷嘴检查图案和事件标记之间的间距	固定为 3 毫米。	-
❼ 事件标记宽度	固定为 20 毫米。	-
❽ 喷嘴检查图案 / 事件标记与图像之间的间距	**打印位置**设为**图像旁**时，图像右侧的边距表示为**图像间边距**选择的值。 设为**介质末端**时，该值根据图像和其他设置而变化。	0 ～ 999 毫米

*1　设置的边距和实际打印结果可能会有所不同，具体取决于所使用的 RIP 软件。有关详细信息，请与 RIP 制造商联系。

*2　使用打印机设置菜单中的**宽度调整**时，可以在 -10 毫米至 +10 毫米的范围内调整边距。

*3　也许可以在 RIP 中设置此边距，具体取决于所使用的 RIP 软件。有关详细信息，请与 RIP 制造商联系。

*4　设置边距时请注意以下要点。

- ❑ 当使用介质边缘压片时，请保留 10 毫米或更多的边距。边距过窄可能会导致打印机在介质边缘压片上打印。
- ❑ 如果打印数据的宽度与设置的左边距和右边距之和超出可打印区域，则部分数据将不打印。

注释：
*当宽度检测设为**关**时，如果不遵守下面的要点，可能会在介质的左侧和右侧边缘以外区域打印。打印介质边缘外部的墨水可能会污染打印机的内部。*

- ❑ *确保打印数据宽度没有超出装入的介质宽度。*
- ❑ *当按右侧边缘标准位置将介质装入左侧时，将**打印起始位置**设置与介质设置位置对齐。*

☞ *第 75 页的“常规设置菜单”*

维护

何时进行各种维护操作

清洁位置和清洁时间

如果在不进行清洁的情况下继续使用打印机，可能会导致喷嘴堵塞或漏墨。

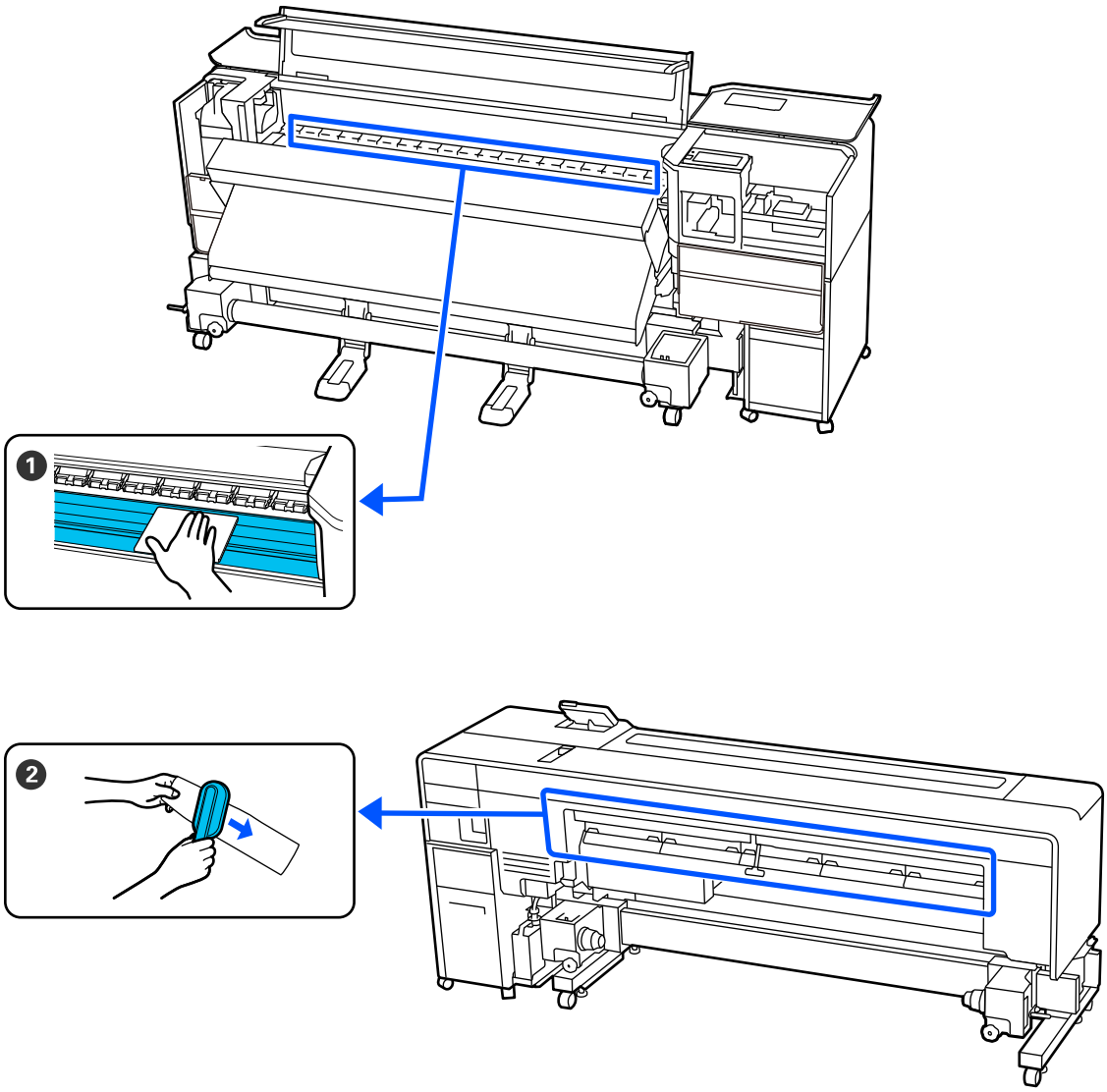

何时执行	要清洁的组件
每天开始工作时	❶ 打印平台和介质边缘压片 第 59 页的“日常清洁”
当操作面板屏幕 上显示清洁信息时（定期显示信息）	❷ 介质清洁器 第 60 页的“清洁介质清洁器”

> **重要：**
> *打印机包含精密装置。如果有任何绒毛或灰尘附着在打印头的喷嘴上，则打印质量将会下降。*
> *根据使用环境和使用介质，可以更频繁地进行常规清洁。*

耗材位置和更换时间

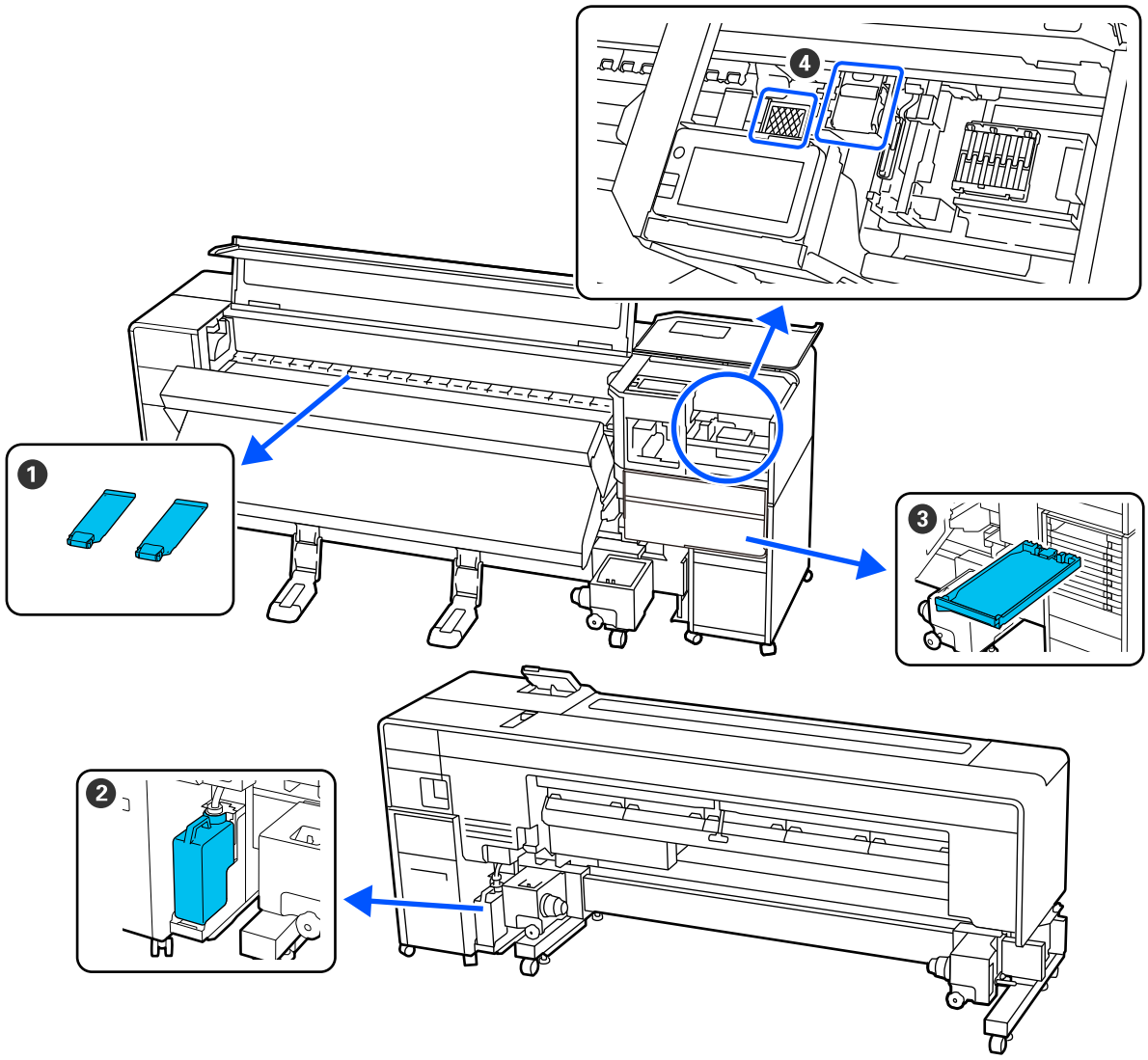

何时执行	要更换的耗材
当介质边缘压片变形或损坏时。	❶ 介质边缘压片 第 62 页的“更换介质边缘压片”
当操作面板屏幕上显示更换信息时	❷ 废墨瓶 第 61 页的“处理废墨” ❹ 打印头清洗装置 第 62 页的“更换打印头清洗装置”

何时执行	要更换的耗材
当操作面板屏幕上显示墨水已到使用寿命的错误时	❸ 墨包 ☞ 第 60 页的“更换墨包”

其他维护

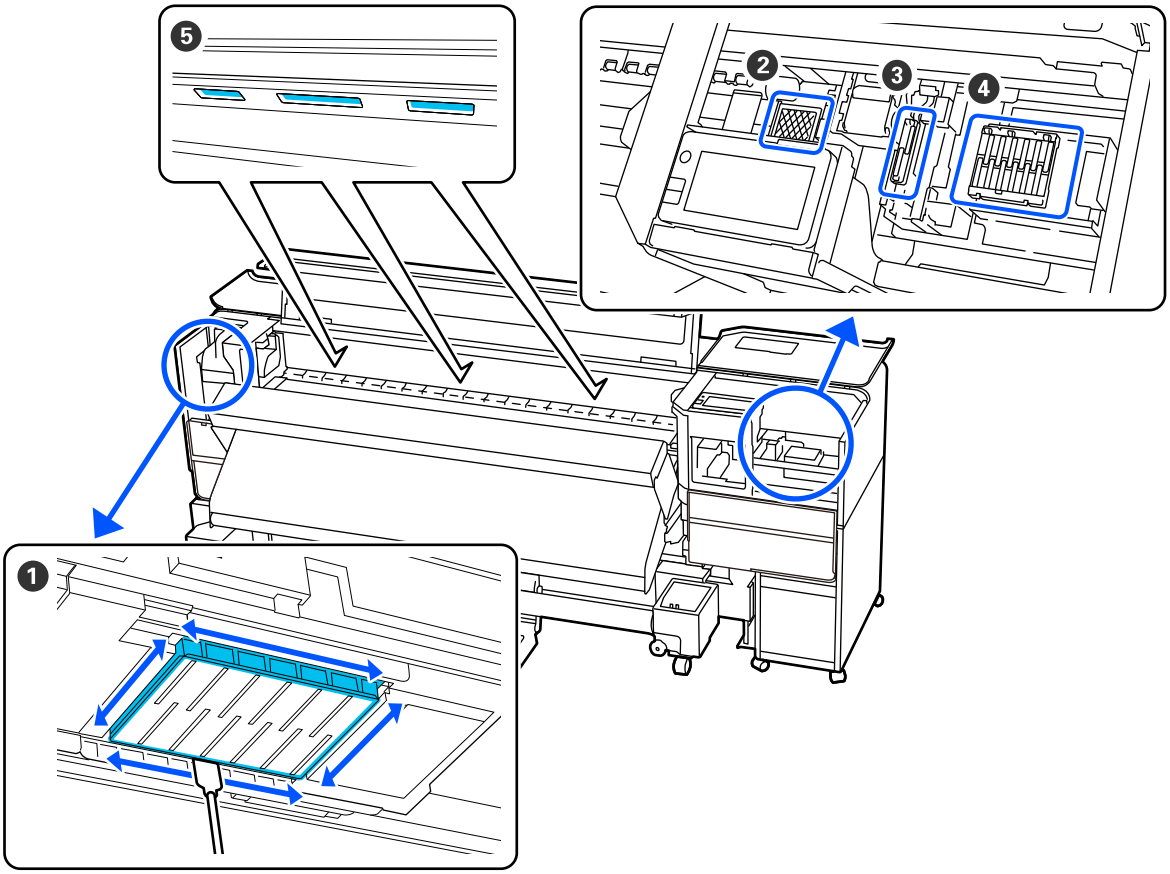

何时执行	操作
❑ 检查喷嘴是否堵塞时 ❑ 检查何种颜色堵塞时 ❑ 出现水平条纹或颜色不均匀（条带）。	打印头喷嘴检查 ☞ 第 66 页的“打印头喷嘴检查”
在检查堵塞的喷嘴后，发现堵塞时。	打印头清洗 ☞ 第 67 页的“打印头清洗”
当显示需要清洗防干帽的提示信息时	❺ 清洗防干帽 ☞ 第 65 页的“清洗防干帽” 您可通过视频来查看此步骤。 爱普生视频手册

维护

何时执行	操作
打印头喷嘴严重堵塞，即使清洗了打印头也无法清除时	❶ 打印头的周围 ☞ 第 65 页的“清洗打印头的周围” ❹ 吸帽 ☞ 第 65 页的“清洗吸帽” 您可通过视频来查看此步骤。 爱普生视频手册
当有绒毛或灰尘积聚时	❸ 冲洗垫 ☞ 第 65 页的“清洗冲洗垫”
当内部灯似乎很暗时	❻ 内部灯 ☞ 第 66 页的“清洁内部灯”
在温度低于 -10°C 的环境下存放时	保存前的准备 ☞ 第 68 页的“在温度低于 -10°C 的环境下存放时的存放前维护”

准备工作

在开始清洁或更换之前，请准备以下物品。

随附的耗材用完后，请购买新的耗材。
更换墨包或执行维护时，请准备好原装正品耗材。

☞ 第 96 页的“选件和耗材”

如果手套已破旧，请另行准备一双橡胶手套。

保护眼罩（可商店购买）
保护眼睛免受墨水和墨水清洁剂的影响。

口罩（可商店购买）
保护口鼻免受墨水和墨水清洁剂的影响。

镊子（打印机随附）
用于一般清洁。

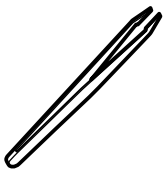

清洁套件（耗材）
用于擦除墨水污迹。执行以下清洗任务时，请提前购买耗材。

- ❑ 防干帽
- ❑ 吸帽
- ❑ 打印头的周围
- ❑ 冲洗垫

此工具包中包含以下物品。

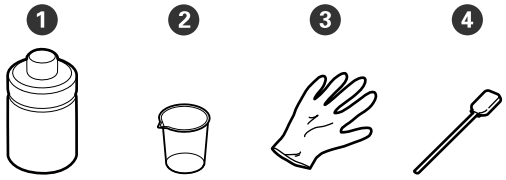

❶ 墨水清洁剂 (x1)

❷ 杯子 (x1)

❸ 手套 (x16)

❹ 清洁棒 (x 50)

托盘（可商店购买）
用于放置清洁用具、取下的耗材、或倒入清洁套件杯子里的墨水清洁剂。

介质清洁刷（打印机随附）
用于配合介质清洁器进行清洁。

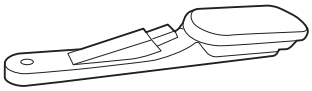

软布（可从商店购买）
用于清洁打印机内部。请使用不易产生绒毛或静电的材质。

关于维护的注意事项

清洁和更换部件时，请注意以下几点。

> ⚠ *注意：*
> - ❑ *在维护期间，穿上防护装备，戴上保护眼罩、手套和口罩。*
>
> *如果墨水、废墨或墨水清洁剂接触到您的皮肤或者进入您的眼睛或口中，请立即采取以下措施。*
>
> - ❑ *如果液体附着在您的皮肤上，请立即用大量的肥皂水将其冲洗干净。如果皮肤上出现不适或变色，请立即咨询专业医生。*
> - ❑ *如果墨水进入您的眼睛，请立即用清水冲洗。不遵守这些注意事项可能会引起眼睛充血或轻度炎症。如果出现任何其他问题，请咨询专业医生。*
> - ❑ *如果液体进入您的嘴里，请尽快就医。*
> - ❑ *如果不慎咽下，不要强行催吐，请尽快就医。如果强行催吐，可能导致气管堵塞造成窒息危险。*
>
> - ❑ *请将墨包、废墨和墨水清洁剂存放在儿童接触不到的地方。*

- ❑ 进行维护之前，请从打印机中取出介质。
- ❑ 请勿触摸皮带、电路板或任何不需要清洁的部件，否则可能会导致故障或打印质量下降。
- ❑ 仅使用清洁套件中提供的清洁棒。其他类型的棉棒会产生绒毛，损坏打印头。
- ❑ 始终使用新的清洁棒。重复使用清洁棒会导致污迹更难去除。

- ❏ 请勿用手触摸清洁棒的头端。您手上的油脂可能会损坏打印头。
- ❏ 使用墨水清洁剂进行清洁时，请勿使用指定墨水清洁剂以外的任何其他清洁剂，否则可能会导致故障或打印质量下降。
- ❏ 在开始工作之前要触摸金属物体以释放静电。

执行常规清洁

日常清洁

当打印平台或介质边缘压片上附着绒毛、灰尘或墨水时，喷嘴可能堵塞或打印输出中可能出现墨点。

要保持更佳的打印质量，我们建议在开始每天的工作之前进行清洁操作。

> ⚠ *注意：*
> - ❏ *加热器温度可能很高；请遵守所有必要的注意事项。否则可能会引起灼伤。*
> - ❏ *当打开或关闭打印机盖时，小心不要夹住您的手或手指。否则可能会导致伤害。*

1. 确保打印机已关闭并且屏幕也已关闭，然后从电源插座上拔下电源线。

   两根电源线都需要断开。

2. 拔下电源插头之后，等待 1 分钟。

3. 打开打印机盖。

4. 将一块软布用水浸湿，将其完全拧干，然后擦除附着在打印平台上的所有墨水、绒毛或灰尘。

   小心地去除打印平台凹槽中的绒毛和灰尘。

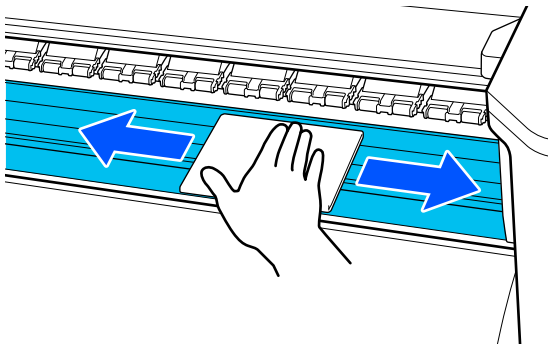

5 将一块软布用水浸湿，将其完全拧干，然后擦除附着在介质边缘压片上的所有绒毛或灰尘。

> **重要：**
> *使用带胶的介质后，请使用稀释过的中性清洁剂将胶擦除。如果介质上的胶附着到介质边缘压片背面时继续打印，则可能会摩擦到打印头。*

使用带胶的介质以及墨水附着时
从打印机上取下介质边缘压片，然后清洁介质边缘压片的正反部分。

擦除污迹后，确保将介质边缘压片装回原位。

取下和安装介质边缘压片 ☞ 第 62 页的 “更换介质边缘压片”

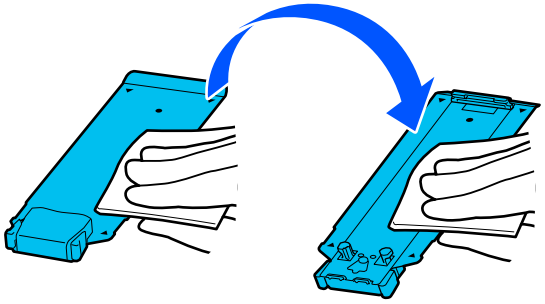

清洁介质清洁器

如果介质清洁器变脏，它们将无法有效擦除介质表面上的灰尘和脏物，因此可能会出现喷嘴堵塞等问题。

如果操作面板的屏幕上显示“**清洁介质清洁器。清洁完成后，按 [确定]。**”信息，请使用随附的介质清洁刷进行清洁。

1 当操作面板屏幕上显示需要清洁介质清洁器的提示信息时，请查看信息。

2 按**如何 ...** 可查看步骤。

请按屏幕提示执行操作。

更换墨包

更换时的注意事项

> **重要：**
> *爱普生推荐您使用爱普生原装正品墨包。爱普生不能保证非爱普生原装正品墨水的打印质量。使用非爱普生原装正品墨水可能会造成机器故障、损坏，在此情况下的故障及损坏，不享受保修服务。非爱普生原装正品墨水的墨量信息有可能不能被正确显示。墨包的使用历史会被记录，供服务支持人员参考。*

- 如果任何一种颜色的剩余墨量下降到最低阈值以下，您将无法打印。如果在打印期间墨量下降到最低阈值以下，可通过更换相关墨包继续打印。

  如果继续使用墨量低的墨包，可能需要在打印期间更换墨包。在打印期间更换墨水，根据墨水变干的方式，色彩可能会有所差异。如果您担心色彩差异，我们建议您在打印前更换为新的墨包。您可以重新安装并使用取下的墨包，直至墨量下降到最低阈值以下。

  您可以在打印机开启的状态下更换墨包，具体步骤请参照以下说明，同时查看操作面板屏幕上的操作步骤。

- 将所有墨包托架都装入大容量供墨系统。

更换步骤

1 移动想要更换的颜色对应的锁定开关，将其解锁。

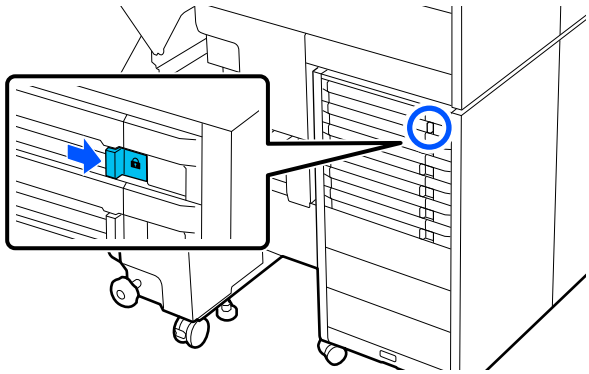

2 按操作面板屏幕上的**如何 ...** 可查看步骤。

请按屏幕提示执行操作。

> ***重要：***
> *BK 墨包包含有助于维持打印质量的组件。这些组件不会影响打印机操作，因此您可以照常继续使用。*

处理废墨

更换废墨瓶时的注意事项

❑ 确保废墨管已插入到废墨瓶的瓶口中。检查瓶口是否紧密封闭。如果有间隙，废墨可能会溅出并污染周围区域。

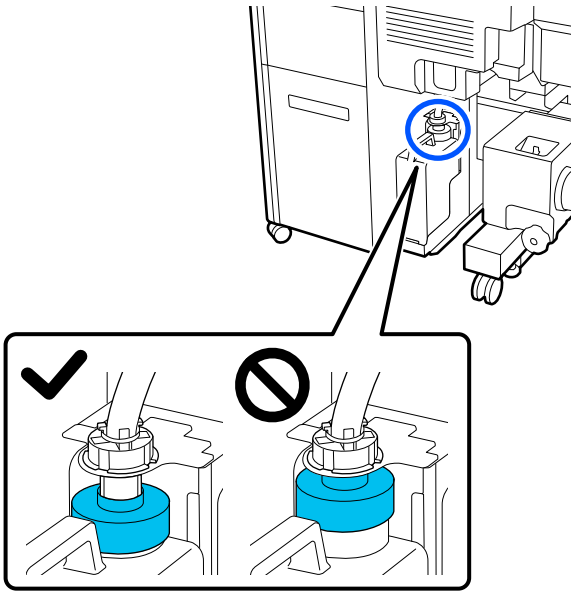

❑ 在处理废墨时，需要用到此废墨瓶的瓶盖。妥善保管此瓶盖，请勿丢弃。

❑ 除非出现屏幕提示，否则打印时或者正在执行打印头清洗时请勿移除废墨瓶。否则废墨可能泄漏。

更换废墨瓶

更换废墨瓶的方法有以下两种。请根据具体情况选用适当的更换方法。

开始此步骤前，请阅读以下内容。

☞ 第 58 页的“关于维护的注意事项”

当显示需要更换废墨瓶的信息时

请立即使用新的废墨瓶更换旧废墨瓶。

显示信息时，按**如何 ...** 您可以一边查看操作面板上的步骤，一边更换废墨瓶。

> ***重要：***
> *当显示“**废墨瓶接近其使用寿命。**”信息时，请尽快准备新的废墨瓶。*
>
> *在此阶段更换废墨瓶时，请参见以下内容。*
>
> *☞ 第 61 页的“当您想要随时更换时”*

当您想要随时更换时

当您由于夜间操作等原因想要更换废墨瓶，而尚未显示需要更换废墨瓶的信息时，请按照以下步骤更换废墨瓶。如果不按照以下步骤操作，下次将无法在正确的更换时间收到信息。

1 按屏幕上的 ，然后按**更换废墨瓶**。

2 按**如何 ...** 可查看步骤。

请按屏幕提示执行操作。

更换打印头清洗装置

准备和更换时间

显示“打印头清洗装置接近其使用寿命。”时，或刮片单元状态中显示 ⚠ 时

请尽快准备新的打印头清洗装置。

当您由于夜间操作等原因想要在此阶段更换部件时，请从设置菜单中执行**更换打印头清洗装置**，然后进行更换。如果不执行**更换打印头清洗装置**就进行更换操作，则打印头清洗装置计数器将无法正常工作。

☞ 第 87 页的“维护菜单”

> *重要：*
> **关于打印头清洗装置计数器**
> *打印机会使用打印头清洗装置计数器追踪使用次数，并在该计数器达到警告剩余量时显示一条信息。*
>
> *如果根据信息**打印头清洗装置已达到其使用寿命**更换了打印头清洗装置，计数器会自动清零。*
>
> *如果要在显示此信息前进行更换，请务必从设置菜单执行更换操作。*

显示打印头清洗装置已达到其使用寿命时

请参见以下部分，并更换打印头清洗装置中随附的所有耗材。如果不更换耗材，则无法进行打印。

打印头清洗装置包括以下耗材。

- ❑ 刮片单元 (x1)
- ❑ 冲洗垫 (x1)

更换步骤

始终选择针对本打印机的替换用打印头清洗装置。

☞ 第 96 页的“选件和耗材”

开始此步骤前，确保阅读以下内容：

☞ 第 58 页的“关于维护的注意事项”

1. 在**打印头清洗装置已达到其使用寿命**屏幕上，按**确定**。

   如果未显示信息，按 （维护），然后按**更换打印头清洗装置**。

2. 检查信息，然后按**开始**。

3. 按操作面板屏幕上的**如何 ...** 可查看步骤并更换部件。

更换介质边缘压片

如果打印机随附的介质边缘压片变形或损坏，确保使用新的介质边缘压片进行更换。

有关更换介质边缘压片，请与爱普生认证服务机构联系。

请与爱普生认证服务机构联系。

> *重要：*
> *如果继续在介质边缘压片变形或损坏的情况下使用打印机，可能会损坏打印头。*

1. 取下介质，关闭打印机电源。确认显示屏已关闭后，从电源插座上拔下电源线。

   ☞ 第 42 页的“取下已收纸的卷纸芯”

   两根电源线都需要断开。

2 拔下打印机的电源插头，等待一分钟，然后打开左侧维护盖和打印机盖。

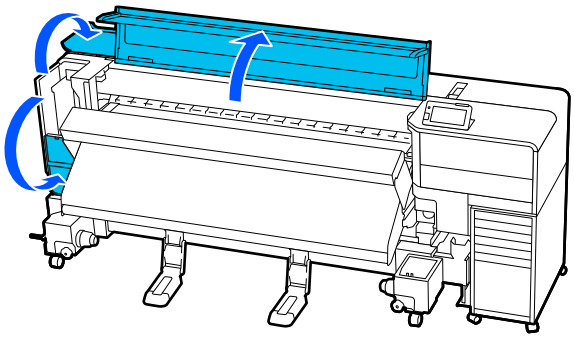

3 捏住介质边缘压片两侧的小片，将介质边缘压片移到打印平台的左边，将其取下。

更换右侧介质边缘压片时，请先取下左侧介质边缘压片，然后再取下右侧介质边缘压片。

> **重要：**
> *确保从打印平台的左边取下介质边缘压片。如果从右边取下介质边缘压片，可能会发生故障。*

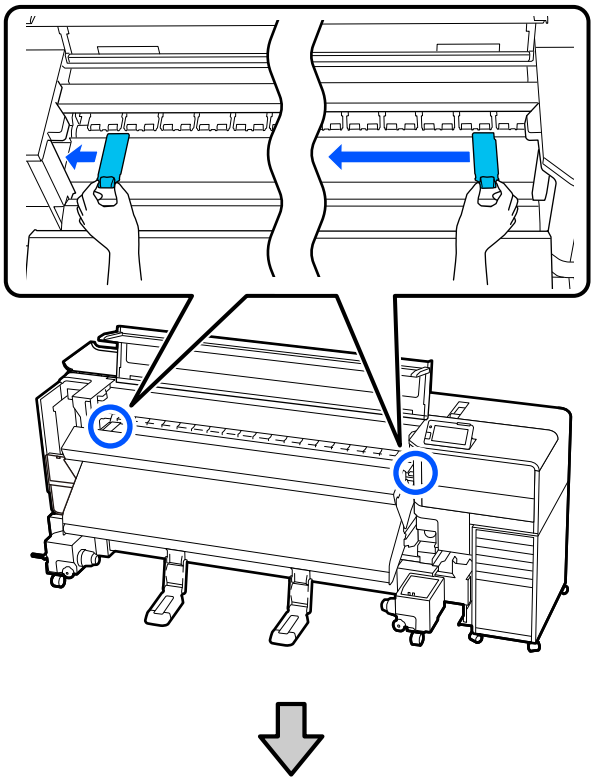

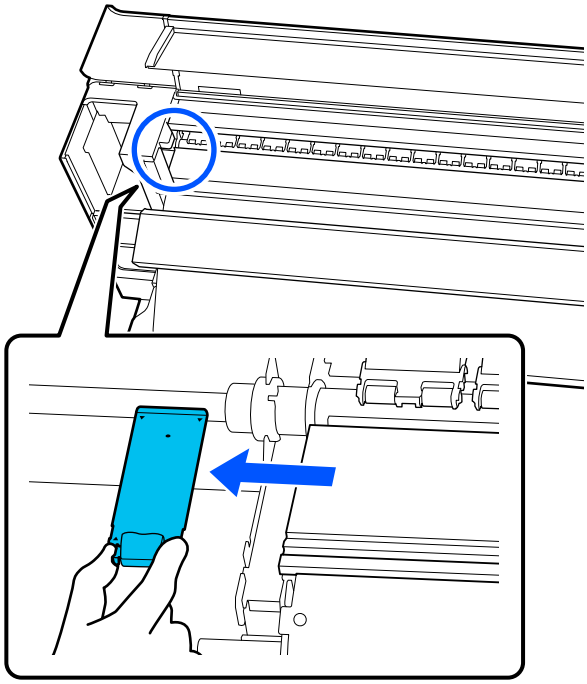

4 将新的介质边缘压片插入打印平台的左边。

> **重要：**
> *无法从右边插入介质边缘压片。*

将打印平台滑轨与介质边缘压片上的▲孔对齐，如下所示插入。

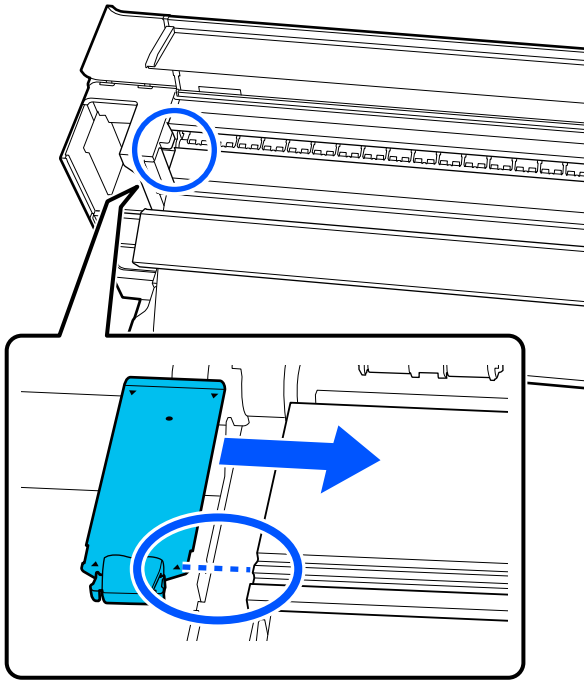

5 检查介质边缘压片后部的两个挂钩是否已牢固固定（如下所示），并且打印平台和介质边缘压片之间没有空隙。

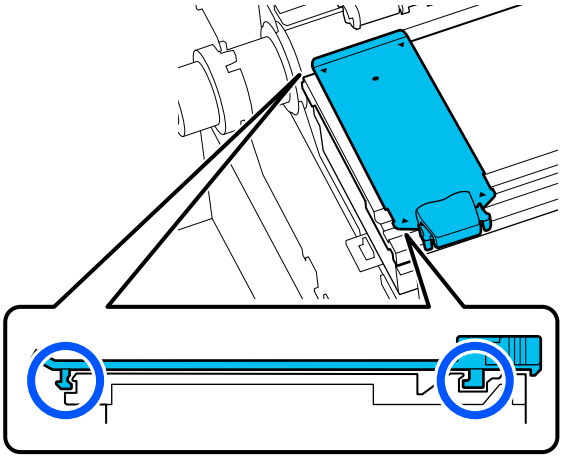

> **重要：**
> *如果挂钩位置不正确，请返回到步骤 3 重新安装。否则，打印头可能损坏。*

6 捏住介质边缘压片两侧的小片，分别将两个介质边缘压片移到打印平台的左边和右边。

松开小片可固定介质边缘压片。

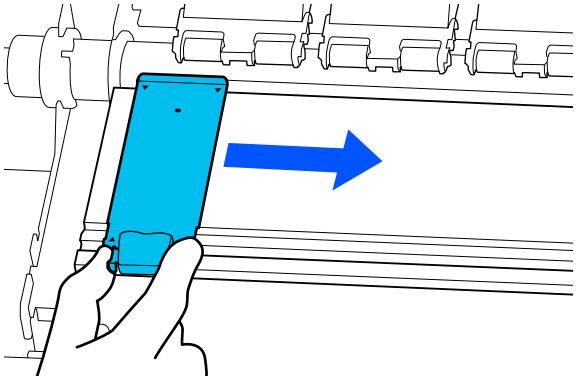

7 关闭左侧维护盖和打印机盖。

使用墨水清洁剂

仅使用墨水清洁剂清洁手册中所示的部件。请勿使用墨水清洁剂清洗防干帽。

开始此步骤前，确保阅读以下内容：

☞ 第 58 页的“关于维护的注意事项”

1 将清洁套件中随附的杯子放在托盘上，往杯子中倒入约 10 毫升的墨水清洁剂。

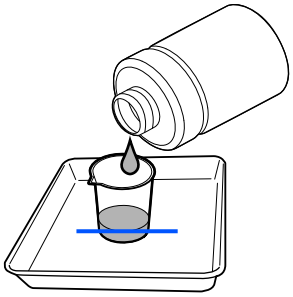

2 使用墨水清洁剂润湿清洁棒。

执行此操作时，不要让墨水清洁剂从清洁棒上滴落。

> **重要：**
> - *不要将已经用过的墨水清洁剂用于下一次清洁。使用脏的墨水清洁剂将使污迹变得更严重。*
> - *用过的墨水清洁剂属于工业废料。请按照与处理废墨相同的方法进行处理。*
>
> ☞ 第 66 页的“处理使用过的耗材”
>
> - *使用墨水清洁剂后，拧紧墨水清洁剂的盖子，将其存放在室温下避免阳光直射、远离高温高湿的地方。*

清洗防干帽

当打印机检测到需要清洗防干帽时，操作面板屏幕上会显示提示信息。请按照下列步骤进行清洗。

开始此步骤前，确保阅读以下内容：

☞ 第 58 页的“关于维护的注意事项”

1. 当操作面板屏幕上显示需要清洗防干帽的提示信息时，请按**确定**。
2. 检查信息，然后按**开始**。

   打印头将移到左侧的维护位置。
3. 按**如何 ...** 可查看步骤。

   请按屏幕提示执行操作。

清洗吸帽

如果存在严重的打印质量问题，例如打印头喷嘴严重堵塞，请在清洗打印头时清洗吸帽。请按照下列步骤进行清洗。

开始此步骤前，确保阅读以下内容：

☞ 第 58 页的“关于维护的注意事项”

1. 按 （维护），然后按**清洁维护单元 - 吸帽**。
2. 检查信息，然后按**开始**。

   打印头将移到左侧的维护位置。
3. 按**如何 ...** 可查看步骤。

   请按屏幕提示执行操作。

清洗打印头的周围

如果出现以下任意问题，请检查打印头上是否有墨块、绒毛或灰尘，然后根据需要清洗打印头。

- ❑ 打印头喷嘴严重堵塞
- ❑ 打印头碰撞

开始此步骤前，请阅读以下内容。

☞ 第 58 页的“关于维护的注意事项”

1. 按 （维护），然后按**清洁维护单元 - 打印头周围**。
2. 按**开始**，然后按**如何 ...** 可查看步骤。

   打印头将移到左侧的维护位置。

   请按屏幕提示执行操作。

清洗冲洗垫

如果冲洗垫表面附着绒毛或灰尘，请使用清洁棒的头端将其清除。

> **重要：**
> *请勿让上表面的金属部分变形。如果此部分变形，可能会损坏打印头。*

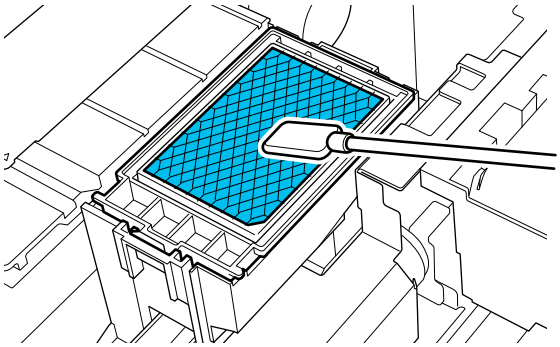

清洁内部灯

打印机盖内配有内部灯，便于用户检查打印结果和维护区域。如果内部灯的表面沾染了墨雾，灯光会变暗，从而导致难以进行检查。如果灯光变暗，请将一块软布用水浸湿，将其完全拧干，然后擦去灯表面的所有污垢。

总共有 9 个内部灯。

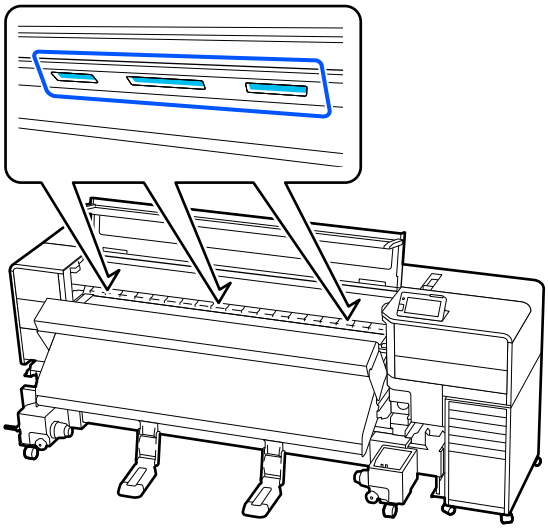

> **重要：**
> *当打开或关闭打印机盖时，小心不要夹住您的手或手指。否则可能会导致伤害。*

处理使用过的耗材

以下使用过的耗材均有墨水附着，因此归为工业废料。

- 清洁棒
- 清洁布
- 墨水清洁剂
- 废墨
- 废墨瓶
- 刮片单元
- 冲洗垫
- 打印后的介质

根据您当地的法律和法规条例来处理以上物品。如：联系有资质的工业废料处理机构进行处理。在此情况下，应向有资质的工业废料处理机构递交物质安全技术说明书。

请联系爱普生取得。

打印头喷嘴检查

我们推荐您每次打印之前都检查打印头喷嘴是否堵塞以确保打印质量。

喷嘴检查类型

您可以使用以下三种方法之一检查打印头喷嘴是否堵塞。

按需打印喷嘴图案
如果要在打印前检查喷嘴状况，或者打印结果中出现条纹或颜色不均匀时，可以打印出检查图案并进行目测，以查看喷嘴是否堵塞。

有关详细信息，请参见以下内容。

第 67 页的“如何打印喷嘴检查图案”

根据装入的介质的宽度，您可以通过在现有图案的空白区域打印其他测试图案来节省介质：要按行打印，请按 [⇧] 按钮（回卷按钮）将介质回卷至要打印图案的位置。

- 如果介质宽度介于 51 至 64 英寸之间，则最多可打印三个图案（一个居左、一个居中、一个居右）。
- 如果介质宽度等于或大于 34 英寸但小于 51 英寸，则最多可打印两个图案（一个居左、一个居右）。
- 如果介质宽度小于 34 英寸，则无法并排打印。

信息打印的喷嘴检查
在介质的左侧和右侧边缘打印检查图案。通过对检查图案进行检查，以确定打印期间喷嘴是否堵塞。

第 75 页的“常规设置菜单”

页面之间的喷嘴检查
当设置的页数* 打印完成后，会将下一页打印到打印的检查图案后面。当所有打印完成后，您可以目测检查图案，以确定之前或之后的打印输出中是否出现模糊或颜色缺失。

第 75 页的“常规设置菜单”

* 不包含多页的打印任务将计为一页。

如何打印喷嘴检查图案

1. 确认打印机已准备就绪，按 （维护），然后按**打印头喷嘴检查**。
2. 选择所需的打印位置，然后按**开始**。

   此时开始打印检查图案。
3. 检查喷嘴检查图案。根据需要剪切介质。

   清晰的喷嘴样例

   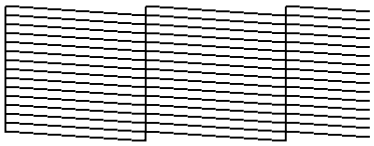

   如果检查图案中没有间隙，请按 [O]。

   堵塞的喷嘴样例

   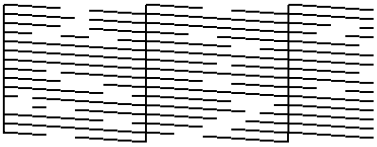

   如果喷嘴检查图案中有间隙，请按 [X]，然后执行打印头清洗。

   第 67 页的“打印头清洗”

打印头清洗

清洗类型

打印头清洗有以下三种类型。

自动清洗
打印机会根据检测到的喷嘴堵塞状况自动更改清洗级别，然后执行清洗。

有关如何执行清洗的详细信息，请参见以下内容。

第 67 页的“执行打印头清洗”

根据需要执行打印头清洗
如果喷嘴检查图案中有间隙，或者打印结果中有条纹、色彩错误或有墨点，请执行打印头清洗。

打印头清洗完成后，再次打印喷嘴检查图案，以检查喷嘴状况。

有关如何执行打印头清洗的详细信息，请参见以下内容。

第 67 页的“执行打印头清洗”

定期执行打印头清洗
此打印机内置自动维护功能，可按照设置的时间或根据自动监控喷嘴的结果确定何时需要自动执行打印头清洗。可以将打印持续时间、打印计数器或打印长度设置为维护间隔。

第 75 页的“常规设置菜单”

执行打印头清洗

清洗级别和执行顺序

首先执行自动清洗。如果清洗后未能清除堵塞，请按照**清洗（轻度）**、**清洗（中度）**，然后**清洗（深度）**的顺序执行清洗，直至清除堵塞。

步骤

1. 确认打印机已准备就绪，按 ，然后按**打印头清洗**。
2. 选择一种清洗方法。

   首先选择**自动清洗**。

从第二次开始，按照**清洗（轻度）**、**清洗（中度）**、**清洗（深度）**的顺序选择。

3 检查打印的喷嘴检查图案，并选择要清洗的喷嘴行。

所有喷嘴
所有图案中出现模糊或缺失部分时，请选择此项。

选择喷嘴
特定图案中出现模糊或缺失部分时，请选择此项。在下一个屏幕上，选择与出现模糊或缺失部分的图案相同符号的喷嘴行，然后按**确定**。可选择多个喷嘴行。

4 打印头清洗开始。

当清洗完成时，会显示确认信息。

5 按下**是**打印喷嘴检查图案，检查喷嘴是否堵塞。

按下**是**打印检查图案。

要沿着已打印检查图案的边距进行打印时，请选择具有边距的打印位置。

按下**否**关闭设置菜单。

6 如果已经打印了喷嘴检查图案，请检查该图案。

如果堵塞已清除

继续进行正常操作。

如果喷嘴仍然堵塞

执行**清洗（轻度）**。如果执行**清洗（轻度）**后喷嘴仍然堵塞，请执行**清洗（深度）**。

如果执行清洗（深度）后喷嘴仍然堵塞

可能是打印头或防干帽的周围区域较脏。清洗打印头和防干帽的周围。

☞ 第 65 页的“清洗打印头的周围”

☞ 第 65 页的“清洗防干帽”

在温度低于 -10°C 的环境下存放时的存放前维护

如果环境温度下降到低于 -10°C，打印头内的墨水可能会凝结，从而导致打印头损坏。在 -10°C 或更低的环境下存放打印机时，无论存放时间长短，都请执行以下维护步骤提前排空墨水。

> **重要：**
> *执行维护时，排出的墨水会积聚在废墨瓶中；因此，应确保废墨瓶中有足够的可用空间。如果可用空间不足，请在开始前准备一个替换废墨瓶。*

执行存放前维护

1 取下所有装入的介质。

☞ 第 40 页的“更换介质”

☞ 第 42 页的“取下已收纸的卷纸芯”

2 按 （维护），然后按**保存前的准备**。

3 按**开始**。

排墨开始，当排墨完成后会自动关闭打印机。

> **重要：**
> *请勿在排墨过程中打开任何盖子或关闭电源。*

恢复使用时

> **重要：**
> *当恢复使用时，请为打印机补充墨水。准备新的墨包，以备恢复打印时使用。*

打开打印机电源，按照屏幕提示进行操作。

恢复操作后首次打印时，请执行打印头喷嘴检查，确认没有喷嘴堵塞。

☞ 第 67 页的“如何打印喷嘴检查图案”

操作面板菜单

菜单列表

下面项目和参数可以在菜单中设置和执行。有关每一个项目的详细信息，请查看相关的页面。

常规设置
有关这些项目的详细信息，请参见 第 75 页的“常规设置菜单”

项目	参数
基本设置	
LCD 亮度	1 ～ 9
声音	
按下按钮	0、1、2、3
完成通知	0、1、2、3
警告通知	
音量	0、1、2、3
重复	关、直到停止
错误音	
音量	0、1、2、3
重复	关、直到停止
声音类型	模式 1、模式 2
报警信号灯通知	开、关
睡眠定时器	1 ～ 240
从睡眠状态下唤醒	
触摸液晶显示屏以唤醒	开、关、已列入计划
日期 / 时间设置	
日期 / 时间	
夏令时	关、开
时差	-12:45 到 +13:45

操作面板菜单

项目	参数
语言 /Language	日语、英语、繁体中文、简体中文
背景颜色	灰色、黑色、白色
键盘	QWERTY、AZERTY、QWERTZ
单位设置	
长度单位	m（米）、ft/in（英尺 / 英寸）
温度	度、华氏度
打印机设置	
边距	
侧面（右）	3 ～ 25 毫米
侧面（左）	3 ～ 25 毫米
页间距	0 ～ 999 毫米
宽度调整	-10.0 ～ 10.0 毫米
打印起始位置	0 ～ 1000 毫米
任务连接	开、关

操作面板菜单

项目	参数
信息打印	
开	
图像间边距	5 ～ 999 毫米
打印位置	图像旁、介质末端
事件标记	
关	
开	
打印位置	左侧、右侧、左侧和右侧
喷嘴检查图案	
图样选择	不打印、普通、节省纸张宽度
打印位置	左侧、右侧、左侧和右侧
墨水浓度	标准、暗
关	
介质检测	
宽度检测	开、关
介质宽度	300.0 ～ 1625.6 毫米
末端检测	开、关
检测打印纸歪斜	开、关
页面之间的喷嘴检查	
开	
执行时间	
打印长度	1 ～ 9999 米
打印页面	1 ～ 9999 页
打印持续时间	1 ～ 9999 分钟
关	
介质剪裁处的信息打印	
介质余量信息	开、关
打印信息	开、关
打印位置	右侧、中心
加热器	开机时开始加热、手动开始加热
送入介质	开机时开始送入介质、手动开始送入介质
内部照明灯	自动、手动
恢复缺省设置	全部 Wi-Fi/ 以太网设置、清除所有数据和设置
维护设置	

操作面板菜单

项目	参数
清洗设置	
喷嘴堵塞阈值	1 ～ 50
最大重试清洗次数	0、1、2
维护计划	任务之间、检测到时
喷嘴补偿	开、关
定期清洗	
开	
执行时间	
打印持续时间	1 ～ 9999 分钟
打印页面	1 ～ 9999 页
打印长度	1 ～ 9999 米
清洗等级	轻度、中度、深度
关	
操作超出缺失喷嘴阈值	停止打印、显示警报、自动清洗
全部 Wi-Fi/ 以太网设置	
网络状态	有线网络状态、打印状态页
高级	
设备名称	
TCP/IP	自动、手动
代理服务器	不使用、使用
IPv6 地址	启用、禁用
连接速度和双工	自动、100BASE-TX 自动、10BASE-T 半双工、10BASE-T 全双工、100BASE-TX 半双工、100BASE-TX 全双工
HTTP 重定向为 HTTPS	启用、禁用
禁用 IPsec/IP 过滤	
禁用 IEEE802.1X	

操作面板菜单

介质设置

有关这些项目的详细信息，请参见 ☞ 第 83 页的“介质设置菜单”

项目	参数
当前设置	
介质	01 XXXXXXXXXX ～ 50 XXXXXXXXXX
介质类型	
介质宽度	
高级设置	
打印调整	
自动调整	
手动调整	
进纸调整	手动（标准）、手动（测量）
打印头校准	
介质管理	
01 XXXXXXXXXX ～ 50 XXXXXXXXXX	
更改名称	
介质类型	PP 薄膜、背光灯片、照片纸、PVC、织物、油画布
高级设置	
加热器	
加热器	开、关
温度	30 ～ 55˚C
每 Pass 干燥时间	0.0 ～ 10.0 秒
空白区域进纸	快速、标准
打印后继续烘干	短距离进纸，不复卷、短距离进纸，复卷、长距离进纸，不复卷、长距离进纸，复卷、关
导纸间距	1.6、2.0、2.5
进纸张力	Lv1 ～ Lv4
打印纸吸力	Lv0 ～ Lv10
打印头移动范围	数据宽度、打印机宽度、介质宽度
多重打印	开（2 ～ 8）、关
介质送入速度限制	开、关
压力滚筒负荷	轻、标准
校正歪斜	开、关
绕卷方向	可打印面朝外、可打印面朝内
防粘	开、关
复卷张力	Lv1 ～ Lv9
跳过褶皱介质	关、开（10 ～ 1000 毫米）

操作面板菜单

项目	参数
剩余纸量管理	
剩余纸量管理	开、关
剩余量	1.0 ～ 999.9 米
剩余警报	1.0 ～ 15.0 米
打印长度管理	
自动重置	关、作业开始前
手动重置	

维护

有关这些项目的详细信息，请参见 第 87 页的“维护菜单”

项目	参数
打印头喷嘴检查	
打印位置	右、中、左
打印头清洗	自动清洗、清洗（轻度）、清洗（中度）、清洗（深度）
清洁维护单元	防干帽、打印头周围、吸帽、介质清洁器
打印头喷嘴限制	开、关
更换打印头清洗装置	
更换废墨瓶	
保存前的准备	
移动 / 运输	

耗材状态

有关菜单的详细信息 第 88 页的“耗材状态菜单”

更换件信息

有关菜单的详细信息 第 88 页的“更换件信息菜单”

打印机状态

有关菜单的详细信息 第 89 页的“打印机状态菜单”

项目	参数
固件版本	打印机
打印机名称	
严重错误日志	
操作报告	总打印面积、总卷纸送入长度、总字车通过数

详细菜单

常规设置菜单

* 表示缺省设置。

项目	参数	描述
基本设置		
LCD 亮度	1 ～ 9 (9*)	调整操作面板显示屏的亮度。
声音		
按下按钮	0	设置操作电源按钮和操作面板屏幕时的声音音量。
	1*	
	2	
	3	
完成通知	0	设置打印任务或维护操作完成时的声音音量。
	1	
	2	
	3*	
警告通知		
音量	0	设置需要更换耗材时的声音音量和重复次数。
	1	
	2*	
	3	
重复	关 *	
	直到停止	

操作面板菜单

项目	参数	描述
错误音		
音量	0	设置发生错误且无法继续打印时的声音音量和重复次数。
	1	
	2	
	3*	
重复	关	
	直到停止 *	
声音类型	模式 1*	设置声音类型。可以设置在打印机操作环境中易于听到的声音。
	模式 2	
报警信号灯通知	开 *	设置收到错误通知时是否（**开** / **关**）打开报警信号灯。
	关	
睡眠定时器	1 ～ 240 (15*)	设置打印机在未收到任何打印任务也未检测到任何错误时多久之后进入睡眠模式。在睡眠模式下，加热器和操作面板屏幕都会关闭，内部电机和其他组件将消耗更少电量。 要重新激活操作面板显示屏，在操作面板上按下除 ⏻ 以外的任何按钮。打印机只有在收到打印任务或执行其他与打印机硬件有关的操作时，才能完全重新激活。
从睡眠状态下唤醒		可设置如何将打印机从睡眠模式唤醒。
触摸液晶显示屏以唤醒		
开 *		
关		
已列入计划	0:00 ～ 23:45	
日期 / 时间设置		
日期 / 时间		设置打印机内置的时钟。此处设置的时间会显示在主界面上。还会用于 Epson Edge Dashboard 中显示的任务日志和打印机状态。
夏令时	关	设置夏令时。
	开	
时差	-12:45 到 +13:45	以 15 分钟为增量设置与世界标准时间 (UTC) 之间的时差。根据需要设置，例如在有时差的网络环境中管理打印机时。
语言 /Language	日语	在操作面板显示屏上选择使用的语言。
	英语	
	繁体中文	
	简体中文 *	

操作面板菜单

项目	参数	描述
背景颜色	灰色	选择操作面板显示屏上使用的颜色方案。可以设置在打印机安装环境中易于查看的颜色方案。
	黑色 *	
	白色	
键盘	QWERTY*	为显示的文本输入屏幕选择键盘布局，例如为介质设置输入注册名称时。
	AZERTY	
	QWERTZ	
单位设置		
长度单位	m（米）*	选择操作面板显示屏上和打印测试图案时使用的长度单位。
	ft/in（英尺 / 英寸）	
温度	度 *	选择操作面板显示屏上使用的温度单位。
	华氏度	

操作面板菜单

项目	参数	描述
打印机设置		
边距		
侧面（右）	3 ～ 25 毫米（5*）	当介质已装入到打印机上时，设置右边距的宽度。详细信息请参见以下内容。 第 50 页的“可打印区域”
侧面（左）	3 ～ 25 毫米（5*）	当介质已装入到打印机上时，设置左边距的宽度。详细信息请参见以下内容。 第 50 页的“可打印区域”
页间距	0 ～ 999 毫米（10*）	设置打印页之间的边距。对于单页打印任务，此项目为设置任务之间的页边距。
宽度调整	-10.0 ～ 10.0 毫米（0*）	可以调整页间距。即使在调整后，边距的大小也可能会变化，具体取决于介质和使用环境。 朝 + 方向移动数值时，边距会增大；朝 - 方向移动数值时，边距会减小。 第 50 页的“可打印区域”
打印起始位置	0 ～ 1000 毫米（0*）	如果要打印到介质中心的附近或者将侧面（右）设置更改为左打印区域，请调整此参数。从介质右侧边缘到打印起始位置之间的区域将保留为空白。如果为侧面（右）选择了一个值，则为侧面（右）选择的宽度对应的附加区域将保留为空白。 详细信息请参见以下内容。 第 50 页的“可打印区域”

操作面板菜单

项目	参数	描述
任务连接	开 *	此项目设为**开**时，下一个任务会开始打印，而不会在连续打印任务之间送入介质、烘干或回卷。由于任务之间没有执行任何操作，因此打印时间会缩短很多。连续打印任务是一系列的任务，在这些任务中，一旦上一个打印任务数据从计算机发送并被打印机接收后，下一个打印任务数据就会从计算机发送到打印机。如果上一个打印任务和下一个打印任务的 Pass 模式不同，则任务不会连接。
	关	
信息打印		
开		此项目设为**开**时，打印机会在介质末端上打印标记和喷嘴检查图案，从而使打印质量更容易检查。 图像间边距： 设置图像、标记和检查图案之间的间隔。 打印位置： 设为**图像旁**时，以图像边缘为参考，在图像间边距之间的空白位置进行打印。设为**介质末端**时，以介质边缘为参考，在相应位置进行打印。 事件标记： 此项目设为**开**时，如果打印期间发生影响打印质量的事件，将会打印一个标记。因此，在打印期间和打印之后可轻松发现质量不佳的区域。 以下事件会导致打印标记。 ❑ 喷嘴的堵塞状况发生变化：开始打印后，喷嘴的堵塞状况发生变化时 ❑ 打印头清洗：手动执行打印头清洗时 ❑ 自动打印头清洗：自动执行打印头清洗时 ❑ 打印头碰撞：检测到介质与打印头发生碰撞时 ❑ 暂停：当打印暂停时 ❑ 开始喷嘴补偿 在**打印位置**中设置一个容易检查标记的位置。 喷嘴检查图案： 当图案选择为**正常**或**节省纸张宽度**时，打印期间会连续打印喷嘴检查图案。当打印连续任务或持续时间较长的任务时，在打印期间可及时确定喷嘴是否堵塞。设为**节省纸张宽度**时，检查图案的宽度会比**正常**的宽度窄，因此图像打印区域会更宽。 在**打印位置**中设置一个容易查看检查图案的位置。 当**墨水浓度**设为**暗**时，很容易查看检查图案。
图像间边距	5 ～ 999 毫米（5*）	
打印位置	图像旁 *	
	介质末端	
事件标记		
关 *		
开		
打印位置	左侧 *	
	右侧	
	左侧和右侧	
喷嘴检查图案		
图样选择	不打印	
	普通 *	
	节省纸张宽度	
打印位置	左侧 *	
	右侧	
	左侧和右侧	
墨水浓度	标准 *	
	暗	
关 *		

操作面板菜单

项目	参数	描述
介质检测		
宽度检测	开 *	选择是否（**开** / **关**）检测介质宽度。如果介质正确装入但打印期间仍显示介质宽度错误，请设为**关**。但是，我们建议在使用打印机时将此项目设为**开**。重新装入介质时会应用更改后的设置。
	关	
介质宽度	300.0 ～ 1625.6 毫米（300.0*）	当**宽度检测**设为**关**时，确保根据所装介质的宽度在此正确设置介质宽度。重新装入介质时会应用更改后的设置。 如果未正确设置介质宽度，打印机可能会在介质边缘以外的区域打印。打印介质边缘外部的墨水可能会污染打印机的内部。
末端检测	开 *	选择是否（**开** / **关**）检测介质末端。如果介质正确装入但打印期间仍显示缺纸错误，请设为**关**。通常，我们建议在使用打印机时将此项目设为**开**。
	关	
检测打印纸歪斜	开	检测到介质歪斜时，选择打印机是停止打印并显示错误（**开**），还是打印机继续打印（**关**）。当装入介质而不使用介质边缘压片时（例如在厚介质上打印时），我们建议将此项目设为**开**。
	关 *	
页面之间的喷嘴检查		
开		当设为**开**时，打印机会按指定的间隔定期打印喷嘴检查图案。打印完成后，您可以目测检查图案，以确定之前或之后的打印输出是否出现条纹或颜色不均匀。 选择**打印长度**、**打印页面**或**打印持续时间**之一来设置打印检查图案的时间。
执行时间		
打印长度	1 ～ 9999 米（99 米 *）	
打印页面	1 ～ 9999 页	
打印持续时间	1 ～ 9999 分钟	
关 *		

操作面板菜单

项目	参数	描述
介质剪裁处的信息打印		
介质余量信息	开	当取下或更换介质时，打印介质剩余量等信息。 当**介质余量信息**设为**开**时，以下信息会打印在剪切位置处未使用的一侧上。要打印介质余量信息，请在**介质设置**中将**剩余纸量管理**设为**开**。 ❏ 型号：打印机型号 ❏ 出厂编号：打印机的出厂编号 ❏ 固件版本：打印机的固件版本 ❏ 打印日期：打印日期和时间 ❏ 库编号 : 打印时的介质编号 ❏ 介质类型：打印时已注册到介质编号的介质类型 ❏ 介质宽度：自动检测的介质宽度值 ❏ 剩余量：介质剩余量 当**打印信息**设为**开**时，以下信息会打印在剪切位置处的已打印一侧上。 ❏ 型号：打印机型号 ❏ 出厂编号：打印机的出厂编号 ❏ 固件版本：打印机的固件版本 ❏ 打印日期：打印日期和时间 ❏ 库编号 : 打印时的介质设置编号 ❏ 介质类型：打印时已注册到介质设置编号的介质类型 ❏ 介质宽度：自动检测的介质宽度值 ❏ 打印长度：已用介质量 如果要在准备装入下一个介质时剪切介质的左右角，请将**打印位置**设为**中心**。
	关 *	
打印信息	开	
	关 *	
打印位置	右 *	
	中心	
加热器	开机时开始加热	设置加热器开始预热的时间。当设为**开机时开始加热**，无论是否装入介质，打印机开机并启动时都会自动开始预热。设为**手动开始加热**，需要按下主界面上的**预热开始**按钮才开始预热。
	手动开始加热 *	
送入介质	开机时开始送入介质 *	设置当打印机关机并装入介质后再次开机时介质设置的应用方式，例如介质类型和绕卷规格。 当设为**开机时开始送入介质**，打印机将使用当前设置立即开始进纸，而不显示介质设置屏幕。设为**手动开始送入介质**，需要先在显示的介质设置屏幕上进行设置后才开始进纸。
	手动开始送入介质	
内部照明灯	自动 *	选择是否自动打开 / 关闭打印机盖内的照明灯（**自动**），或是否根据需要使用操作面板按钮手动操作（**手动**）。 选择**自动**时，照明灯会在执行打印等操作时自动打开，并在操作完成时关闭。 选择**手动**中，您需要按下操作面板上的☼（内部照明灯按钮）才能打开 / 关闭照明灯。
	手动	
恢复缺省设置	全部 Wi-Fi/ 以太网设置	执行**全部 Wi-Fi/ 以太网设置**会将网络设置菜单中**高级**的所有项目恢复为缺省值。 执行**清除所有数据和设置**会将所有设置恢复为缺省值。
	清除所有数据和设置	
维护设置		

操作面板菜单

项目	参数	描述
清洗设置		
喷嘴堵塞阈值	1 ～ 50 (5*)	打印机在打印期间会持续监视打印头喷嘴的状况，因此请设置在监视期间检测到喷嘴堵塞（缺失喷嘴）时执行的操作。 如果检测到的堵塞喷嘴数量超过**喷嘴堵塞阈值**中设置的数值，则会在维护过程中执行打印头清洗。 **最大重试清洗次数**：设置当完成维护后堵塞的喷嘴仍未畅通时可重试的维护次数。 如果**维护计划**设为**任务之间**，则当检测到喷嘴堵塞时，打印机会在任务完成之后、下一个打印任务开始之前执行维护。如果设为**检测到时**，则当检测到喷嘴堵塞时，打印机会停止打印，然后执行维护。由于清洗会在打印期间进行，因此打印操作可能会受到干扰，或者可能会发生打印头碰撞。
最大重试清洗次数	0*	
	1	
	2	
维护计划	任务之间 *	
	检测到时	
喷嘴补偿	开 *	通常，保持此项为**开**。 当设为**开**时，堵塞喷嘴无法喷出墨水的情况下，正常喷嘴会补偿喷出墨水进行打印。
	关	
定期清洗		当设为**开**时，打印机会按照在**执行时间**中为**打印持续时间**、**打印页面**或**打印长度**其中之一设置的间隔执行清洗。同时，会按照**清洗等级**中设置的等级执行清洗。
开		
执行时间		
打印持续时间	1 ～ 9999 分钟	
打印页面	1 ～ 9999 页	
打印长度	1 ～ 9999 米（100 米 *）	
清洗等级	轻度 *	
	中度	
	深度	
关 *		
操作超出缺失喷嘴阈值	停止打印	设置当检测到的堵塞喷嘴数量超过**喷嘴堵塞阈值**中设置的数值时执行的操作。 当设为**停止打印**时，操作面板屏幕上显示“**自动喷嘴维护发现已超出允许的堵塞喷嘴数量。打印质量可能会下降。**”信息，打印停止，打印机进入待机状态。 如果设为**显示警报**，打印机不会停止，而是继续打印，但仍会显示该信息。 如果设为**自动清洗**，打印机会自动执行清洗。
	显示警报 *	
	自动清洗	
全部 Wi-Fi/ 以太网设置		

项目	参数	描述
网络状态	有线网络状态	您可以批量检查在**高级**中设置的网络设置中的各种信息。 选择**打印状态页**时，将打印一个列表。
	打印状态页	
高级		
设备名称		配置各种网络设置。
TCP/IP	自动	
	手动	
代理服务器	不使用	
	使用	
IPv6 地址	启用 *	
	禁用	
连接速度和双工	自动 *	
	100BASE-TX 自动	
	10BASE-T 半双工	
	10BASE-T 全双工	
	100BASE-TX 半双工	
	100BASE-TX 全双工	
HTTP 重定向为 HTTPS	启用 *	
	禁用	
禁用 IPsec/IP 过滤		使用预装软件 Web Config 启用此设置。 只能从此处禁用设置。 有关启动 Web Config 的详细信息如下。 第 32 页的“使用 Web Config”
禁用 IEEE802.1X		

介质设置菜单

* 表示缺省设置。

项目	参数	描述
当前设置		
介质	01 XXXXXXXXXX ～ 50 XXXXXXXXXX	选择要使用的介质设置。注册名称会显示为 XXXXXXXXXX。
介质类型		显示当前选择的介质类型。
介质宽度		设置**介质检测**项目。 第 75 页的“常规设置菜单”
高级设置		可以更改在**介质**中所选注册介质的**高级设置**。 有关设置内容的详细信息，请参见下表。 第 85 页的“介质管理项目”

操作面板菜单

项目	参数	描述
打印调整		
自动调整		
手动调整		
进纸调整	手动（标准）	如果您发现打印结果中出现条带或颗粒感，请使用此菜单。 详细信息请参见以下内容。 ☞ 第 45 页的“优化介质设置（打印调整）”
	手动（测量）	
打印头校准		
介质管理		
01 XXXXXXXXXX ～ 50 XXXXXXXXXX		更改注册的介质设置。 ☞ 第 85 页的“介质管理项目” 按**介质设置**右侧的 › 区域，将当前所选的设置复制到另一个介质设置编号，或初始化所有设置。
剩余纸量管理		
剩余纸量管理	开	选择**开**时，可以设置**剩余量**和**剩余警报**。设置各项目以管理剩余量，可以更轻松地知道何时更换介质。 将此项设为**开**后，当您装入介质时，系统将提示您输入已注册的介质设置编号和介质长度（剩余量）。
	关 *	
剩余量	1.0 ～ 999.9 米（50.0 米 *）	设置装入的介质总长度。您可以按 0.1 米的增量进行设置。根据此处输入的长度和打印输出的长度预计剩余介质量，然后显示在主界面上。
剩余警报	1.0 ～ 15.0 米（5.0 米 *）	设置一个值，当剩余量达到此值时，会显示警告信息以通知您剩余介质量过低。您可以按 0.1 米的增量进行设置。
打印长度管理		
自动重置	关 *	可以选择**关**（不自动重置打印长度的值）或**最后一页**（在开始打印下一个任务时重置）。 选择**关**时，在执行**手动重置**之前不会重置值。但是，当值达到 9999 时，值会自动重置为 0。 选择**最后一页**时，在开始打印下一个任务时值会恢复为 0，因此您可以检查每个任务的打印长度。您还可以在打印期间检查打印任务的已打印长度。
	作业开始前	
手动重置		执行重置时，打印长度的值会恢复为 0。

介质管理项目

装入介质时，请选择介质类型或使用提供的 Epson Edge Print 或 Epson Edge Dashboard 下载 EMX 文件并将介质设置值注册到打印机，介质设置值会自动匹配所使用的介质，因此无需更改。当使用专用介质或检测到打印头碰撞或在打印结果中检测到条带等问题时，请更改缺省设置。

以下每个项目的缺省设置因**介质类型**中设置的内容而异。

项目	参数	描述
更改名称		为要保存的介质设置分配一个不超过 20 个字符的名称。使用不同的名称可以在选择介质设置时更容易地区分它们。
介质类型	PP 薄膜	选择与装入的介质类型匹配的介质类型。 打印机会根据介质类型存储更佳的介质设置。如果介质类型发生更改，则注册到当前介质设置编号的介质的每个设置将变为更改后的介质类型的值。 ☞ 第 112 页的“每种介质类型的介质设置列表”
	背光灯片	
	照片纸	
	PVC	
	织物	
	油画布	
高级设置		
加热器		
加热器	开	选择是否（开 / 关）使用加热器。当此项设为关时，即使收到打印任务或手动开始预热时加热器也不会加热。
	关	
加热器温度	30 ～ 55°C	当使用加热器时，加热器会加热到此处设置的温度。 收到打印任务或手动开始预热时，加热器开始加热。
每 Pass 干燥时间	0.0 ～ 10.0 秒	指定打印机在打印一个 pass 后停止进纸以让墨水干燥的时间长度。可选择介于 0.0 到 10.0 秒之间的值。墨水干燥所需的时间因墨水浓度和使用的介质而异。如果打印纸上出现墨水模糊，请设置更长的干燥时间。干燥时间越长，打印所需的时间也越长。
空白区域进纸	快速	当打印数据中存在超过打印头长度的空白区域时，设置空白区域的进纸速度。
	标准	
打印后继续烘干	短距离进纸，不复卷	选择完成打印后是否（关）将打印输出的末端送入到加热器。 如下所述，有两种模式可用于送入用于干燥的介质长度以及应如何处理介质；这可让您从四种模式的组合中选择操作。 送入到打印输出末端的长度：可以选择送入到烘干风扇的底部（短距离进纸）或加热器底部（长距离进纸）。如果您担心由于干燥时间而导致颜色不均匀，请设置为**长距离进纸，复卷**或**长距离进纸，不复卷**。 复卷 / 不复卷：可以选择在收到下一个任务时是否回卷已送去干燥的介质。如果想要在剪切介质后立即打印，建议设为**短距离进纸，不复卷**或**长距离进纸，不复卷**。 如果设为**短距离进纸，复卷**或**长距离进纸，复卷**时，当收到下一个任务时，介质会在打印前自动回卷，从而避免创建任何不必要的页边距。适合连续打印。 如果想要在设置了**短距离进纸，复卷**或**长距离进纸，复卷**时剪切介质，请按住 [⬆] 按钮（回卷按钮），将打印输出的末端送回切纸槽后再剪切。如果直接剪切介质而不手动回卷，将无法正确执行下一个打印任务。
	短距离进纸，复卷	
	长距离进纸，不复卷	
	长距离进纸，复卷	
	关	

操作面板菜单

项目	参数	描述
导纸间距	1.6 2.0 2.5	设置导纸间距（打印头和介质之间的距离）。 大多数情况下，请使用每种介质类型的缺省设置值。如果打印结果有划痕和污迹，设置为更大的值也许可以改善打印结果。但是，如果选择比所需间距更大的间距，可能会使墨水污染打印机的内部，降低打印质量或缩短本产品的使用寿命。
进纸张力	Lv1 ～ Lv4	大多数情况下，请使用每种介质类型的缺省设置值。如果打印期间介质出现折痕，请增加张力。值越高，张力越大。
打印纸吸力	Lv0 ～ Lv10	设置打印平台对介质的吸力强度。值越高，吸力越大。 大多数情况下，请使用每种介质类型的缺省设置值。如果介质在打印平台上起褶，请增加设置值。 如果在薄或软的介质上得到的打印结果上检测到颗粒或模糊，或者介质无法正常进纸，请减小设置值。
打印头移动范围	数据宽度 打印机宽度 介质宽度	选择打印期间打印头移动的范围。 **数据宽度**：打印头在打印数据的宽度范围内移动。限制打印头的移动范围可提高打印速度。 **打印机宽度**：打印头在打印机的最大介质宽度范围内移动。选择此选项可获得变化较小的更均匀的打印结果。 **介质宽度**：打印头在所装入介质的宽度范围内移动。
多重打印	开（2 ～ 8） 关	选择每一行的打印次数。 要执行高密度打印，请增加频率。
介质送入速度限制	开 关	通常，保持此项为**关**。 如果在薄介质上打印时介质容易粘在一起、褶皱或撕破，则将此项目设为**开**。 将此项目设为**开**时，打印速度会变慢。
压力滚筒负荷	轻 标准	大多数情况下，请使用每种介质类型的缺省设置值。如果打印时出现以下情况，通过将压力滚筒负荷更改为**轻**也许可以解决问题。 ❏ 压力滚筒周围出现褶皱。 ❏ 由于介质与打印头碰撞而出现污迹。 ❏ 压力滚筒在介质上留下痕迹。
校正歪斜	开 关	选择装入介质时打印机是否（**开** / **关**）对介质执行歪斜校正（进纸歪斜）。通常，保持此项为**开**。如果介质上出现由于歪斜校正导致的滚筒痕迹，则将此项目设为**关**。
绕卷方向	可打印面朝外 可打印面朝内	根据当前装入介质的绕卷规格设置此项目。

项目	参数	描述
防粘	开	选择是否（**开** / **关**）在打开打印机电源或开始打印等情况下执行不粘连操作。 通常，保持此项为**关**。根据介质类型，部分介质可能更容易与打印平台粘连（例如超薄介质）。如果在介质粘到打印平台的情况下启动操作，可能会导致介质进纸不正确并发生夹纸。如果出现这种情况，请设为**开**。设为**开**时，执行操作所需的时间更长。
	关	
复卷张力	Lv1 ～ Lv9	如果打印期间介质出现褶皱或墨水沾在收纸辊中的介质背面，建议将此项设为更小的值。 如果回卷的介质过于松弛，建议设为更大的值。值越高，张力越大。
跳过褶皱介质	关	通常，保持此项为**关**。 为避免打印开始时出现褶皱，建议将长度设为 300 毫米。但是，如果想要根据所用介质和打印内容设置不同的长度，可以将长度设为在距离前端 10 ～ 1000 毫米的范围内不执行打印。以 10 毫米为增量设置长度。但当打印连续任务时不会送入任何介质。
	开（10 ～ 1000 毫米）	

维护菜单

* 表示缺省设置。

项目		描述
打印头喷嘴检查		打印一张图案，然后检查打印头喷嘴的状态。目测检查图案，如果发现颜色缺失，请执行**打印头清洗**。 有关详细信息，请参见以下内容。 第 66 页的“打印头喷嘴检查”
打印位置	右	
	中心	
	左	
打印头清洗		执行打印头清洗。首先执行**自动清洗**。如果清洗后未能清除堵塞，请按照**清洗（轻度）**、**清洗（中度）**，然后**清洗（深度）**的顺序执行清洗。 第 67 页的“打印头清洗”
自动清洗		
清洗（轻度）		
清洗（中度）		
清洗（深度）		
清洁维护单元	防干帽	开始清洁选定的部件。有关清洁的详细信息，请参见以下内容。 第 65 页的“清洗防干帽” 第 65 页的“清洗打印头的周围” 第 65 页的“清洗吸帽” 第 60 页的“清洁介质清洁器”
	打印头周围	
	吸帽	
	介质清洁器	

项目		描述
打印头喷嘴限制	开	设置要用于打印的打印头。 例如：如果一个打印头的喷嘴堵塞，并在重复执行打印头清洗后仍无法清除堵塞，您可使用未堵塞的打印头继续打印。当想要在不中断打印的情况下继续操作时，例如需要更换打印头但想要在更换之前继续完成当前打印任务时，请使用此选项。 确认**打印头喷嘴检查**所打印的检查图案，然后选择未堵塞的打印头。 使用打印头喷嘴限制功能不但会延长打印时间，可能还会降低打印质量。建议仅在无法清除堵塞喷嘴时才使用此功能。
	关 *	
更换打印头清洗装置		如果要在操作面板屏幕上显示需要更换打印头清洗装置的提示信息之前更换打印头清洗装置，可以通过此菜单执行此操作。
更换废墨瓶		如果要在操作面板屏幕上显示需要更换废墨瓶的提示信息之前更换废墨瓶，可以通过此菜单执行此操作。 第 61 页的“当您想要随时更换时”
保存前的准备		在温度低于 -10°C 的环境下存放此打印机时执行此步骤。详细信息请参见以下内容。 第 68 页的“在温度低于 -10°C 的环境下存放时的存放前维护”
移动 / 运输		做好移动或运输打印机的准备工作。移动打印机时，如有必要，请提前执行此步骤。 在运输打印机之前，请与爱普生认证服务机构联系。 第 98 页的“移动和运输打印机”

耗材状态菜单

显示各耗材的消耗量和耗材编号。

第 96 页的“选件和耗材”

选择一种墨水以检查墨包的状态。

更换件信息菜单

项目	描述
吸帽	请与爱普生认证服务机构联系以寻求帮助。
供墨泵	
墨管	
墨管连接器	
墨水盘	
布刮片支架	
字车电机	
进纸电机	

打印机状态菜单

项目		描述
固件版本	打印机	显示所选信息。 如果使用 Epson Edge Dashboard 设置打印机名称，该名称会显示在**打印机名称**中。
打印机名称		
严重错误日志		
操作报告	总打印面积	
	总卷纸送入长度	
	总字车通过数	

故障排除

当显示信息时

如果打印机上显示以下信息之一，请阅读信息内容并按下方指导进行操作。

信息	如何做
废墨瓶接近其使用寿命。 请准备新的废墨瓶。 您可以继续打印，直到需要更换为止。	废墨瓶将满。准备新的废墨瓶。 第 96 页的“选件和耗材”
无法识别墨包。 请重新安装。 无法识别墨包。请更换 XXXXX。	XXXXX 代表目标墨水的颜色。 重新安装墨包。如果信息仍然出现，插入一个新的墨包（不要插入已发生过错误的墨包）。
墨量低。 在需要更换前您可以继续打印。	墨量低。为指定颜色准备一个新的墨包。 第 96 页的“选件和耗材”
加热器正在预热。	一个或多个加热器仍在按指定的温度加温。要在加热器温度较低时开始打印，请按**开始**以显示确认屏幕，然后按**确定**开始打印。
介质与打印头接触。 检查打印结果是否清晰。 可以继续打印。	如果检查后发现打印结果涂污，请停止打印并清洗打印头周围。 第 65 页的“清洗打印头的周围” 另请查看《在线手册》中的“故障排除和提示”采取措施，以避免再次出现碰撞。
XXXXX 接近使用寿命。	所显示的部件接近其更换间隔。请准备新部件。
卷纸未安装到自动收纸器上的卷芯上。 安装卷纸。	介质未正确安装到自动收纸器上。 如果打印期间出现这种情况，请按**暂停**以停止打印。 暂时将自动收纸器的自动开关切换为关以恢复其原始设置，然后将介质重新安装到自动收纸器上。 第 39 页的“使用自动收纸器”
卷纸芯正在旋转。 检查介质是否松动。 可以继续打印。 由于卷纸芯在旋转，收纸器停止工作。 重新将介质正确装入收纸器。 卷芯在旋转。 从卷纸支架中取出卷纸，然后重新装入卷纸。	介质未正确安装到进纸部件或自动收纸器上。 检查介质状况，然后根据需要重新安装。 第 37 页的“装入介质” 第 39 页的“使用自动收纸器”
打印机内部温度高。 降低室温。	降低室温，直至室温处于“规格表”中所述的温度范围内。 第 115 页的“规格表”

故障排除

信息	如何做
打印机内部温度高，无法使用。 关闭打印机。等待打印机冷却，然后打开电源。	关闭打印机电源，降低室温，直至室温处于“规格表”中所述的温度范围内。 待室温下降后，再打开打印机电源。 如果温度未完全下降，即使打开电源，也会发生同样错误。 第 115 页的“规格表”
卷纸量低。	装入的介质的剩余量不足。请准备新介质。
介质加载不正确。 朝后放下介质加载杆、取出介质，然后重新装入介质。	介质未正确装入。请参见以下内容正确装入介质。 第 37 页的“装入介质”
介质或打印结果存在问题；无法完成自动调整。 请进行手动调整。 扫描设备可能存在故障。 请与爱普生认证服务机构联系。 可以进行手动调整。	按**确定**可清除错误。 对于以下介质、设置和环境，无法执行自动打印调整。 ❑ 表面不平整的介质 ❑ 容易渗漏的介质 ❑ 打印机放置在直射阳光下或受到其他环境光源干扰的地方。 在这些情况下，请执行手动菜单。 第 45 页的“优化介质设置（打印调整）” 如果打印机受到环境光源的干扰，请遮挡打印机，然后再次执行此功能；或许会成功。如果遮挡打印机后功能仍然出错，请执行手动菜单。 如果以上方法不适用，并且再次发生相同错误，请与爱普生认证服务机构联系。
[XXXXX] 与所装入卷纸的绕卷方向不同。 打开打印机盖并再次加载介质。	显示装入介质时在 XXXXX 中设置的绕卷规格。 装入介质时设置的**绕卷方向**是否与实际绕卷规格匹配？ 将介质加载杆移到后面可解决此错误。再次朝前移动介质加载杆，按照打印机屏幕上的提示正确重置**绕卷方向**。
需要清洗 XXXXX。	XXXXXX 代表需要清洁的部件名称。 需要定期清洁的部件会在清洁时间到达时显示提示信息。请按照每个部件的清洁说明进行操作。
清洗防干帽。	防干帽变脏，需要清洗。请按照屏幕上的提示检查并清洗需要清洗的帽。 第 65 页的“清洗防干帽”
检查喷嘴状况失败。 无法运行“自动清洗”。 手动选择清洗强度并运行打印头清洗。	打印机已超过确保打印机正常操作的温度。请调整室内温度，重新开始使用打印机。 第 115 页的“规格表”
IP 地址与子网掩码的组合无效。 有关详细信息，请参阅您的文档。	确保在 IP 地址和缺省网关中输入正确值。 如果不知道正确值，请询问您的网络管理员。
恢复模式	固件更新失败，打印机以恢复模式启动。请按照以下步骤再次更新固件。 1. 使用 USB 数据线将打印机直接连接到计算机（打印机处于恢复模式时，无法通过连接有线网络执行更新）。 2. 从爱普生网站下载更新固件，然后开始更新。

信息	如何做
无法识别进纸部件。关闭电源，检查进纸部件是否正确连接。 XXXXXX	关闭打印机电源，断开进纸部件的通讯线缆连接器后再重新连接，然后重新打开打印机电源。 如果液晶显示屏上还显示相同的错误信息，请与爱普生认证服务机构联系。告诉他们错误代码为“XXXXXX”。

当维护要求 / 打印机错误发生时

错误信息	如何做
维护请求：请尽快更换部件 XXXXXXXX	打印机中的部件已经接近使用寿命。 请与爱普生认证服务机构联系，并告知维护请求代码。 更换部件之前，您不能清除维护要求。如果您继续使用打印机，将发生打印机错误。
维护请求：零件使用寿命已到 XXXXXXXX	
打印机错误。 有关详细信息，请参阅您的文档。 XXXXXX	以下情况下会显示打印机错误。 ❏ 电源线没有稳固连接 ❏ 不能清除发生的错误 打印机发生错误时，打印机会自动停止打印。关闭打印机电源，从插座上和打印机交流电插口上断开电源线，然后再重新连接。将打印机电源打开再关闭数次。 如果液晶显示屏上还显示相同的错误信息，请与爱普生认证服务机构联系。告诉他们错误代码为“XXXXXX”。

故障排除

无法打印（因为打印机不工作）

打印机电源没有打开。

■	**电源线是否插入电源插座或打印机电源接口？** 确保电源线牢固地插入打印机中。

■	**问题是否与电源插座有关？** 通过连接另一个电器产品到插座来确认插座是否工作。

打印机不能与计算机通讯。

■	**数据线是否正确插入？** 确保打印机的接口数据线已稳固地插入计算机和打印机的端口。同时，确保数据线没有断裂或弯曲。如果您有备用数据线，尝试使用备用数据线连接。

■	**接口数据线规格与打印机规格是否匹配？** 确保接口数据线规格与打印机和计算机的规格相匹配。 ☞ 第 115 页的“规格表”

■	**如果使用 USB 集线器，是否正确使用？** 根据 USB 的规格，最多可以串联 5 个 USB 集线器。但是，我们推荐通过第一层集线器连接打印机到计算机。根据您正使用的集线器类型的不同，打印机的操作可能变得不稳定。如果发生此情况，将 USB 数据线直接连接到计算机的 USB 端口。

■	**USB 集线器是否正确识别？** 确保计算机已正确识别 USB 集线器。如果能够识别，从计算机上断开 USB 集线器并将计算机直接连接到打印机。联系 USB 集线器的制造商以获取更多关于 USB 集线器的操作。

您不能在网络环境下打印。

■	**网络设置正确吗？** 向网络管理员询问网络设置。

■	**使用 USB 数据线将打印机直接连接到计算机，然后尝试打印。** 如果您能通过 USB 打印，可能是网络环境出现问题。请询问系统管理员，或查看网络系统手册。如果不能通过 USB 打印，请查看用户指南中的相应部分。

打印机发生错误。

■	**在操作面板上查看显示的信息。** ☞ 第 15 页的“操作面板” ☞ 第 90 页的“当显示信息时”

打印机运转，但不打印

打印头移动，但不打印。

■	**确认打印机操作。** 打印一张检查图案。由于无需将打印机连接到计算机就可以打印检查图案，因此，您可使用此图案来检查打印机功能和状态。 ☞ 第 67 页的“如何打印喷嘴检查图案” 如果检查图案打印不正确，请参见以下内容。

检查图案没有正确打印。

■	**执行打印头清洗。** 喷嘴可能堵塞。在执行打印头清洗后再次打印检查图案。 ☞ 第 67 页的“打印头清洗”

■	**是否长时间未使用打印机？** 如果长时间不使用打印机，喷嘴可能变干并堵塞。 当打印机长时间不使用时要采取的操作 ☞ 第 24 页的“不使用打印机时的注释说明”

打印输出不是您所期望的

打印质量不佳、不均匀、太淡、太暗、有明显的颗粒或色调有差异。

■	**打印头喷嘴是否堵塞？** 如果喷嘴堵塞，特定喷嘴将不会喷墨，并且打印质量会下降。请尝试打印检查图案。 ☞ 第 67 页的“如何打印喷嘴检查图案”

■ **执行打印调整。**
由于打印头与介质之间存在微小间隙，因此对于不同颜色的墨水，其着墨点可能会由于下列原因而发生错位。

- ❏ 打印头移动方向（右到左或左到右）的差异
- ❏ 温度和湿度
- ❏ 打印头移动时的惯性力

墨水着墨点的错位可能会导致打印结果中出现明显的颗粒感或模糊不清。

此外，进纸量相差太大会导致出现条带（水平条带、颜色不均匀或条纹）。

您可以通过执行打印调整来调整着墨点与进纸量的差异。在介质设置中执行自动调整，并根据所使用的介质进行调整。

☞ 第 45 页的“优化介质设置（打印调整）”

■ **您使用的是爱普生原装正品墨包吗？**
此打印机需要与爱普生原装正品墨包配合使用。如果您使用非爱普生原装正品墨包，因为不能正确检测剩余墨量，打印输出可能模糊或打印图像的颜色可能发生变化。确保使用爱普生原装正品墨包。

■ **您正使用旧墨包吗？**
使用旧墨包时，打印质量会下降。使用新墨包更换旧墨包。请在印于包装上的日期前或墨包装入大容量供墨系统后的一年内使用完墨包中的所有墨水，以较早的日期为准。

■ **加热器的温度正确吗？**
如果打印结果模糊或有污迹或墨块，请升高温度。注意，如果温度升得过高可能会引起介质收缩、褶皱或损坏。

另外，如果周围的温度低，加热器可能需要一定的时间才能达到希望的温度。如果介质太凉，在到达选择的温度后加热器可能也不能实现期望的效果。在使用之前，让介质变暖至室温温度。

■ **介质设置正确吗？**
确认 RIP 软件或打印机中的介质设置与实际使用的介质匹配。

■ **您已经对打印结果与显示器上的图像进行比较了吗？**
因为显示器和打印机呈现色彩的方式不同，因此打印出来的色彩并不总是与屏幕上显示的色彩完全一致。

■ **打印期间打印机盖打开了吗？**
打印期间打开打印机盖或维护盖会导致打印头突然停止，这会导致色彩不均。在打印期间，不要打开打印机盖。

介质上的打印位置不正确。

■ **正确装入了介质吗？边距是否正确？**
如果介质装入不正确，其结果是发生歪斜或一部分数据不能打印。您应该检查是否对设置菜单中的边距和**打印起始位置**选择了正确的选项。

☞ 第 37 页的“装入介质”
☞ 第 75 页的“常规设置菜单”

■ **介质歪斜吗？**
如果介质装入不正确，介质可能歪斜，而且打印位置可能会错位。请注意以下要点，正确装入介质。

- ❏ 拉出介质时，用一只手捏住介质中间部位，然后笔直向前拉动介质。
- ❏ 将介质的末端安装到卷纸芯上时，笔直向下拉动介质中间部位并将其固定住。

☞ 第 37 页的“装入介质”
☞ 第 39 页的“使用自动收纸器”

■ **介质宽度够打印数据的宽度吗？**
虽然在打印图像宽于介质时打印通常会停止，但是如果在设置菜单中为**宽度检测**选择了**关**，数据可能会被打印到介质边缘以外。在设置菜单中为**宽度检测**选择**开**。

☞ 第 75 页的“常规设置菜单”

垂直格线未对准。

■ **介质上有波纹吗？**
当介质安装到打印机时，一些介质类型可能在某些条件（湿度和温度）下会出现波纹。如果出现波纹，按下操作面板上的 ⤓ 按钮送入介质来避开受波纹影响的区域。我们推荐在较低的温度和湿度下使用以防止波纹产生。

■ **打印头是否失准？**
如果打印头未对准，相应地格线也可能未对准。当垂直格线未对准时，请选择**打印头校准**，以调整打印期间发生的打印头失准。

☞ 第 45 页的“执行打印调整时的注意事项”

介质

介质夹纸。

■	**介质是卷曲、折叠、弯曲、起皱或不平？** 剪切和去除卷曲、折叠、弯曲、起皱或不平的部分。 第 41 页的“剪切介质”

■	**是仅在打印之前装入的介质吗？** 打印机中的压力滚筒可能会在介质下留下折痕，或介质可能变得不平或卷曲。

■	**介质太厚或太薄吗？** ❑ 检查介质规格以确认打印机是否可以使用。 第 98 页的“支持的介质（消耗品 / 耗材）” ❑ 有关如何使用软件 RIP 来配置打印设置的详细信息，请与 RIP 制造商联系。

■	**打印纸吸力设置太高了吗？** 在介质设置中，减小打印纸吸力（在介质通道上将介质向下吸的力）。 第 83 页的“介质设置菜单”

取出夹住的介质。

查看操作面板屏幕上显示的错误，然后按照屏幕提示取下介质。

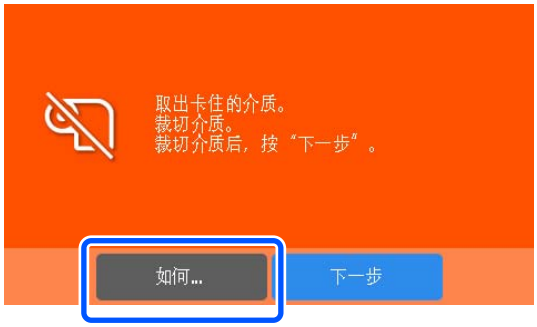

注意：
当打开或关闭打印机盖时，小心不要夹住您的手或手指。否则可能会导致伤害。

打印开始时介质滑出

■	**是否在“打印后继续烘干”设置为“短距离进纸，复卷”或“长距离进纸，复卷”中途剪切介质？** 如果在介质刚打印完就剪切，然后在下次打印任务开始时回卷，则介质可能会脱离压力滚筒，从而无法执行打印。 在打印后剪切时，按住 [ ] 按钮（回卷按钮）将打印输出的末端回卷到切纸槽，然后再剪切。

其他

加热器自动关闭

■	如果打印机在指定时间内未收到任何打印任务也未发生任何错误，加热器将关闭。您可以在设置菜单的**睡眠定时器**中更改加热器自动切换到关所需要的时间。第 75 页的“常规设置菜单” 当收到打印任务、使用介质加载杆或执行其他与打印机硬件有关的操作时，加热器会重新启动。

操作面板显示屏保持关闭。

■	**打印机是否处于睡眠模式？** 如果在设置菜单的**睡眠定时器**中设置的时间内没有在打印机上执行任何操作，则打印机会进入睡眠模式。您可以在常规设置菜单中更改进入睡眠模式所需要的时间。 第 75 页的“常规设置菜单” 当收到打印任务、使用介质加载杆或执行其他与打印机硬件有关的操作时，打印机会退出睡眠模式。

忘记了管理员密码。

■	**请与爱普生认证服务机构联系。**

打印机内部的红色指示灯亮。

■	**这不是故障。** 红色指示灯是打印机内部的指示灯。

附录

有关更新信息，请访问爱普生网站。

选件和耗材

墨包（消耗品 / 耗材）

产品名称		耗材编号
墨包	黑色	T54D1
	青色	T54D2
	洋红色	T54D3
	黄色	T54D4
	淡青色	T54D5
	淡洋红色	T54D6

爱普生推荐您使用爱普生原装正品墨包。爱普生不能保证非爱普生原装正品墨水的打印质量。使用非爱普生原装正品墨水可能会造成机器故障、损坏，在此情况下的故障及损坏，不享受保修服务。非爱普生原装正品墨水的墨量信息有可能不能被正确显示。墨包的使用历史会被记录，供服务支持人员参考。

其他

选件名称	选件编号	描述
介质清洁刷	C12C936031	与打印机随附的介质清洁刷相同。

耗材名称	耗材编号	描述
废墨瓶	T7240	与打印机随附的废墨瓶相同。
清洁套件	C13S210104	一个清洁套件包含以下消耗品。 ❏ 墨水清洁剂 (x1) ❏ 杯子 (x1) ❏ 手套 (x16) ❏ 清洁棒 (x50)
打印头清洗装置	C13S210140	一个装置包含以下消耗品。 ❏ 刮片单元 (x1) ❏ 冲洗垫 (x1) ❏ 手套 (x2)
清洁棒	C13S090013	与清洁套件提供的清洁棒相同。
清洁布 *	C13S090016	不使用清洁棒时，请在清洁时使用此清洁布擦去灰尘。

* 在某些国家和地区可能不可购买。当要购买市售产品时，我们推荐 Asahi Kasei 公司的 BEMCOT M-3 II。

支持的介质（消耗品 / 耗材）

此打印机可以使用下列介质。使用的介质类型和介质质量对打印质量有较大的影响。选择一种适合所开展的打印任务的介质。有关使用信息，请查看随介质提供的文档资料或与制造商联系。我们推荐在大量购买介质前，尝试打印小的样张并检查结果。

在不同的国家 / 地区，可购买到的爱普生介质 / 打印纸种类会有所不同。

因为制造商随时都有可能改变任何一种品牌或型号的介质 / 打印纸的质量，所以爱普生不能保证任何一种非爱普生品牌或型号的介质 / 打印纸的质量。

大批量购买介质 / 打印纸或大批量打印之前，请确保先做介质 / 打印纸的样品打印检测。

> **重要：**
> *不要使用有褶皱、磨损、撕破或变脏的介质。*

卷纸介质

卷纸芯尺寸	2 英寸或 3 英寸
卷纸直径	最宽 250 毫米
介质宽度	300 毫米 ～ 1625.6 毫米
介质厚度	0.04 毫米 ～ 1.00 毫米
卷纸重量	最大 45 千克

移动和运输打印机

本节介绍如何移动和运输打印机。

移动打印机

本节介绍如何在同一楼层将打印机移动到其他位置，假设地面没有凸起或间隙，或者即使有凸起或间隙，也在容许规格范围内。有关移动到地面凸起或间隙超过容许规格的地方、有坡度的地方以及如何移动到另一楼层或建筑物的信息，请参见以下内容。

☞ 第 109 页的“运输”

> **警告：**
> - *为了防止接地漏电事故，请连接接地插座。连接到接地插座以外的插座可能会引发触电或火灾。检查将要使用的电源插座。如果插座没有接地，请与相关经销商联系。*
> - *仅使用此设备标签上指示的电源类型。否则可能会引发触电或火灾。*
> - *不要将电源线连接到插线板或多功能插座。否则可能会引发触电或火灾。请将电源线直接连接到家用电源插座上。*
> - *如果产品随附的电源线有接地插脚，请确保将电源线插头的接地插脚插入电源插座的接地插孔。且请确保插座已接地。如果插接不正确，可能会导致电击，火灾或损坏您的设备。*
> - *本文中相关的电源线及插头的示意图和描述仅供参考，在中国大陆地区所销售产品的电源线及插头，符合中国法律法规。*

> **注意：**
> *移动打印机时，不要将其向前或向后倾斜超过 10 度。如不遵循此注意事项，可能会导致打印机摔落或造成事故。*

> **重要：**
> - *可以越过 5 毫米以内的凸起和 20 毫米以内的间隙移动打印机。开始之前，请检查打印机移动路线上的凸起和间隙。*
> - *当越过凸起或间隙时，请断开大容量供墨系统，将其与打印机分开移动。*
> - *请在安装好墨包的情况下移动打印机。*

准备移动

在没有凸起或间隙的情况下准备移动

1. 确保打印机电源已关闭。
2. 取下废墨瓶。

   ☞ 第 61 页的“更换废墨瓶”
3. 从打印机断开电源线和计算机通讯线缆。
4. 从进纸部件和自动收纸器中取出介质。

5 解锁所有脚轮。

解锁打印机前部的两个脚轮和大容量供墨系统前部的两个脚轮。

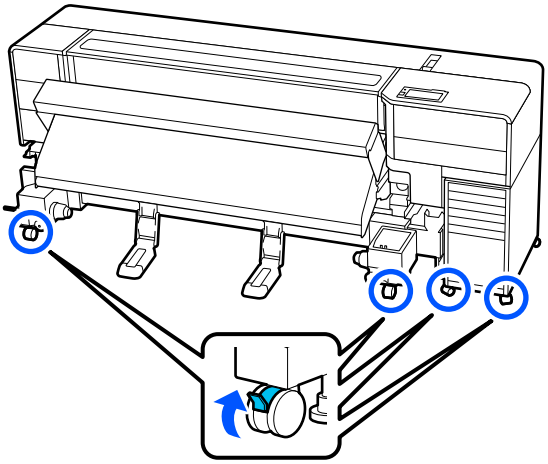

重要：
使用水平调节器执行水平调整时，请确保将水平调节器抬起至高于脚轮，然后再尝试移动打印机。不抬起水平调节器就移动打印机可能会引起故障。需要使用随附的扳手来调整水平调节器。

(1) 松开水平调节器顶部的螺母。

(2) 逆时针转动底部的螺母。

(3) 确认水平调节器高于脚轮。

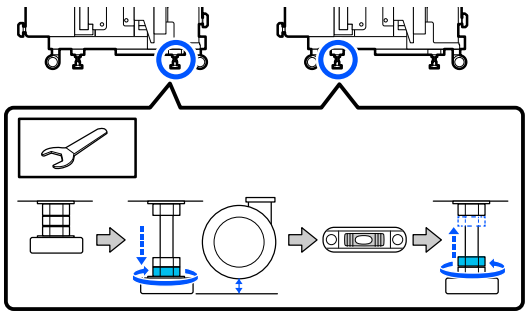

6 取下介质托架。

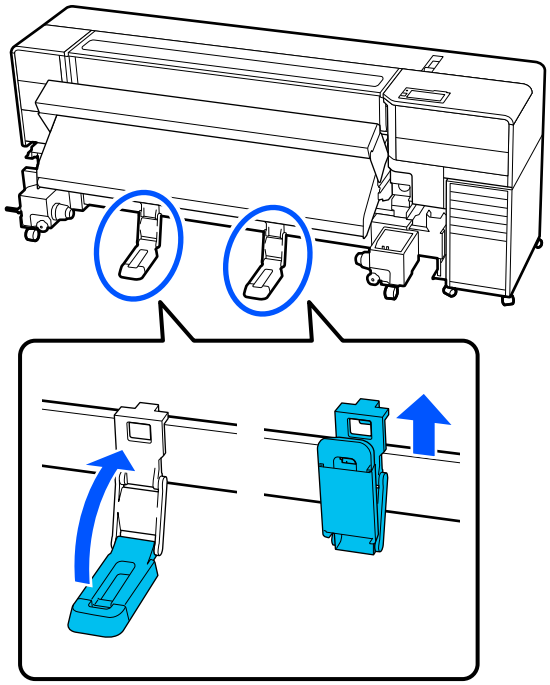

在有凸起或间隙的情况下准备移动

1 从进纸部件和自动收纸器中取出介质。

2 打开打印机电源。

3 按 （维护），然后按**移动 / 运输**。

4 按照屏幕提示排空打印机的墨水。

5 走到打印机后面，取下废墨瓶。

☞ 第 61 页的“更换废墨瓶”

6 关闭打印机电源。

7 从打印机后部断开电源线和计算机通讯线缆。

8 从打印机后部取下墨管连接器盖和端口盖。

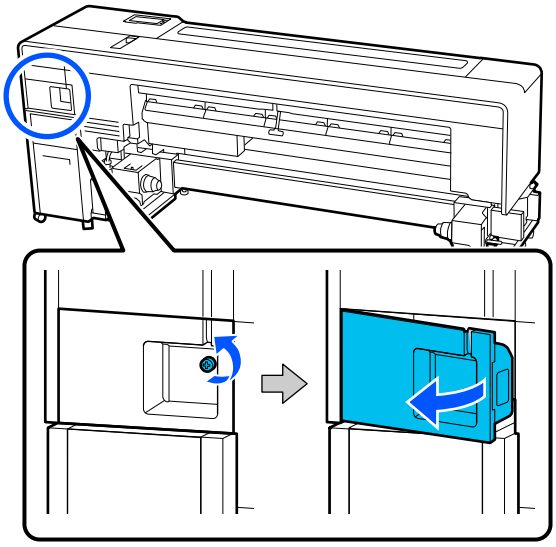

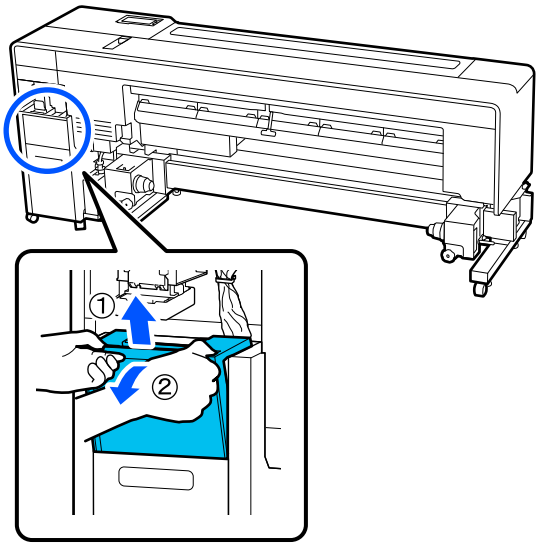

9 从大容量供墨系统上断开两根通讯线缆，将线缆折叠起来，用线夹固定。

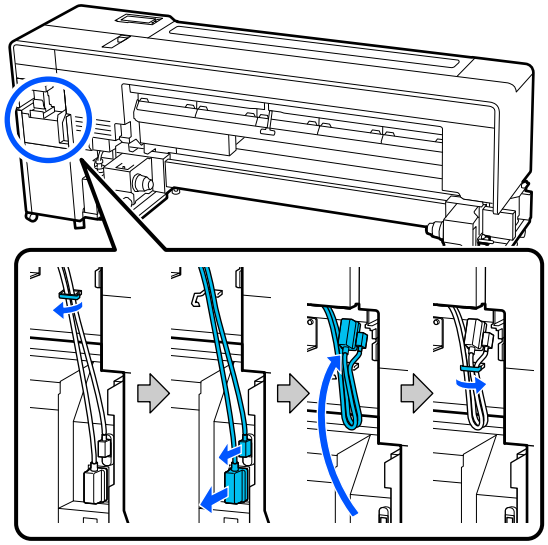

10 拉出墨管连接器底部的固定杆，按压图中所示部件。

抬起墨管连接器，使其断开。

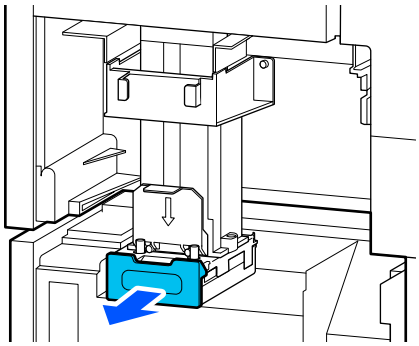

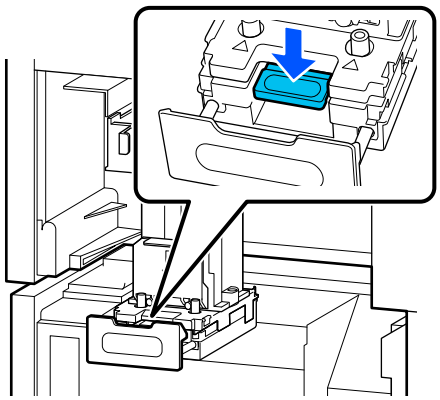

11 将墨管连接器固定在抬高的位置。

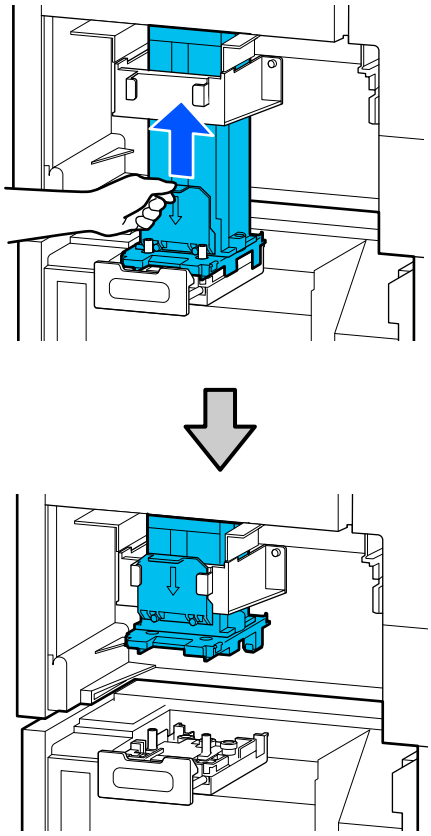

12 推入墨管连接器底部的固定杆。

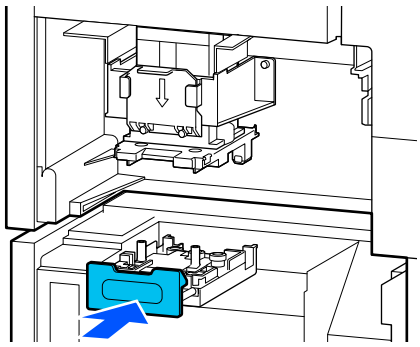

13 拉出托架。

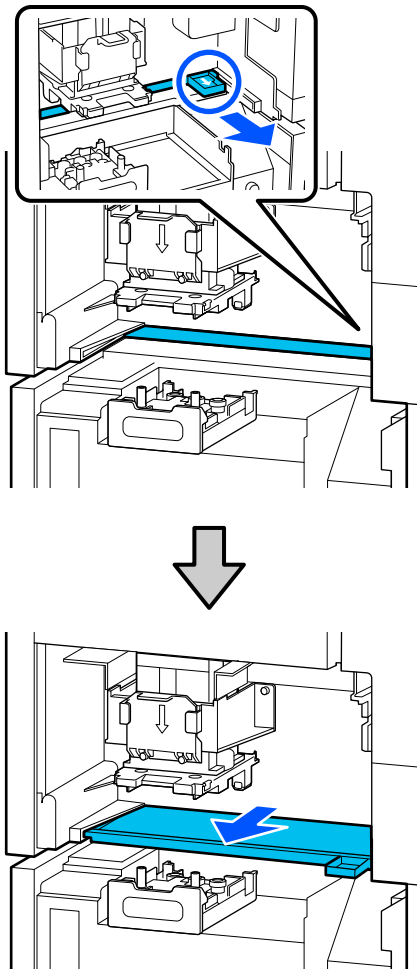

14 走到打印机前面，抬起大容量供墨系统的固定部件将其松开。

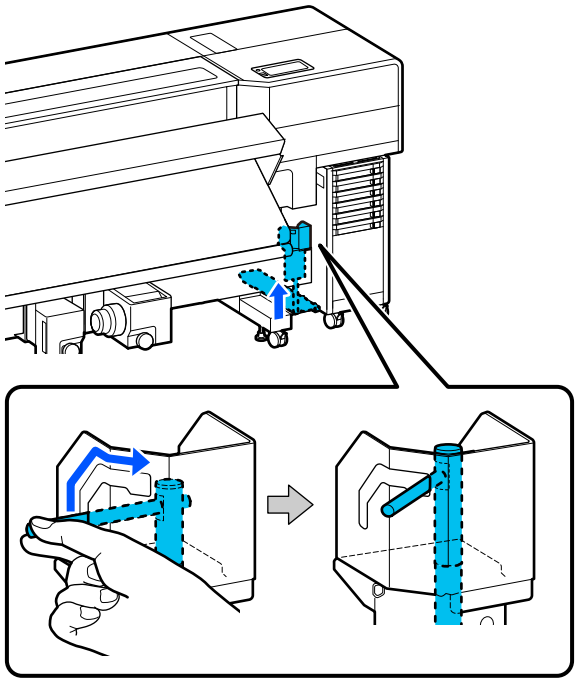

15 解锁大容量供墨系统的脚轮。

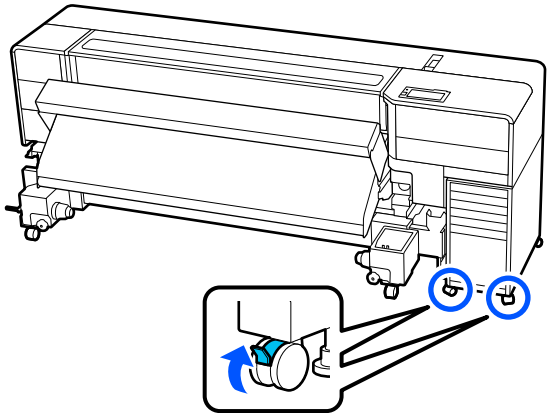

16 拉出大容量供墨系统，盖上端口盖。

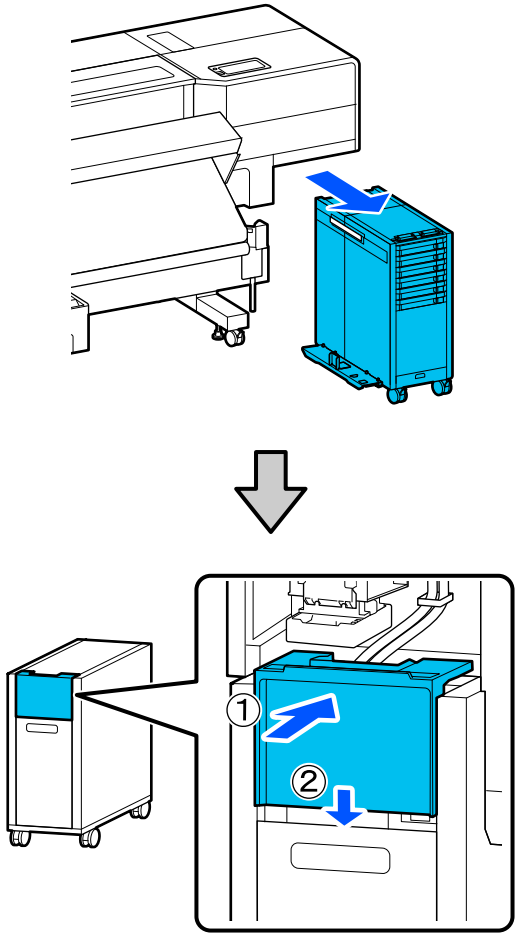

移动前请确保已取下墨管连接器盖。

17 从打印机上取下介质托架和可调节介质支架，然后解锁脚轮。

第 98 页的“在没有凸起或间隙的情况下准备移动”

经由狭窄空间移动打印机时

打印机的宽度为 929 毫米，收起加热器后，可以减小到 745 毫米。

当经由门道等狭窄空间时，请按照以下步骤收起打印机的加热器后再移动。

收起加热器时，请确保由两人一起协作。

所需物品
随附的六角扳手

1 取下自动收纸器左侧的盖子。

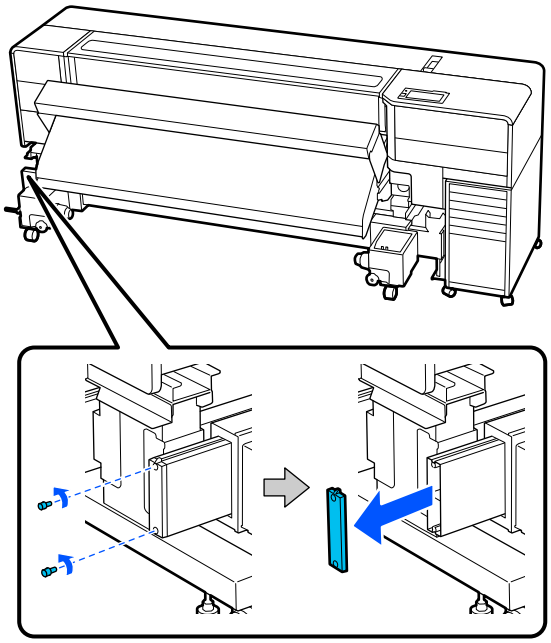

2 拧松介质支架上的锁定螺丝，将其全部取下。

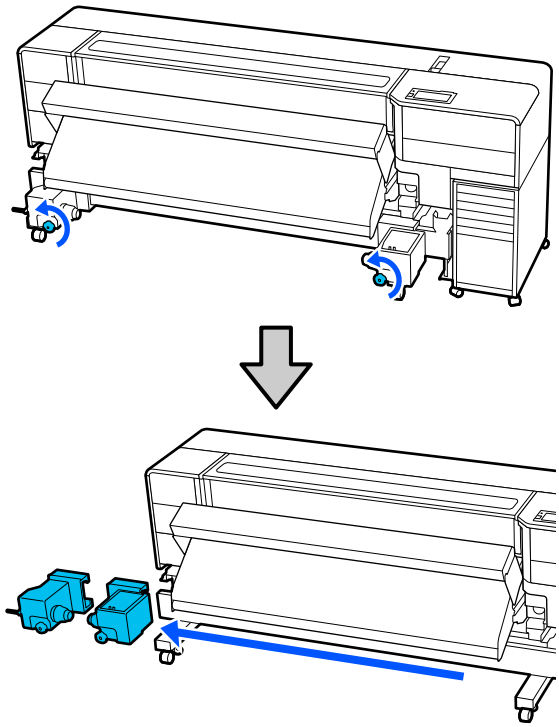

3 取下烘干风扇左右两侧的螺丝（图中所示）。

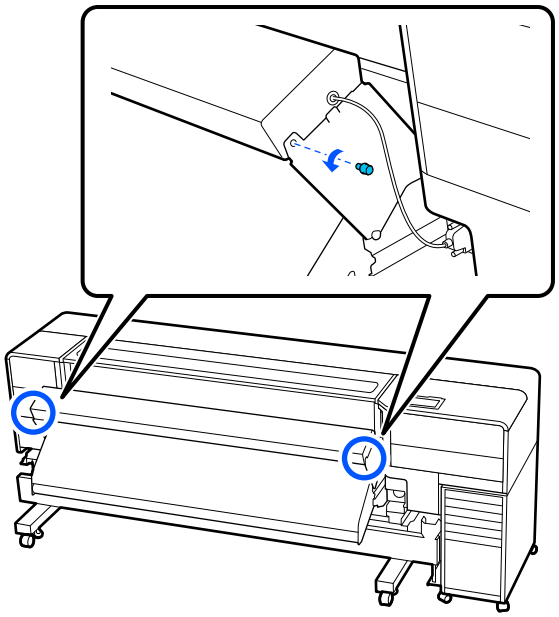

4 断开烘干风扇的通讯线缆。

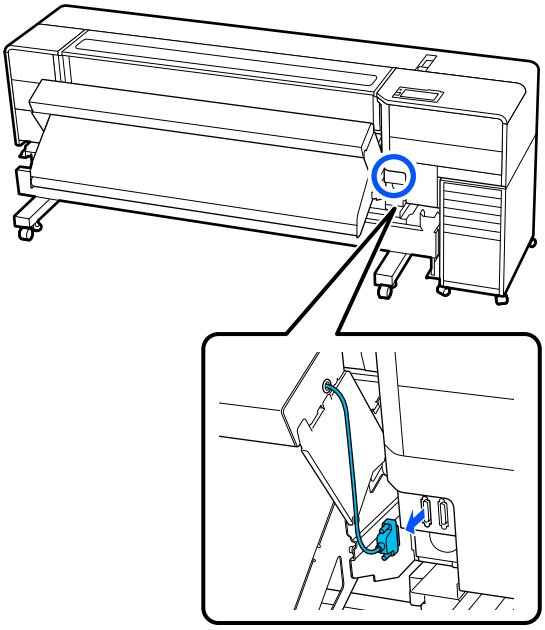

5 握住两侧，将烘干风扇径直向上拉起以拆下。

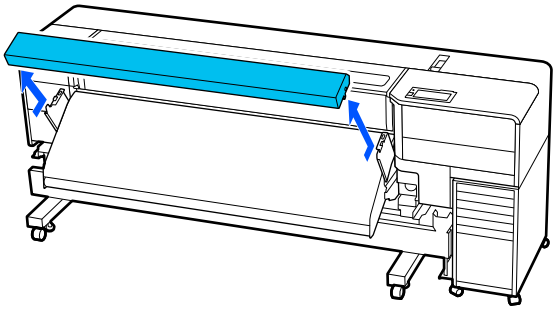

6 取下烘干风扇安装板左右两侧的螺丝（图中所示）。

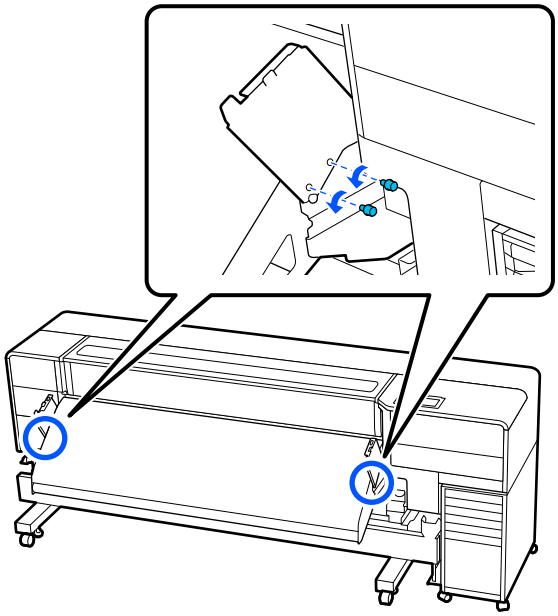

7 拆下烘干风扇安装板。

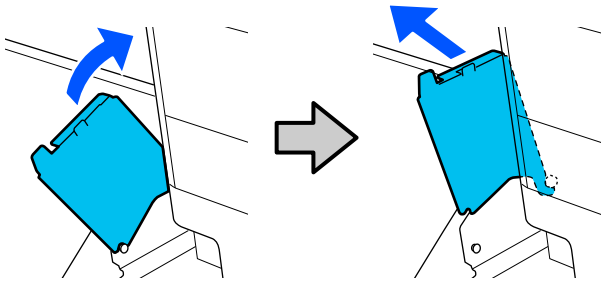

8 取下加热器左右两侧的螺丝（图中所示）。

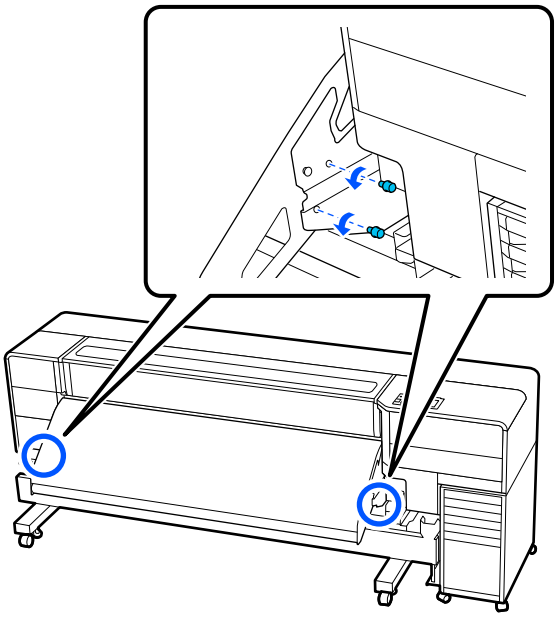

9 收起加热器。

收起加热器时，应由两人分别握住加热器的两侧。

用双手握住图中所示部位，然后向上抬起。在步骤 (1) 中，此时 B 手只需托住加热器，用 A 手将加热器稍微向上抬起。如果尝试用 B 手抬起加热器，加热器是不会移动的。

①

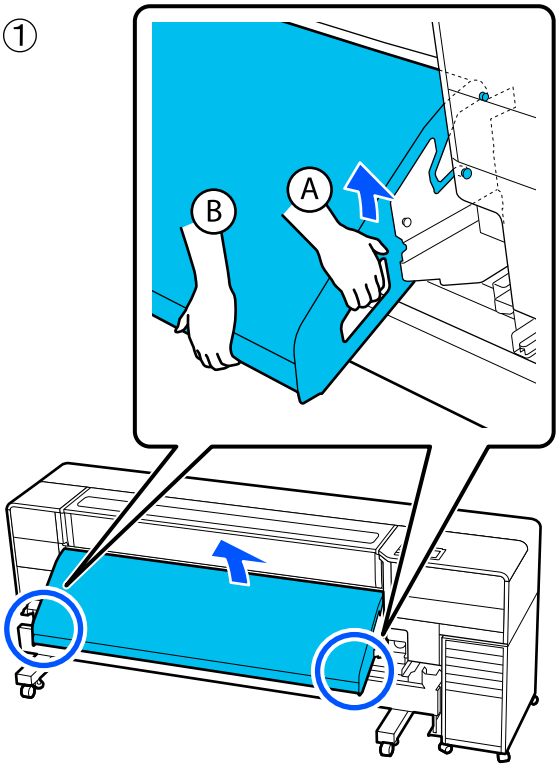

②

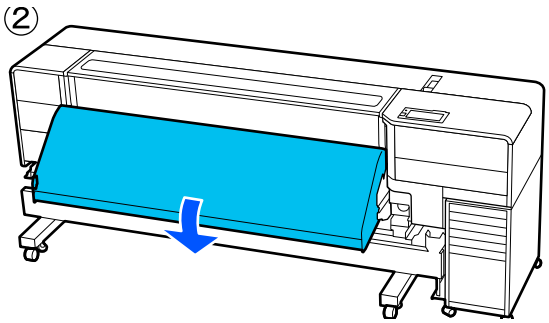

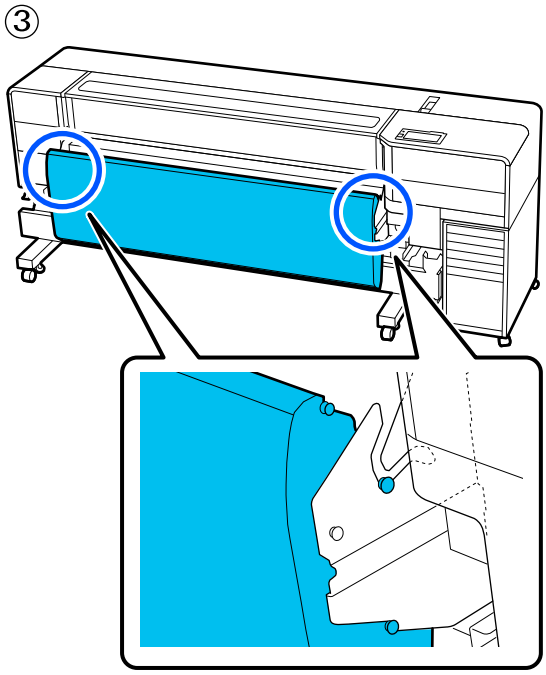

10 使用之前取下的螺丝，将加热器固定在左右两侧图中所示的部位。

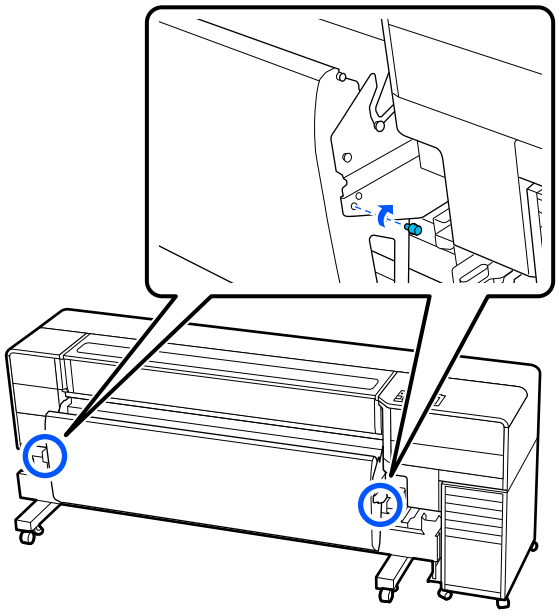

11 走到打印机后面，拧松介质支架锁定螺丝旋钮内的螺丝，然后取下旋钮。

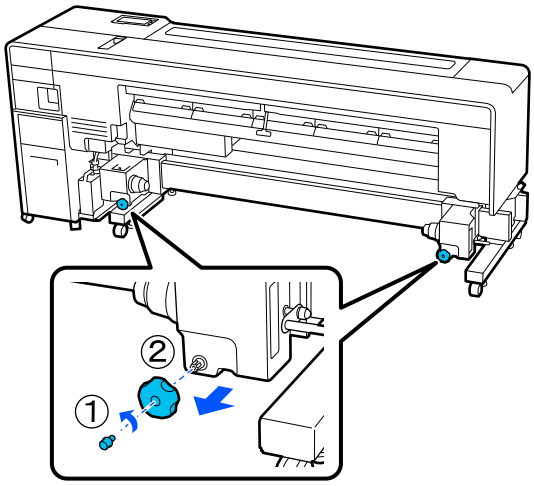

移动

在没有凸起或间隙的情况下移动

请由四人一起移动打印机，移动过程中确保打印机始终朝向前方。推移打印机时，请握住其边缘，如图所示。

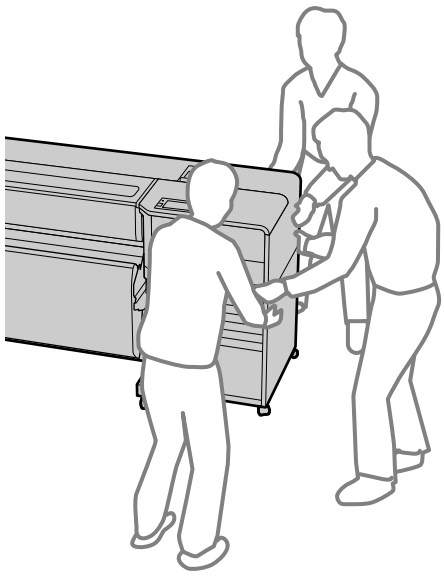

在有凸起或间隙的情况下移动

请由三人一起移动打印机，一人移动大容量供墨系统。如图所示，握住打印机的边缘，移动过程中确保打印机始终朝向前方。

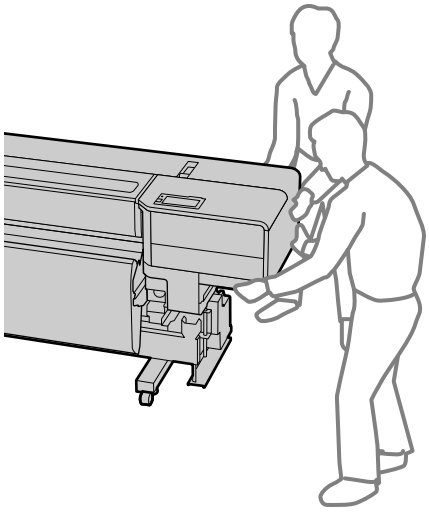

移动后安装

在移动打印机后，请按照以下步骤使打印机准备就绪。

在没有凸起或间隙的情况下移动打印机后的安装

1 检查该位置是否适合安装。

☞ 第 23 页的“使用和存放注释说明”

2 请参见《首先阅读》并执行以下步骤。

- ❑ 锁定脚轮
- ❑ 安装废墨瓶
- ❑ 打印机的水平调整
- ❑ 执行平行调整
- ❑ 安装介质托架
- ❑ 连接计算机通讯线缆

☞《首先阅读》（小册子）

如果身边没有《首先阅读》，可以查看《在线手册》。

3 将电源插头插入接地插座中，然后打开电源。

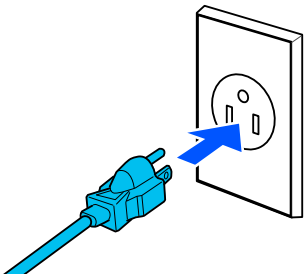

> **重要：**
> *插头的形状因销售地区 / 国家而异。仅可使用随附的电源线。*

4 执行**打印头喷嘴检查**，检查喷嘴是否堵塞。

☞ 第 67 页的“如何打印喷嘴检查图案”

5 在设置菜单中执行**打印调整**。

☞ 第 45 页的“优化介质设置（打印调整）”

在有凸起或间隙的情况下移动打印机后的安装

1 检查该位置是否适合安装。

☞ 第 23 页的“使用和存放注释说明”

2 如果加热器已收起，将其展开。

展开加热器时，请按照与“经由狭窄空间移动打印机时”中所述步骤相反的顺序进行。

☞ 第 103 页的“经由狭窄空间移动打印机时”

展开加热器时请注意以下要点。

❑ 抬起加热器时，确保加热器两侧的突起部件嵌入图中所示的凹槽内。

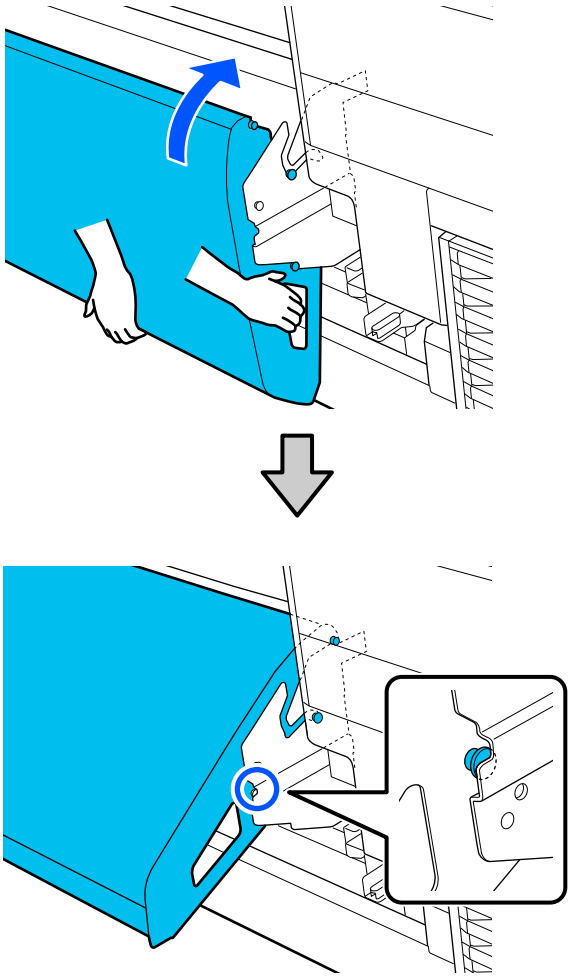

❑ 安装烘干风扇安装板时，将板的前端插入图中所示位置，然后将其放下。

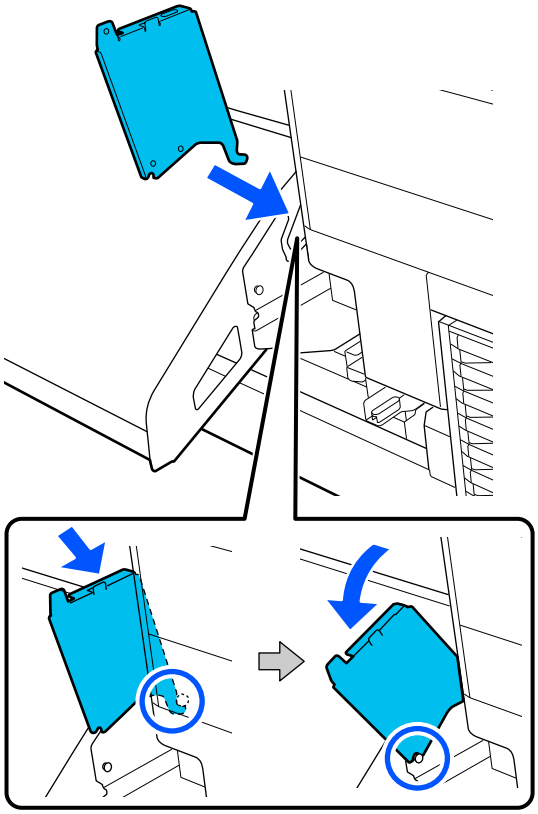

❑ 安装烘干风扇时，将左右两侧挂钩插入图中所示的孔内，然后稍微朝自身方向滑动。

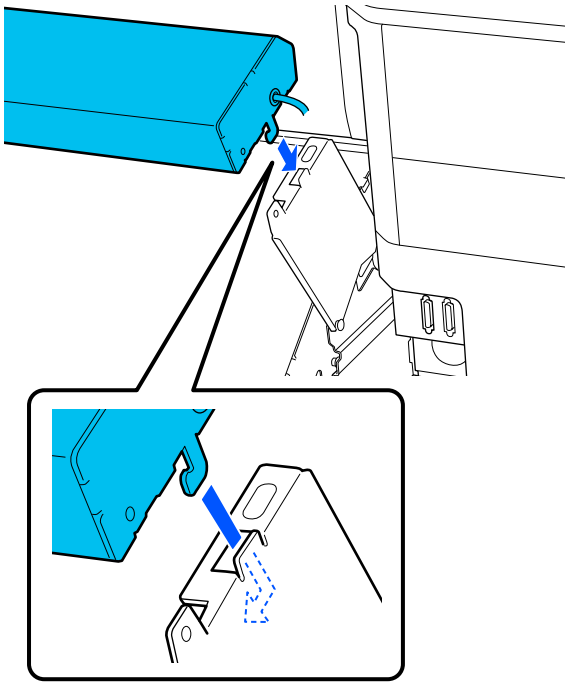

3 请参见《首先阅读》并执行以下步骤。

- ❑ 锁定打印机上的脚轮
- ❑ 安装废墨瓶
- ❑ 打印机的水平调整
- ❑ 安装大容量供墨系统
- ❑ 执行平行调整
- ❑ 安装介质托架
- ❑ 连接计算机通讯线缆

《首先阅读》（小册子）

如果身边没有《首先阅读》，可以查看《在线手册》。

4 将电源插头插入接地插座中，然后打开电源。

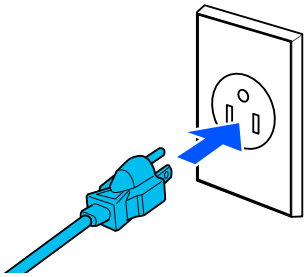

> **重要：**
> *插头的形状因销售地区 / 国家而异。仅可使用随附的电源线。*

5 执行**打印头喷嘴检查**，检查喷嘴是否堵塞。

第 67 页的“如何打印喷嘴检查图案”

6 在设置菜单中执行**打印调整**。

第 45 页的“优化介质设置（打印调整）”

运输

在运输打印机之前，请与爱普生认证服务机构联系。

如何使用压力垫片

如果介质末端附近出现褶皱，请使用垫片以避免压力滚筒压在介质末端上，这样可能会使褶皱得到改善。请按照以下步骤将垫片安装到压力滚筒上。

如何安装垫片

1 确认应将垫片安装到哪些压力滚筒上。

垫片共安装在 4 个位置，压在介质末端上的左右压力滚筒各安装 2 个垫片。检查介质的左右两端，确认压力滚筒是否压在介质上。

以下插图示意了压在介质右端的压力滚筒。如果介质的边缘位于位置 A，请将垫片安装到压力滚筒 ❶ 和 ❷ 上。如果介质的边缘位于位置 B，则将垫片安装到压力滚筒 ❷ 和 ❸ 上。

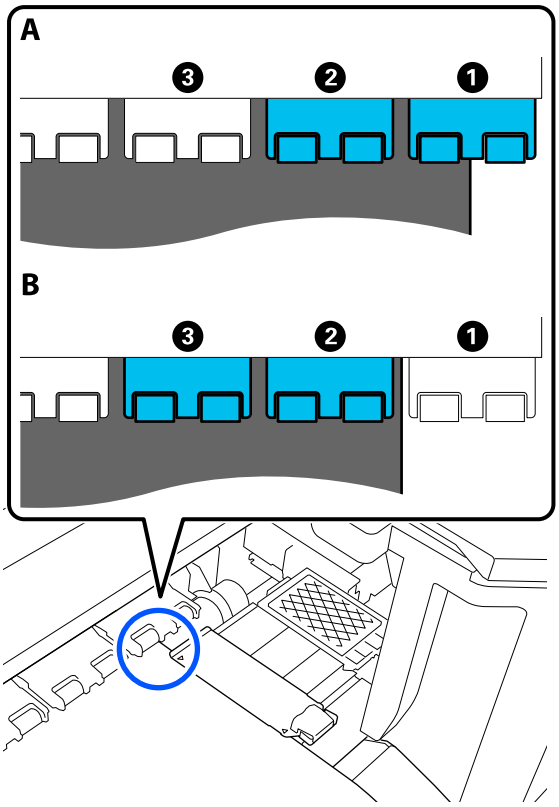

2 走到打印机后面，抬起介质加载杆。

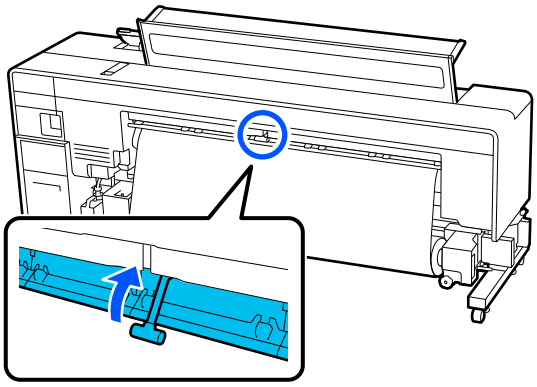

3 从存放垫片的位置取下垫片。

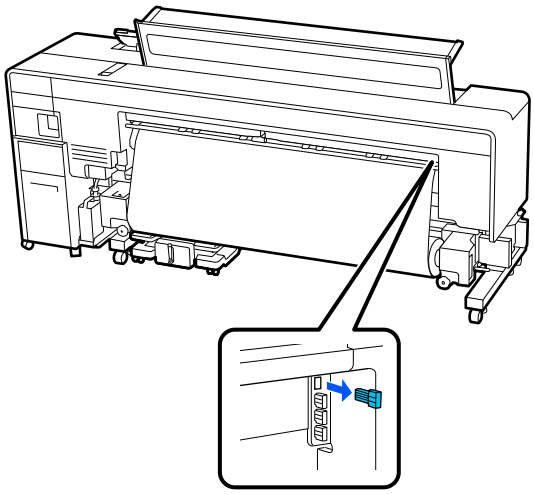

4 将垫片插入到已在步骤 1 中确认的滚筒背面的孔中。

插入垫片直至其位于总共 4 个压力滚筒内部深处，左右两边各 2 个。如果垫片仅稍微插入，则打印机运行期间它们可能会脱落。

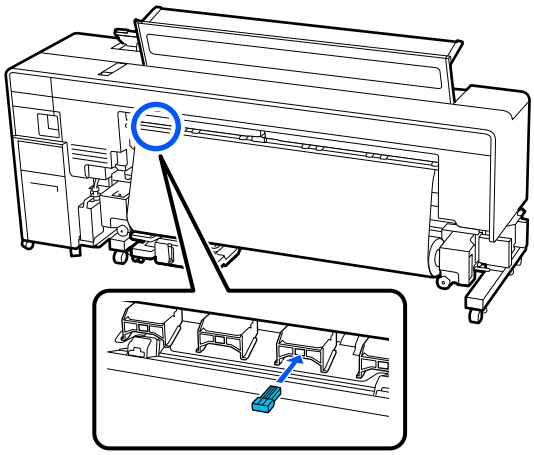

5 放下介质加载杆。

使安装了垫片的压力滚筒固定不动，以便即使放下加载杆它们也不会移动。

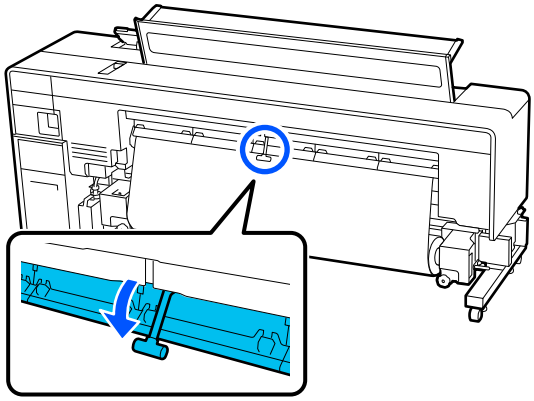

如何取下垫片

1 走到打印机后面，抬起介质加载杆。

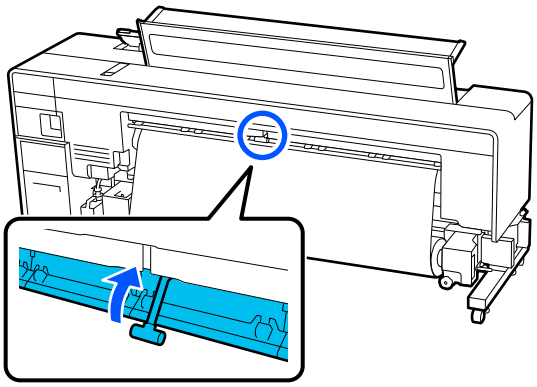

2 走到打印机后面，取下 4 个垫片将其放回存放位置。

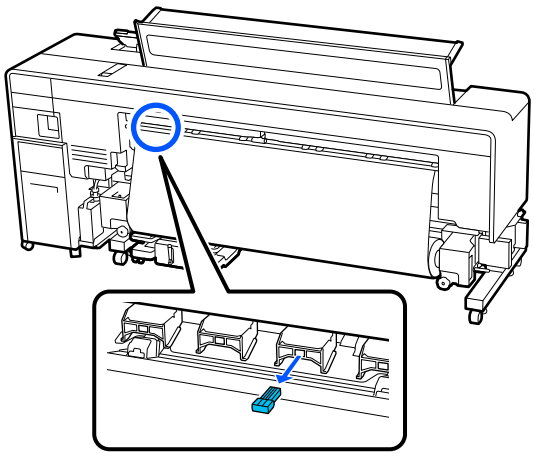

3 放下介质加载杆。

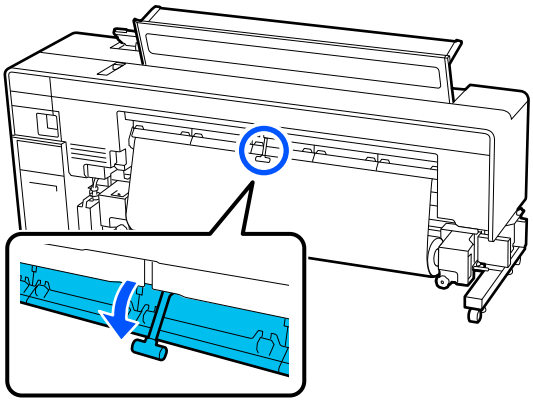

自动收纸器 / 进纸部件的平行调整

在下列情况下，请对自动收纸器和进纸部件执行平行调整。请参见《首先阅读》，比较左右打印路径长度，并根据需要执行平行调整。

- 收纸器收纸时遇到问题，例如导致卷纸严重不对齐
- 打印机已移动

《首先阅读》（小册子）

如果身边没有《首先阅读》，可以查看《在线手册》。

每种介质类型的介质设置列表

下表显示了选择介质类型时注册的介质设置。

项目	介质类型					
	PP 薄膜	背光灯片	照片纸	PVC	织物	油画布
导纸间距	2.0	2.0	2.0	2.0	2.5	2.0
温度	50˚C	50˚C	50˚C	50˚C	50˚C	50˚C
每 Pass 干燥时间	0 秒	0 秒	0 秒	0 秒	0 秒	0 秒
打印后继续烘干	关	关	关	关	关	关
空白区域进纸	标准	标准	标准	标准	标准	标准
进纸张力	Lv2	Lv2	Lv2	Lv2	Lv4	Lv2
复卷张力	Lv6	Lv3	Lv7	Lv7	Lv4	Lv7
打印纸吸力	Lv4	Lv4	Lv4	Lv4	Lv8	Lv4
打印头移动范围	数据宽度	数据宽度	数据宽度	数据宽度	数据宽度	数据宽度
多重打印	关	关	关	关	关	关
介质送入速度限制	关	关	关	关	关	关
压力滚筒负荷	标准	标准	标准	标准	标准	标准
校正歪斜	开	关	开	开	开	开
绕卷方向	可打印面朝外	可打印面朝外	可打印面朝外	可打印面朝外	可打印面朝外	可打印面朝外
防粘	关	关	关	关	关	关
跳过褶皱介质	关	关	关	关	关	关
进纸调整	0	0	0	0	0	0

系统要求

各软件可在以下环境中使用。

支持的操作系统可能因地区不同而有所变化。

有关更新信息，请访问爱普生网站。

> ***注释：***
> *对于可支持的更高版本的操作系统，以爱普生网页（http://www.epson.com.cn）为准。*

Epson Edge Dashboard

> ***重要：***
> *确保安装 Epson Edge Dashboard 的计算机符合下列要求。*
> *如果不符合这些要求，则软件无法正常监控打印机。*
> - *禁用计算机的休眠功能。*
> - *禁用睡眠功能，以便计算机不会进入睡眠状态。*

Windows

操作系统	Windows 7 SP1 / Windows 7 x64 SP1 Windows 8 / Windows 8 x64 Windows 8.1 / Windows 8.1 x64 Windows 10 / Windows 10 x64 Windows 11
CPU	多核处理器（3.0 Ghz 或更快） 建议使用 Intel® Core™ i5 3.4 GHz 或更快的处理器
可用内存	4 GB 或更多
硬盘 （安装过程中的可用空间）	2 GB 或更多
显示器分辨率	1280 × 1024 或更高
通讯接口	High Speed USB 以太网 1000Base-T
浏览器	Microsoft Edge

Mac

操作系统	Mac OS X 10.7 Lion 或更高版本
CPU	多核处理器（3.0 Ghz 或更快） 建议使用 Intel® Core™ i5 3.4 GHz 或更快的处理器
可用内存	4 GB 或更多
硬盘 （安装过程中的可用空间）	2 GB 或更多

显示器分辨率	1280 × 1024 或更高
通讯接口	High Speed USB 以太网 1000Base-T
浏览器	Safari 6 或更高版本

Epson Edge Print

操作系统	Windows 8.1 x64 Windows 10 x64 Windows 11
CPU	Intel® Core™ i3 3.0 GHz 或更快的处理器（2014 年 4 月之后发布）
可用内存	8 GB 或更多
硬盘 （安装过程中的可用空间）	50 GB 或更多
显示器分辨率	1280 × 1024 或更高
通讯接口	High Speed USB 以太网 100Base-TX/1000Base-T

由于此软件将与 Adobe Illustrator 等软件应用程序组合使用，因此建议您在高规格的计算机上安装此软件。

另外，此软件在通常情况下处理的数据大小已达几 GB，而对于长时间的高质量打印任务，所处理的数据大小更可高达几十 GB。

因此，建议使用硬盘空间充足的计算机。

Web Config

支持以下浏览器。请确保使用新版本的浏览器。

Internet Explorer 11、Microsoft Edge、Firefox、Chrome、Safari

规格表

打印机规格	
打印方式	按需喷墨
喷嘴配置	400 个喷嘴 x 4 行 x 6 种颜色 黑色、青色、洋红色、黄色、淡青色、淡洋红色
分辨率（最大）	2400x1200dpi
控制码	ESC/P raster（未公开的命令）
进纸方式	摩擦进纸
内置内存	4 GB
接口	SuperSpeed USB 1000Base-T*1
额定电压 (#1、#2)	交流 200 ～ 240 伏
额定频率 (#1、#2)	50/60 赫兹
额定电流	#1：3.2 安 #2：10 安
耗电量（编号 #1 和 #2 总和）	
工作模式消耗功率	大约 1060 瓦
睡眠模式消耗功率	大约 3.2 瓦
关机模式消耗功率	大约 0.3 瓦
温度和湿度（无凝结）	
运行时	15 ～ 35˚C，20 ～ 80% 推荐：20 ～ 30˚C，40 ～ 60%
存放（在打开包装前）	-20 ～ 60˚C，5 ～ 85% （在 60˚C 时，不超过 120 小时；在 40˚C 时，不超过 1 个月）
存放（在充墨前）	-20 ～ 40˚C，5 ～ 85% （在 40˚C 时，不超过 1 个月）
存放（在充墨后）	-10 ～ 40˚C，5 ～ 85%

打印机规格	
温度和湿度范围 灰色区域：打印中 斜线区域：推荐范围	

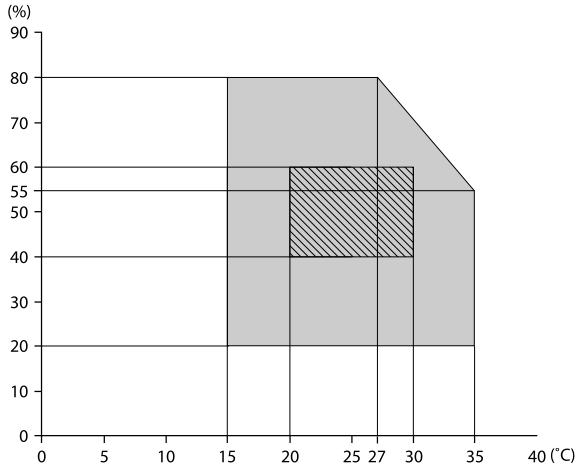

尺寸	
存放尺寸	2620（长）x 929（宽） x 1020（高）毫米
最大尺寸	2620（长）x 1130（宽） x 1380（高）毫米
重量	312 千克 *2

*1　使用屏蔽双绞线（5e 类或更高）。

*2　不包括墨包。

墨水规格	
类型	专用墨包
颜料墨水	黑色、青色、洋红色、黄色、淡青色、淡洋红色
使用前需参考的相关日期	查看墨包上关于日期的信息，并按之使用（在常温下存储）
有效期内保证打印质量	1 年（安装到打印机上后）
存放温度	带包装存放时： -20 至 40°C（在 -20°C 时，不超过 4 天，在 40°C 时，不超过 1 个月） 安装到大容量供墨系统时： -20 至 40°C（在 -20°C 时，不超过 4 天，在 40°C 时，不超过 1 个月） 带包装运输时： -20 至 60°C（在 -20°C 时，不超过 4 天，在 40°C 时，不超过 1 个月，在 60°C 时，不超过 3 天）
尺寸（大约）	180（宽）x 410（长）x 30（高）毫米
容量	1600 毫升

注释：
为实现稳定的彩色打印，请将室温保持在 20 ～ 30°C 的恒定范围内。

重要：
请在海拔 2000 米以下使用本打印机。

警告
在居住环境中，运行此设备可能会造成无线电干扰。